CFMOTO

CFMOTO X5 H.O. EFI EPS

(тип CF500AU-6L)

4x4 руководство пользователя

К эксплуатации мотовездехода не допускаются лица моложе 16 лет. Запрещается перевозка пассажиров моложе 12 лет.

ВНИМАТЕЛЬНО ПРОЧТИТЕ ЭТО РУКОВОДСТВО!
В нем содержится важная информация по технике безопасности.

⚠ ПРЕДУПРЕЖДЕНИЕ

Нарушение правил эксплуатации транспортного средства может привести к получению СЕРЬЁЗНЫХ ТРАВМ или ГИБЕЛИ

НИКОГДА не эксплуатируйте мотовездеход:

- Предварительно не изучив данную инструкцию и наставления по основным приёмам управления.
- Более чем с одним пассажиром.
- На дорогах общего пользования.
- На дорогах с покрытием — возможно значительное ухудшение управляемости.
- Если на нём установлены аксессуары, не согласованные с заводом-изготовителем.

ВСЕГДА:

- Держите руки и ноги внутри габаритов мотовездехода.
- При перевозке пассажира снижайте скорость и будьте более внимательны.
- При движении задним ходом снижайте скорость, избегайте резких маневров и интенсивных торможений.
- Убеждайтесь, что пассажир уяснил и выполняет требования безопасности.
- Внимательно следите за низкими ветками и другими опасными объектами, которые могут оказаться на пути.

ВСЕГДА НАВЕВАЙТЕ ШЛЕМ И ЗАЩИТНУЮ ЭКИПИРОВКУ

ЭКСПЛУАТАЦИЯ В СОСТОЯНИИ ОПЬЯНЕНИЯ ЗАПРЕЩЕНА

Внимательно прочитайте Руководство по эксплуатации, соблюдайте все ИНСТРУКЦИИ и ПРЕДУПРЕЖДЕНИЯ. Если Руководство утеряно, обратитесь к дилеру CFMOTO за новым экземпляром.

⚠ ПРЕДУПРЕЖДЕНИЕ

Прочитайте, уясните и следуйте всем касающимся безопасности инструкциям и предостережениям, которые приведены в настоящем Руководстве и на предупреждающих наклейках, размещённых на технике. Отказ от соблюдения инструкций, касающихся безопасности, может привести к получению серьёзных травм или гибели.

⚠ ПРЕДУПРЕЖДЕНИЕ

Отработавшие газы двигателя данного мотовездехода содержат смертельно опасный угарный газ, который может вызывать головную боль, головокружение, тошноту или потерю сознания и даже привести к летальному исходу.

ВВЕДЕНИЕ

Благодарим Вас за выбор и приобретение транспортного средства, произведённого компанией CFMOTO! Добро пожаловать во всемирную семью владельцев нашей продукции.

Мы с гордостью представляем линейку техники для многоцелевого использования и активного отдыха:

- Мотовездеходы (ATV).
- Утилитарные мотовездеходы (UTV и SSV).
- Мотоциклы и скутера.

Компания CFMOTO, специализирующаяся на разработке двигателей с жидкостным охлаждением, является одним из основных их производителей и поставщиков в Китае. По сравнению с двигателями воздушного охлаждения такого же объёма, двигатели с жидкостным охлаждением имеют более стабильные тепловые характеристики, являются более мощными и экономичными, а также имеют больший моторесурс.

Для того чтобы эксплуатация транспортного средства была безопасной и приносила удовольствие, пожалуйста, следуйте инструкциям и предписаниям, содержащимся в настоящем Руководстве. В нём изложены минимальные требования, соблюдение которых позволит поддерживать технику в исправном состоянии. Вся информация, касающаяся ремонта техники CFMOTO, имеется в руководствах, которыми снабжены сервисные центры официальных дилеров.

Наши официальные дилеры являются специалистами по продукции CFMOTO и готовы удовлетворить все Ваши претензии и обслужить Вашу технику наилучшим образом. При возникновении каких-либо вопросов, пожалуйста, обращайтесь к авторизованному дилеру.

Продукция постоянно совершенствуется по конструкции и качеству, поэтому характеристики и описания, приведённые в данном Руководстве, могут незначительно отличаться от фактической конструкции приобретённого Вами транспортного средства. Пользоваться данными этого Руководства следует только как справочной информацией.

ОГЛАВЛЕНИЕ

ВВЕДЕНИЕ 3
ПАСПОРТНЫЕ НОМЕРА ТРАНСПОРТНОГО СРЕДСТВА 5
БЕЗОПАСНОСТЬ 6
РАСПОЛОЖЕНИЕ НАКЛЕЕК С УКАЗАНИЯМИ ПО ТЕХНИКЕ БЕЗОПАСНОСТИ 36
ЭЛЕМЕНТЫ УПРАВЛЕНИЯ И ИХ СВОЙСТВА 41
УПРАВЛЕНИЕ ТРАНСПОРТНЫМ СРЕДСТВОМ 61
ПРИНЦИПЫ БЕЗОПАСНОГО ВОЖДЕНИЯ 71
ТЕХНИЧЕСКОЕ ОБСЛУЖИВАНИЕ И СМАЗКА 84
ПОИСК И УСТРАНЕНИЕ НЕИСПРАВНОСТЕЙ 127
ТЕХНИЧЕСКИЕ ХАРАКТЕРИСТИКИ 138
ПРИНЦИПИАЛЬНАЯ СХЕМА ЭЛЕКТРООБОРУДОВАНИЯ 142

ПАСПОРТНЫЕ НОМЕРА ТРАНСПОРТНОГО СРЕДСТВА

Запишите паспортные номера транспортного средства, см. рис. ниже. Снимите запасной ключ и храните его в надёжном месте. По образцу имеющегося у Вас ключа можно изготовить дубликат. Если оба ключа будут утеряны, потребуется замена комплекта замков.

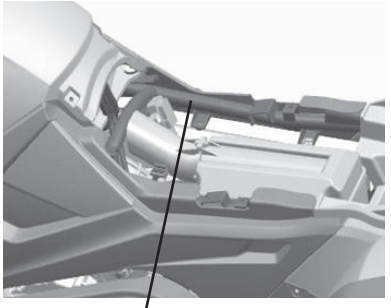

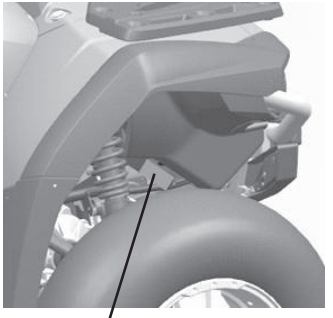

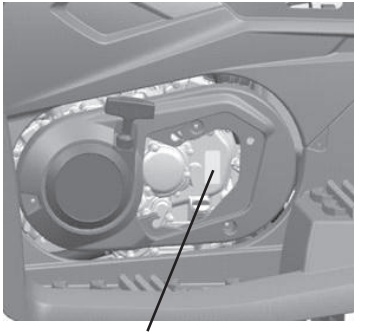

① Идентификационный номер транспортного средства: _____

② Номер модели транспортного средства: _____

③ Серийный номер двигателя: _____

БЕЗОПАСНОСТЬ

⚠ ПРЕДУПРЕЖДЕНИЕ

Несоблюдение предупреждений, содержащихся в настоящем Руководстве по эксплуатации, может привести к тяжёлым травмам или летальному исходу. Мотовездеход (снегоболотоход) — это не игрушка и может представлять опасность. Управление этим транспортным средством имеет особенности по сравнению с управлением мотоциклом или автомобилем. Внимательно прочитайте настоящее Руководство. Прежде чем приступить к эксплуатации мотовездехода, уясните все предупреждения, касающиеся безопасности, и правила эксплуатации. Если не принять правильных профилактических мер даже во время совершения обычных манёвров, таких как повороты, движение по склонам или преодоление иных препятствий, могут произойти столкновение или опрокидывание.

Возрастные ограничения

Транспортное средство предназначено для эксплуатации ТОЛЬКО ВЗРОСЛЫМИ. К управлению транспортным средством не допускаются лица моложе 16 лет.

Изучите своё транспортное средство

Как владелец транспортного средства Вы отвечаете за собственную безопасность, безопасность других лиц и защиту окружающей среды. Прочтите и изучите Руководство по эксплуатации, содержащее ценную информацию обо всех свойствах транспортного средства, включая методы безопасной эксплуатации.

БЕЗОПАСНОСТЬ

Обучения правилам техники безопасности

При покупке нового мотовездехода официальный дилер CFMOTO провёл с Вами практический курс по технике безопасности, охватывающий все аспекты безопасной эксплуатации транспортного средства. Вам также предоставили распечатанные материалы, поясняющие методы соблюдения правил техники безопасности. Вам следует регулярно посматривать эту информацию. Если Вы приобрели подержанный мотовездеход не у официального дилера, то мы рекомендуем пройти у него курс по основам безопасности. Поскольку данный мотовездеход является внедорожным транспортным средством, ознакомьтесь со всеми законами и постановлениями, касающимися управления этим транспортным средством в Вашем регионе.

Мы настоятельно рекомендуем неукоснительно соблюдать Регламент технического обслуживания, приведённый в настоящем Руководстве. Программа профилактических мероприятий разработана для того, чтобы убедиться, что все наиболее важные элементы транспортного средства тщательно и своевременно проверены. На наклейках, имеющихся на мотовездеходе, а также в настоящем Руководстве используются следующие слова и символы, касающиеся безопасной эксплуатации транспортного средства. Их появление в тексте указывает на то, что речь идёт о безопасности. Перед чтением Руководства по эксплуатации ознакомьтесь с их значением.

⚠ ПРЕДУПРЕЖДЕНИЕ

Данные сообщения используются для предупреждения о возможности получения травмы.

БЕЗОПАСНОСТЬ

⚠ ПРЕДУПРЕЖДЕНИЕ

Указывает на потенциальную опасность, которая может стать причиной получения серьёзной травмы или гибели.

⚠ ОСТОРОЖНО

Указывает на потенциальную опасность, которая может стать причиной получения травмы средней степени тяжести или привести к повреждению транспортного средства.

⚠ ОСТОРОЖНО

Служит для обозначения ситуации, которая может привести к повреждению транспортного средства.

⚠ ПРИМЕЧАНИЕ

Служит для выделения важной информации или инструкций.

⚠ ПРЕДУПРЕЖДЕНИЕ

Пренебрежение инструкциями и рекомендациями, выделенными в Руководстве по эксплуатации, может привести к серьёзной травме или летальному исходу.

Внимательно прочтите настоящее Руководство и наклейки на транспортном средстве. Эксплуатируйте мотовездеход в соответствии с их рекомендациями.

БЕЗОПАСНОСТЬ

- Эксплуатация мотовездехода без прохождения предварительного инструктажа не допускается. Пройдите тренировочный курс. Начинающим водителям следует пройти курс обучения с сертифицированным инструктором. Свяжитесь с официальным дилером CFMOTO и узнайте о расположенных поблизости курсах.
- Никогда не разрешайте эксплуатировать мотовездеход лицам моложе 16 лет.
- Не допускайте своих знакомых к управлению мотовездеходом, пока они не ознакомятся с настоящим Руководством, всеми наклейками, размещёнными на транспортном средстве, а также не пройдут практический курс по технике безопасности в авторизованном центре.
- Никогда не эксплуатируйте мотовездеход без надлежащей экипировки: подходящего шлема, защиты для глаз, перчаток, куртки с длинными рукавами, длинных брюк, специальной обуви.
- Никогда не совмещайте управление транспортным средством с приёмом алкоголя или психоактивных веществ.
- Никогда не двигайтесь со слишком высокой скоростью. Скорость движения должна соответствовать рельефу местности, условиям видимости и эксплуатации, а также опыту водителя.
- Никогда не практикуйте движение с поднятыми колёсами, прыжки и не выполняйте какие-либо трюки.
- Перед каждым использованием проверяйте мотовездеход и убеждайтесь в его технической исправности. Выполняйте контрольные операции и техническое обслуживание в соответствии с Регламентом, приведённом в настоящем Руководстве.

БЕЗОПАСНОСТЬ

- Во время эксплуатации мотовездехода обе руки водителя всегда должны находиться на ручках руля, а обе ноги надёжно опираться на подножки.
- При движении по незнакомой местности двигайтесь медленнее и соблюдайте предельную осторожность. Будьте внимательны в случае изменения рельефа местности.
- Не допускается эксплуатация на чрезмерно неровной, скользкой или рыхлой поверхности.
- Всегда осуществляйте манёвр поворота, как описано в настоящем Руководстве. Потренируйтесь поворачивать на малой скорости, перед тем как делать это на большой. Не совершайте поворот на слишком большой для данных условий движения и Ваших навыков скорости.
- Если мотовездеход попал в аварию, обязательно необходим его осмотр у авторизованного дилера CFMOTO.
- Запрещается эксплуатация мотовездехода на склонах, слишком крутых для транспортного средства или требующих более высоких навыков вождения, чем Ваши. Перед движением по крутым склонам потренируйтесь на более пологих.
- Всегда соблюдайте инструкции при движении вверх по склонам. Перед началом движения вверх по склону осмотрите местность. Никогда не заезжайте на склоны с очень скользкой или рыхлой поверхностью. Смещайте центр тяжести тела вперёд. Резкие манипуляции рычагом дроссельной заслонки не допускаются. Никогда не преодолевайте вершину на большой скорости.

БЕЗОПАСНОСТЬ

- Всегда соблюдайте инструкции по движению вниз по склону и по торможению на склоне. Перед началом движения вниз по склону ознакомьтесь с рельефом местности. Смещайте центр тяжести назад. Никогда не двигайтесь вниз по склону на высокой скорости. Никогда не двигайтесь вниз по склону под углом, при котором возможен чрезмерный крен транспортного средства на одну сторону. По возможности двигайтесь всегда строго вниз по склону.
- Всегда следуйте инструкциям по пересечению склона поперёк. Избегайте движения по слишком скользкой или рыхлой поверхности. Старайтесь перенести центр тяжести тела к той стороне мотовездехода, которая находится ближе к вершине. Не предпринимайте попыток разворота на склоне до тех пор, пока Вы не овладеете мастерством этого манёвра на горизонтальной поверхности. По возможности избегайте движения по крутому склону поперёк.
- Всегда соблюдайте инструкции на случай, если двигатель заглохнет на подъёме или транспортное средство заскользит вниз по склону. Для того чтобы избежать остановки двигателя при движении по склону вверх, поддерживайте равномерную скорость. Если транспортное средство глохнет или скатывается вниз по склону, следуйте приёмам по правильному торможению, описанным в настоящем Руководстве. Всегда покидайте мотовездеход с той стороны, которая расположена ближе к вершине, или с любой стороны, если он располагается на склоне строго по направлению к вершине. Разверните мотовездеход и спуститесь с горы, следуя инструкции, приведённой в настоящем Руководстве.

БЕЗОПАСНОСТЬ

- Перед поездкой по незнакомой местности всегда убеждайте в отсутствии препятствий. Никогда не пытайтесь преодолевать крупные препятствия, например, большие камни или упавшие деревья. Всегда соблюдайте инструкцию по преодолению препятствий, приведённую в настоящем Руководстве.
- Всегда соблюдайте осторожность при пробуксовке или скольжении. На скользких поверхностях, например, на льду, двигайтесь медленно и соблюдайте особую осторожность. Это существенно сократит риск выхода транспортного средства из под контроля при буксовании или заносе.
- Избегайте движения на мотовездеходе через глубокие водоёмы или водоёмы с сильным течением. Если преодоления таких водоёмов избежать невозможно, то двигайтесь медленно, осторожно управляйте центром тяжести тела, избегайте резких движений, направляйте транспортное средство вперёд медленно и настойчиво. Не допускайте резких поворотов и остановок, а также не изменяйте резко положение рычага дроссельной заслонки.
- Намокшие тормоза могут снизить тормозные способности транспортного средства. После преодоления водоёма проверьте тормоза. При необходимости задействуйте их несколько раз, чтобы тормозные диски и колодки просохли за счёт трения.
- Перед началом движения задним ходом всегда убеждайтесь в отсутствии людей или препятствий позади мотовездехода. Когда убедитесь, что движение назад безопасно, двигайтесь медленно и избегайте резких поворотов.

БЕЗОПАСНОСТЬ

- Всегда устанавливайте шины типа и размера, рекомендованного производителем для данной модели мотовездехода, и поддерживайте необходимое давление в шинах.
- Запрещается модифицировать мотовездеход за счёт установки или использования неподходящих дополнительных аксессуаров.
- Никогда не превышайте расчётную нагрузку на Ваш мотовездеход. Груз должен быть правильно распределён и надёжно закреплён. Снизьте скорость и соблюдайте при перевозке груза или буксировке инструкции, изложенные в настоящем Руководстве. Соблюдайте дистанцию.
- Если транспортное средство не эксплуатируется, извлекайте ключ зажигания, чтобы избежать несанкционированного доступа к транспортному средству или его случайного запуска.
- Не допускается перевозка животных или детей на плоскостях корпуса и багажниках мотовездехода.
- Никогда не прикасайтесь к подвижным частям, таким как колёса, приводные валы, шкивы вариатора и т. д.

ДЛЯ ПОЛУЧЕНИЯ БОЛЕЕ ПОДРОБНОЙ ИНФОРМАЦИИ О ПРИЁМАХ БЕЗОПАСНОЙ ЭКСПЛУАТАЦИИ МОТОВЕЗДЕХОДА СВЯЖИТЕСЬ, ПОЖАЛУЙСТА, С ОФИЦИАЛЬНЫМ ДИЛЕРОМ CFMOTO.

Модификации оборудования

Мы заинтересованы в безопасности наших клиентов и окружающих. По этой причине мы настоятельно не рекомендуем клиентам устанавливать на мотовездеходе любое оборудование для увеличения скорости или мощности, а также как-либо иначе модифицировать его для этих целей. «Усовершенствование» оригинального оборудования снижает безопасность эксплуатации и повышает риск получения травм. Если какое-либо дополнительное оборудование было установлено на мотовездеход или были предприняты какие-либо изменения в конструкции транспортного средства, увеличивающие его скорость или мощность, то гарантийные обязательства прекращаются!

⚠ ПРИМЕЧАНИЕ

Установка определённых аксессуаров, в том числе сенокосилок, отвалов, пил, колёсных бандажей, распылителей или больших багажников, а также установка не предусмотренных заводом-изготовителем колёс, может изменить эксплуатационные характеристики транспортного средства. Используйте только одобренные производителем аксессуары, ознакомьтесь с принципом их действия и возможными воздействиями на транспортное средство.

БЕЗОПАСНОСТЬ

⚠ ПРЕДУПРЕЖДЕНИЕ

ПОТЕНЦИАЛЬНАЯ ОПАСНОСТЬ

Эксплуатация мотовездехода без точного соблюдения инструкций.

ЧТО МОЖЕТ ПРОИЗОЙТИ

Риск несчастного случая может значительно увеличиться, если водитель не знает, как правильно управлять транспортным средством в различных ситуациях или на различных типах рельефа.

КАК ИЗБЕЖАТЬ ОПАСНОСТИ

Начинающие и неопытные водители должны пройти практический курс в сертифицированном дилером центре. Водители должны постоянно совершенствовать практические навыки вождения, полученные на курсах и технику вождения, рекомендованную настоящим Руководством по эксплуатации. Для получения более подробной информации о практических курсах свяжитесь с авторизованным дилером.

БЕЗОПАСНОСТЬ

⚠ ПРЕДУПРЕЖДЕНИЕ

ПОТЕНЦИАЛЬНАЯ ОПАСНОСТЬ

Пренебрежение возрастными ограничениями по допуску к эксплуатации мотовездехода.

ЧТО МОЖЕТ ПРОИЗОЙТИ

При эксплуатации мотовездехода лицами моложе рекомендованного возраста может произойти серьёзная травма или наступить летальный исход.

Даже если подросток старше 16 лет потенциально и может управлять мотовездеходом, у него может оказаться недостаточно навыков, способностей или рассудительности для безопасной эксплуатации транспортного средства, поэтому он более подвержен риску несчастного случая и получения травмы.

КАК ИЗБЕЖАТЬ ОПАСНОСТИ

К эксплуатации мотовездехода категорически не допускаются лица моложе 16 лет.

⚠ ПРЕДУПРЕЖДЕНИЕ

ПОТЕНЦИАЛЬНАЯ ОПАСНОСТЬ

Перевозка более одного пассажира.

ЧТО МОЖЕТ ПРОИЗОЙТИ

Данная модификация мотовездехода является двухместной. Допускается перевозка только одного пассажира. Перевозка двух и более пассажиров существенно снижает возможность водителя удерживать равновесие и контролировать мотовездеход. Это может стать причиной аварии и привести к травмированию водителя и/или пассажиров.

КАК ИЗБЕЖАТЬ ОПАСНОСТИ

Никогда не перевозите 2-х и более пассажиров.

⚠ ПРЕДУПРЕЖДЕНИЕ

ПОТЕНЦИАЛЬНАЯ ОПАСНОСТЬ

Перевозка пассажира/пассажиров на переднем и/или заднем багажниках транспортного средства.

ЧТО МОЖЕТ ПРОИЗОЙТИ

Пассажир, едущий на багажнике, может быть неожиданно сброшен с движущегося транспортного средства или коснуться его движущихся частей. И то, и другое может привести к серьёзной травме или стать причиной летального исхода.

КАК ИЗБЕЖАТЬ ОПАСНОСТИ

Никогда не позволяйте пассажирам ехать на багажнике.

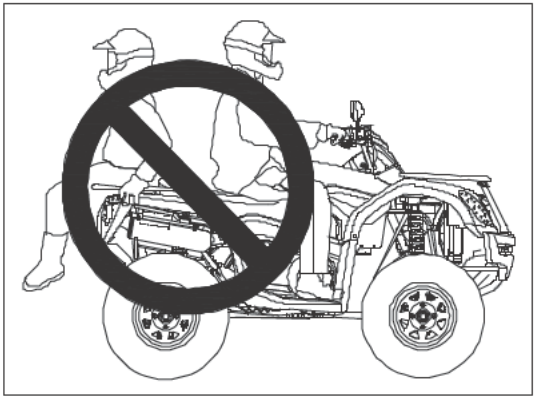

БЕЗОПАСНОСТЬ

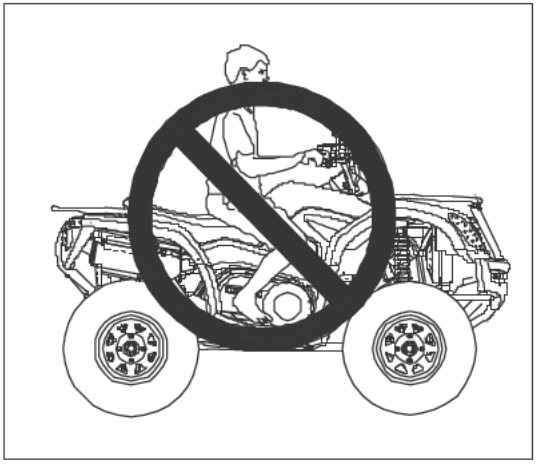

ПОТЕНЦИАЛЬНАЯ ОПАСНОСТЬ

Эксплуатация мотовездехода без шлема, средства для защиты глаз и защитной одежды.

ЧТО МОЖЕТ ПРОИЗОЙТИ

Эксплуатация мотовездехода без сертифицированного и подходящего по размеру шлема повышает риск серьёзной травмы головы или летального исхода в результате аварии. Эксплуатация транспортного средства без защитных устройств для глаз (очков, визора, маски) также может привести к несчастному случаю и, как следствие, повысить риск получения серьёзной травмы.

КАК ИЗБЕЖАТЬ ОПАСНОСТИ

Всегда используйте только сертифицированный и подходящий по типу и размеру шлем.

Всегда надевайте средства для защиты глаз (очки или маску для лица), защитные перчатки, обувь, рубашку с длинными рукавами и длинные брюки.

БЕЗОПАСНОСТЬ

⚠ ПРЕДУПРЕЖДЕНИЕ

ПОТЕНЦИАЛЬНАЯ ОПАСНОСТЬ

Никогда не совмещайте управление мотовездеходом с приёмом алкоголя и/или психоактивных препаратов (в т. ч. наркотиков).

ЧТО МОЖЕТ ПРОИЗОЙТИ

Приём алкоголя и/или психоактивных веществ (в т. ч. наркотиков) может серьёзно повлиять на оценку водителем ситуации. Время реакции увеличивается, восприятие замедляется, нарушается работа вестибулярного аппарата. Приём указанных выше веществ до или во время управления мотовездеходом может привести к серьёзной травме или летальному исходу.

КАК ИЗБЕЖАТЬ ОПАСНОСТИ

Никогда не совмещайте управление транспортным средством с приёмом алкоголя или психоактивных веществ.

⚠ ПРЕДУПРЕЖДЕНИЕ

ПОТЕНЦИАЛЬНАЯ ОПАСНОСТЬ

Управление мотовездеходом на повышенной скорости.

ЧТО МОЖЕТ ПРОИЗОЙТИ

При движении с повышенной скоростью больше шансов потерять управление мотовездеходом и попасть в аварию.

КАК ИЗБЕЖАТЬ ОПАСНОСТИ

Всегда эксплуатируйте мотовездеход на скорости, соответствующей условиям ландшафта, видимости и условиям эксплуатации, а также Вашему опыту.

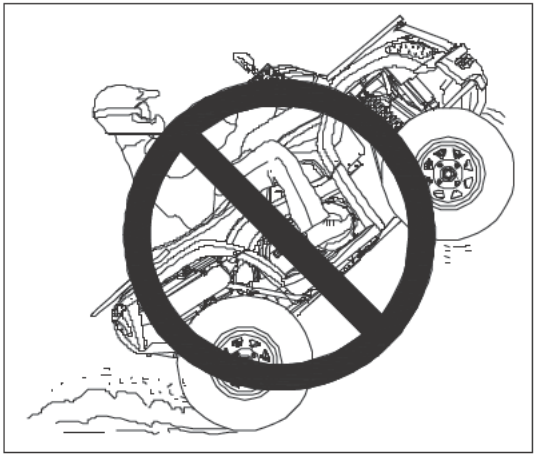

⚠ ПРЕДУПРЕЖДЕНИЕ

ПОТЕНЦИАЛЬНАЯ ОПАСНОСТЬ

Попытки двигаться с поднятыми колёсами, прыжки и другие трюки.

ЧТО МОЖЕТ ПРОИЗОЙТИ

Попытки выполнить трюки могут привести к увеличению риска аварии, включая переворот транспортного средства.

КАК ИЗБЕЖАТЬ ОПАСНОСТИ

Никогда не двигайтесь на мотовездеходе с поднятыми вверх колёсами, не совершайте на нём прыжки или иные трюки. Избегайте демонстративной манеры вождения.

⚠ ПРЕДУПРЕЖДЕНИЕ

ПОТЕНЦИАЛЬНАЯ ОПАСНОСТЬ

Пренебрежение проверкой мотовездехода перед эксплуатацией. Пренебрежение уходом за мотовездеходом.

ЧТО МОЖЕТ ПРОИЗОЙТИ

Плохой уход и пренебрежение проверкой технического состояния повышает вероятность аварии, повреждения транспортного средства или его оборудования.

КАК ИЗБЕЖАТЬ ОПАСНОСТИ

Перед каждым использованием проверяйте мотовездеход и убеждайтесь в его технической исправности. Выполняйте контрольные операции и техническое обслуживание в соответствии с Регламентом, приведённом в настоящем Руководстве.

⚠ ПРЕДУПРЕЖДЕНИЕ

ПОТЕНЦИАЛЬНАЯ ОПАСНОСТЬ

Водитель не держится обеими руками за руль и/или убирает ноги с подножек во время движения.

ЧТО МОЖЕТ ПРОИЗОЙТИ

Даже одна рука, убранная с руля, или нога, убранная с опоры во время движения, снижает возможность контроля и может повлиять на способность водителя управлять мотовездеходом, привести к потере равновесия и падению.

Если нога водителя не располагается надёжно на подножке, она может задеть заднее колесо, что приведёт к несчастному случаю или травме.

КАК ИЗБЕЖАТЬ ОПАСНОСТИ

Во время эксплуатации мотовездехода обе руки водителя всегда должны находиться на ручках руля, а обе ноги надёжно опираться на подножки.

⚠ ПРЕДУПРЕЖДЕНИЕ

ПОТЕНЦИАЛЬНАЯ ОПАСНОСТЬ

Пренебрежение советом соблюдать крайнюю осторожность при движении на мотовездеходе по незнакомой местности.

ЧТО МОЖЕТ ПРОИЗОЙТИ

На незнакомой местности могут встретиться скрытые неровности, ухабы или ямы, при преодолении которых можно потерять управление транспортным средством или опрокинуть его.

КАК ИЗБЕЖАТЬ ОПАСНОСТИ

При движении по незнакомой местности двигайтесь медленнее и соблюдайте предельную осторожность. Будьте внимательны, когда условия рельефа меняются.

⚠ ПРЕДУПРЕЖДЕНИЕ

ПОТЕНЦИАЛЬНАЯ ОПАСНОСТЬ

Неосторожное движение по крайне неровной, скользкой или рыхлой местности.

ЧТО МОЖЕТ ПРОИЗОЙТИ

Движение по крайне неровной, скользкой или рыхлой местности может негативно сказаться на силе сцепления, привести к потере контроля над транспортным средством и, как следствие, к аварии или его опрокидыванию.

КАК ИЗБЕЖАТЬ ОПАСНОСТИ

Никогда не двигайтесь по крайне неровной, скользкой или рыхлой местности, пока не приобретёте достаточного опыта управления мотовездеходом на такой поверхности. При движении по неровной, скользкой или рыхлой местности соблюдайте крайнюю осторожность.

⚠ ПРЕДУПРЕЖДЕНИЕ

ПОТЕНЦИАЛЬНАЯ ОПАСНОСТЬ

Неправильное выполнение поворота.

ЧТО МОЖЕТ ПРОИЗОЙТИ

Неправильное осуществление манёвра поворота может привести к потере контроля над транспортным средством, столкновению или опрокидыванию.

КАК ИЗБЕЖАТЬ ОПАСНОСТИ

Всегда следуйте инструкции по совершению поворота, приведённой в Руководстве по эксплуатации. Потренируйтесь поворачивать сначала на малой скорости, а затем на более высокой. Не совершайте резкие повороты на высокой скорости.

⚠ ПРЕДУПРЕЖДЕНИЕ

ПОТЕНЦИАЛЬНАЯ ОПАСНОСТЬ

Движение по слишком крутым склонам.

ЧТО МОЖЕТ ПРОИЗОЙТИ

Транспортное средство может опрокинуться.

КАК ИЗБЕЖАТЬ ОПАСНОСТИ

Никогда не двигайтесь по склонам, слишком крутым для мотовездехода или Ваших способностей. Перед движением по крутым склонам потренируйтесь на более пологих.

⚠ ПРЕДУПРЕЖДЕНИЕ

ПОТЕНЦИАЛЬНАЯ ОПАСНОСТЬ

Неправильное движение по склону вверх.

ЧТО МОЖЕТ ПРОИЗОЙТИ

Неправильное движение вверх по склону может привести к потере контроля и опрокидыванию.

КАК ИЗБЕЖАТЬ ОПАСНОСТИ

Всегда следуйте инструкциям по правильной технике движения вверх склону, приведённым в настоящем Руководстве. Перед началом движения вверх по склону всегда осматривайте местность.

Никогда не двигайтесь по склонам с уклоном более 15°. Никогда не заезжайте на склоны с очень скользкой или рыхлой поверхностью.

При движении вверх по склону перемещайте центр тяжести тела вперёд, не открывайте дроссельную заслонку резко, т. к. мотовездеход при этом может опрокинуться назад. Никогда не преодолевайте вершину на большой скорости. На другой стороне холма могут находиться препятствие, крутой скат, другое транспортное средство или человек.

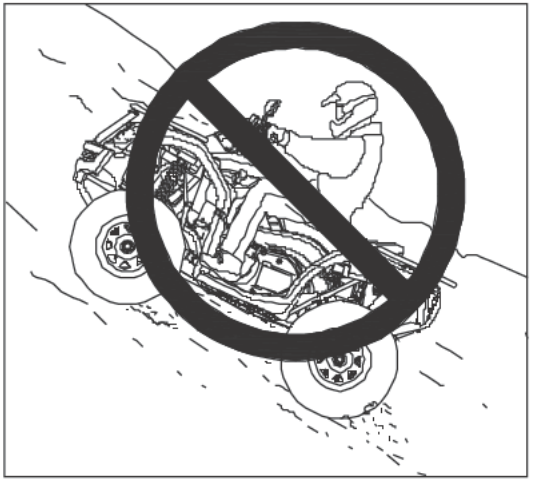

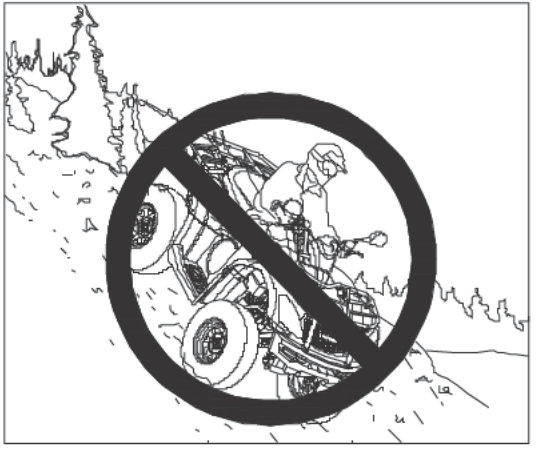

⚠ ПРЕДУПРЕЖДЕНИЕ

ПОТЕНЦИАЛЬНАЯ ОПАСНОСТЬ

Неправильное движение вниз по склону.

ЧТО МОЖЕТ ПРОИЗОЙТИ

Неправильное движение по склону вниз может привести к потере контроля и опрокидыванию.

КАК ИЗБЕЖАТЬ ОПАСНОСТИ

Всегда следуйте инструкциям о правильной технике движения по склону вниз, приведённым в настоящем Руководстве.

⚠ ПРИМЕЧАНИЕ

При движении вниз по склону необходимо использовать специальную технику торможения, см. стр. 75. Перед началом движения вниз по склону всегда осматривайте местность. Смещайте центр тяжести назад. Никогда не двигайтесь вниз по склону на высокой скорости. Никогда не двигайтесь вниз по склону под углом, при котором возможен чрезмерный крен транспортного средства на одну сторону. По возможности двигайтесь вниз по склону строго вниз.

⚠ ПРЕДУПРЕЖДЕНИЕ

ПОТЕНЦИАЛЬНАЯ ОПАСНОСТЬ

Неправильное движение поперёк склона и поворачивание на склоне.

ЧТО МОЖЕТ ПРОИЗОЙТИ

Неправильное движение поперёк склона и поворачивание на склоне может привести к потере контроля и опрокидыванию.

КАК ИЗБЕЖАТЬ ОПАСНОСТИ

Никогда не пытайтесь развернуть мотовездеход на склоне, пока не освоите технику разворота (на горизонтальной поверхности), которая описана в настоящем Руководстве, см. стр. 76.

При повороте на склоне проявляйте особую осторожность. Избегайте пересекать крутой склон поперёк.

ПРИ ПЕРЕСЕЧЕНИИ СКЛОНА ПОПЕРЁК

Всегда следуйте инструкциям, приведённым в настоящем Руководстве по эксплуатации.

Избегайте движения по слишком скользкой или рыхлой поверхности. Старайтесь перенести центр тяжести тела к той стороне мотовездехода, которая находится ближе к вершине.

⚠ ПРЕДУПРЕЖДЕНИЕ

ПОТЕНЦИАЛЬНАЯ ОПАСНОСТЬ

Двигатель глохнет, мотовездеход соскальзывает назад, водитель не соблюдает правила покидания транспортного средства после остановки при движении вверх по склону.

ЧТО МОЖЕТ ПРОИЗОЙТИ

Транспортное средство может перевернуться.

КАК ИЗБЕЖАТЬ ОПАСНОСТИ

Во время движения по склону поддерживайте равномерную скорость.

ЕСЛИ ПОЛНОСТЬЮ ПОТЕРЯНА СКОРОСТЬ ДВИЖЕНИЯ ВПЕРЁД:

Перенесите центр тяжести тела в сторону вершины. Задействуйте тормоз передних колёс. Когда мотовездеход остановится, полностью задействуйте ножной тормоз, а затем переведите рычаг селектора режимов трансмиссии в положение «P».

ЕСЛИ МОТОВЕЗДЕХОД НАЧИНАЕТ ОТКАТЫВАТЬСЯ НАЗАД:

Переместите центр тяжести тела в сторону вершины. Никогда не используйте в этой ситуации мощность двигателя. Никогда сразу и полностью не задействуйте ножной тормоз при соскальзывании транспортного средства назад. Задействуйте тормоз передних колёс. Когда мотовездеход остановится, полностью задействуйте ножной тормоз, затем переведите рычаг селектора режимов трансмиссии в положение «P».

Сходите с транспортного средства с той стороны, которая находится ближе к вершине или с любой стороны, если оно располагается на склоне по прямой линии к вершине.

Разверните мотовездеход и спуститесь вниз, следуя процедуре, описанной в настоящем Руководстве, см. стр. 75.

⚠ ПРЕДУПРЕЖДЕНИЕ

ПОТЕНЦИАЛЬНАЯ ОПАСНОСТЬ

Неправильное преодоление препятствий.

ЧТО МОЖЕТ ПРОИЗОЙТИ

Преодоление препятствий может привести к потере контроля или перевороту.

КАК ИЗБЕЖАТЬ ОПАСНОСТИ

Перед началом движения по незнакомой местности, осмотритесь на наличие возможных препятствий.

По возможности избегайте преодоления крупных препятствий, таких как большие камни или упавшие деревья. Если Вы вынуждены их преодолевать, соблюдайте предельную осторожность. Потренируйтесь в преодолении подобных преград заранее.

⚠ ПРЕДУПРЕЖДЕНИЕ

ПОТЕНЦИАЛЬНАЯ ОПАСНОСТЬ

Буксование или скольжение.

ЧТО МОЖЕТ ПРОИЗОЙТИ

Буксование или скольжение может привести к потере контроля. Если сцепление шин с подстилающей поверхностью неожиданно восстановится, мотовездеход может перевернуться.

КАК ИЗБЕЖАТЬ ОПАСНОСТИ

На скользкой поверхности, например, на льду, двигайтесь медленно и соблюдайте особую осторожность. Это существенно сократит риск выхода транспортного средства из под контроля при буксовании или заносе.

⚠ ПРЕДУПРЕЖДЕНИЕ

ПОТЕНЦИАЛЬНАЯ ОПАСНОСТЬ

Перегрузка мотовездехода или неправильная перевозка или буксировка груза.

ЧТО МОЖЕТ ПРОИЗОЙТИ

Перегрузка или буксировка могут повлиять на управляемость транспортного средства, что может привести к потере контроля или аварии.

КАК ИЗБЕЖАТЬ ОПАСНОСТИ

Никогда не превышайте расчётную нагрузку на Ваш мотовездеход.

Груз должен быть правильно распределён и надёжно закреплён. При перевозке груза или движении с прицепом уменьшайте скорость и соблюдайте дистанцию. Всегда следуйте инструкциям по перевозке груза и движению с прицепом, приведённым в настоящем Руководстве, см. стр. 68.

⚠ ПРЕДУПРЕЖДЕНИЕ

ПОТЕНЦИАЛЬНАЯ ОПАСНОСТЬ

Преодоление на мотовездеходе глубоких водных преград или водоёмов с сильным течением.

ЧТО МОЖЕТ ПРОИЗОЙТИ

Шины могут сыграть роль поплавков, в результате чего может произойти потеря силы тяги и контроля над транспортным средством, что, в свою очередь, может привести к аварии или переворачиванию.

КАК ИЗБЕЖАТЬ ОПАСНОСТИ

Избегайте движения на мотовездеходе через глубокие водоёмы или водоёмы с сильным течением. Если приходится пересекать водные преграды, а, особенно те, глубина которых превышает максимально допустимую (т. е. выше подножек, см. стр. 77), двигайтесь медленно, осторожно переносите центр тяжести, избегайте резких движений и продолжайте медленное, поступательное движение вперёд. Учитывайте фактор возможности попадания воды в агрегаты мотовездехода при форсировании водной преграды. Не допускайте резких поворотов и остановок, а также не изменяйте резко положение дроссельной заслонки. Намокшие тормоза могут снизить тормозные способности транспортного средства. После пересечения водной преграды обязательно проверяйте тормоза. Задействуйте их не сильным нажатием несколько раз, чтобы просушить тормозные диски и колодки.

⚠ ПРЕДУПРЕЖДЕНИЕ

ПОТЕНЦИАЛЬНАЯ ОПАСНОСТЬ

Неправильное движение задним ходом.

ЧТО МОЖЕТ ПРОИЗОЙТИ

Мотовездеход может наехать на препятствие или человека, в результате чего возможна серьёзная травма.

КАК ИЗБЕЖАТЬ ОПАСНОСТИ

Прежде чем начать движение задним ходом, необходимо убедиться, что позади мотовездехода отсутствует люди или какие-либо предметы. Если люди и препятствия отсутствуют, медленно начинайте движение.

⚠ ПРЕДУПРЕЖДЕНИЕ

ПОТЕНЦИАЛЬНАЯ ОПАСНОСТЬ

Эксплуатация мотовездехода с несоответствующими шинами или с ненормативным или неодинаковым давлением в шинах.

ЧТО МОЖЕТ ПРОИЗОЙТИ

Использование несоответствующих шин или эксплуатация мотовездехода с ненормативным или неодинаковым давлением в шинах может привести к потере контроля или аварии.

КАК ИЗБЕЖАТЬ ОПАСНОСТИ

Всегда используйте шины типа и размера, рекомендованного в настоящем Руководстве. Всегда поддерживайте рекомендованное давление в шинах.

⚠ ПРЕДУПРЕЖДЕНИЕ

ПОТЕНЦИАЛЬНАЯ ОПАСНОСТЬ

Использование мотовездехода с недопустимыми модификациями.

ЧТО МОЖЕТ ПРОИЗОЙТИ

Неправильная установка аксессуаров или модификация мотовездехода могут привести к изменениям в управляемости и, как следствие, к аварии.

КАК ИЗБЕЖАТЬ ОПАСНОСТИ

Запрещается модифицировать мотовездеход за счёт установки или использования неподходящих дополнительных аксессуаров. Все части и аксессуары, добавляемые к транспортному средству, должны быть оригинальными или эквивалентами, разработанными специально для этой модели мотовездехода, а также устанавливаться и использоваться в соответствии с одобренными инструкциями. Для получения более подробной информации свяжитесь с официальным дилером CFMOTO.

⚠ ПРЕДУПРЕЖДЕНИЕ

ПОТЕНЦИАЛЬНАЯ ОПАСНОСТЬ

Эксплуатация на замёрзших водоёмах.

ЧТО МОЖЕТ ПРОИЗОЙТИ

Если мотовездеход и/или водитель провалятся под лёд, может произойти серьёзная травма или наступить летальный исход.

КАК ИЗБЕЖАТЬ ОПАСНОСТИ

Запрещается эксплуатировать мотовездеход на замёрзшей водной поверхности.

⚠ ПРЕДУПРЕЖДЕНИЕ

Не оставляйте ключ зажигания в замке, чтобы избежать несанкционированного доступа к транспортному средству — это может привести к серьёзной травме или летальному исходу. Покидая транспортное средство, всегда извлекайте ключ зажигания.

⚠ ПРЕДУПРЕЖДЕНИЕ

После переворота или аварии, квалифицированный специалист дилерского сервисного центра должен ПОЛНОСТЬЮ осмотреть транспортное средство на наличие возможных повреждений.

БЕЗОПАСНОСТЬ

⚠ ПРЕДУПРЕЖДЕНИЕ

Безопасное управление этим транспортным средством требует здравого смысла и физических навыков. Плохо обучаемые люди и лица с физическими недостатками при управлении этим транспортным средством больше рискуют перевернуть транспортное средство или потерять контроль над ним, что может привести к серьёзной травме или летальному исходу.

⚠ ПРЕДУПРЕЖДЕНИЕ

Во время эксплуатации транспортного средства и сразу после неё, детали выхлопной системы — горячие. Горячие детали могут привести к серьёзным ожогам и пожару. Не прикасайтесь к горячим деталям выхлопной системы. Горючие материалы всегда держите подальше от выхлопной системы. Соблюдайте осторожность при движении по высокой, а особенно по сухой траве.

РАСПОЛОЖЕНИЕ НАКЛЕЕК С УКАЗАНИЯМИ ПО ТЕХНИКЕ БЕЗОПАСНОСТИ

Наклейки с указаниями по безопасности и их расположение

В целях обеспечения Вашей безопасности на мотовездеходе размещены предупреждающие наклейки (таблички). Внимательно прочитайте содержащиеся на каждой наклейке инструкции и неукоснительно соблюдайте их. Если наклейка истёрлась или утрачена, обратитесь к официальному дилеру CFMOTO и закажите новую.

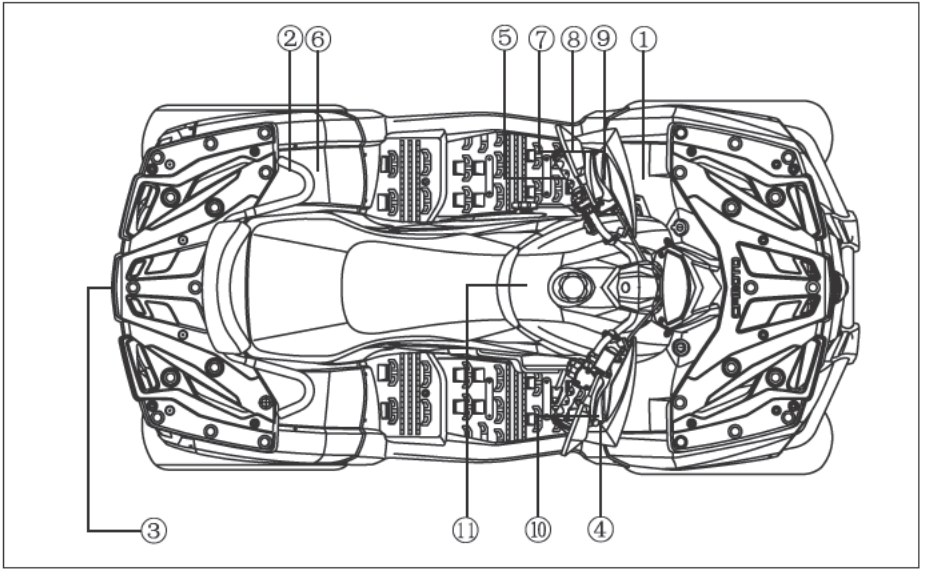

РАСПОЛОЖЕНИЕ НАКЛЕЕК С УКАЗАНИЯМИ ПО ТЕХНИКЕ БЕЗОПАСНОСТИ

①

⚠ПРЕДОСТЕРЕЖЕНИЕ

Перевозка пассажира на данной багажной площадке НЕ ДОПУСКАЕТСЯ.

МАКСИМАЛЬНАЯ НАГРУЗКА: 20 кг

②

⚠ПРЕДОСТЕРЕЖЕНИЕ

Перевозка пассажира на данной багажной площадке НЕ ДОПУСКАЕТСЯ.

МАКСИМАЛЬНАЯ НАГРУЗКА: 40 кг

③

МАКСИМАЛЬНАЯ НАГРУЗКА

ТЯГОВОЕ УСИЛИЕ:	**1470** Н (**150** кгс)
ВЕРТИКАЛЬНАЯ НАГРУЗКА:	**294** Н (**30** кгс)

④

⚠ПРЕДОСТЕРЕЖЕНИЕ

Перевозка пассажиров, не достигших 12-летнего возраста, не допускается.

Пассажир должен надежно сидеть на своем месте и крепко держаться за поручни.

7020-190103 1104

⑤

ВАЖНО

Выполняйте проверку уровня масла в силовом агрегате перед каждой поездкой.

905B-190413-US13C

РАСПОЛОЖЕНИЕ НАКЛЕЕК С УКАЗАНИЯМИ ПО ТЕХНИКЕ БЕЗОПАСНОСТИ

⑥

⚠ ПРЕДОСТЕРЕЖЕНИЕ

Неверное давление воздуха в шинах или перегрузка может привести к потере контроля над мотовездеходом. Что, в свою очередь, может стать причиной получения серьезных травм или гибели.

Давление в «холодных» шинах:

Передние: 45 кПа (6,5 psi)

Задние: 45 кПа (6,5 psi)

9CR6-190101 EU1310

⑦

⚠ ПРЕДОСТЕРЕЖЕНИЕ

Эксплуатация данного мотовездехода лицами, **не достигшими 16-летнего возраста**, увеличивает вероятность получения серьезных травм или гибели.

Эксплуатация данного мотовездехода **лицами моложе 16 лет НЕ ДОПУСКАЕТСЯ.**

7020-190101 1104

РАСПОЛОЖЕНИЕ НАКЛЕЕК С УКАЗАНИЯМИ ПО ТЕХНИКЕ БЕЗОПАСНОСТИ

⑧

⚠ ПРЕДОСТЕРЕЖЕНИЕ

Нарушение правил эксплуатации мотовездехода может привести к получению СЕРЬЕЗНЫХ ТРАВМ или ГИБЕЛИ

НАДЕВАЙТЕ ШЛЕМ И ЗАЩИТНУЮ ЭКИПИРОВКУ

ЭКСПЛУАТАЦИЯ В СОСТОЯНИИ ОПЬЯНЕНИЯ ЗАПРЕЩЕНА

Эксплуатация НЕ ДОПУСКАЕТСЯ:

- **без прохождения предварительного обучения или инструктажа.**
- **на скорости, не соответствующей навыкам водителя или условиям движения.**

ВСЕГДА:

- **во избежание переворачивания или опрокидывания на склонах, при движении по пересеченной местности и прохождении поворотов применяйте правильные приемы управления.**
- **избегайте движения по поверхностям с твердым покрытием — это может неблагоприятно сказываться на управляемости и приводить к потере контроля над мотовездеходом.**

ПРОЧИТАЙТЕ РУКОВОДСТВО ПО ЭКСПЛУАТАЦИИ. СЛЕДУЙТЕ ВСЕМ ИНСТРУКЦИЯМ И ПРЕДУПРЕЖДЕНИЯМ.

7020-190104 EU1104

⑨

СЕЛЕКТОР РЕЖИМОВ ТРАНСМИССИИ

- **Прежде чем приступить к эксплуатации, внимательно прочитайте Руководство по эксплуатации.**
- **Прежде чем переключить режим работы трансмиссии, полностью остановите мотовездеход.**
- **Включение передачи заднего хода и стояночного режима невозможно без приведения в действие тормозной системы.**

⑩

⚠ ПРЕДОСТЕРЕЖЕНИЕ

Выполнение поворотов при включенной блокировке дифференциала затруднено.

Во избежание потери контроля над мотовездеходом двигайтесь с низкой скоростью и оставляйте больше времени и места для выполнения маневров.

9010-190002 US1310

⑪

⚠ ПРЕДОСТЕРЕЖЕНИЕ

Перевозка более одного пассажира не допускается!

Никогда не начинайте движение, предварительно не убедившись, что пассажир сидит на своем месте надежно!

Во время движения пассажир должен крепко держаться за поручни!

ЭКИПИРОВКА

Всегда надевайте одежду, соответствующую назначению поездки. Движение на мотовездеходе требует специальной защитной одежды для комфорта и снижения риска получения травмы.

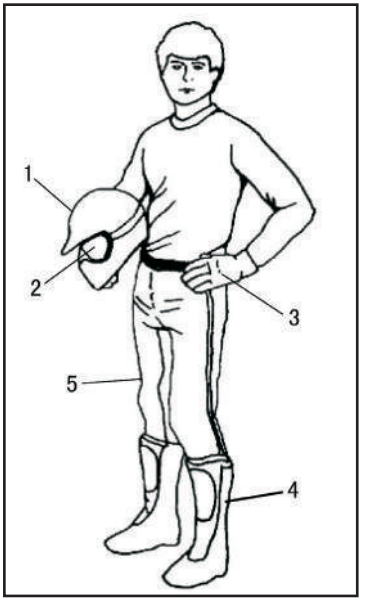

1. Шлем

Шлем — наиболее важный с точки зрения обеспечения безопасности предмет защитной экипировки. Подходящий шлем может предотвратить серьёзную травму головы.

2. Защита глаз

Для правильной защиты глаз недостаточно солнечных очков. Защитные очки или маска шлема представляют собой лучшую защиту для глаз. Их необходимо содержать в чистоте, они должны быть ударопрочными.

3. Перчатки

Перчатки в стиле «OFF-ROAD» со специальными накладками — лучший выбор для комфорта и безопасности.

4. Обувь

Лучшая обувь — пара ботинок выше икр, с задниками, наподобие ботинок для мотокросса.

5. Одежда

Всегда надевайте одежду с длинными рукавами и длинные брюки для защиты рук и ног. Лучшую защиту обеспечивают специальные брюки с накладками на колени и свитер с накладками на плечи.

⚠ ПРЕДУПРЕЖДЕНИЕ

Активация режима «Override» при полностью открытой дроссельной заслонке может привести к потере контроля над транспортным средством и, как следствие, к серьёзной травме или летальному исходу. Всегда отпускайте рычаг дроссельной заслонки, прежде чем нажать кнопку включения режима «Override».

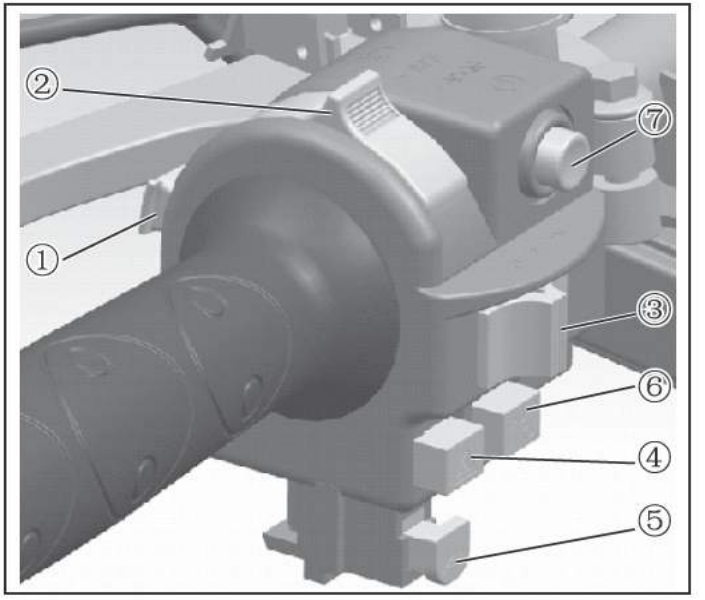

Переключатель «Override» ①

При включении полного привода с блокировкой дифференциала или передачи заднего хода скорость движения мотовездехода автоматически ограничивается. Если условия всё-таки требуют большей мощности двигателя в этих режимах при движении вперёд или назад (снятия ограничения скорости), нажмите и удерживайте этот переключатель. Более подробная информация о включении блокировки переднего дифференциала приведена на стр. 53. При отпускании переключателя функция ограничения скорости в этих режимах восстанавливается. Когда переключатель нажат, на щитке приборов горит световой индикатор.

② **Переключатель световых приборов**

Переключатель световых приборов имеет три фиксированных положения: «≡D», «≡D», «OFF».

≡D когда переключатель находится в этом положении, включен дальний свет фар, передние и задний габаритные огни, подсветка номерного знака, панель приборов.

≡D когда переключатель находится в этом положении, включен ближний свет фар, передние и задний габаритные огни, подсветка номерного знака, панель приборов.

OFF когда переключатель находится в этом положении, все световые приборы, за исключением дневных ходовых огней, выключены.

③ **Переключатель указателей поворота**

Переведите переключатель влево, включится левый указатель поворота и соответствующий индикатор на панели приборов.

Переведите переключатель вправо, включится правый указатель поворота и соответствующий индикатор на панели приборов.

④ **Копка включения аварийной сигнализации**

Нажатие кнопки ⚠ приводит к включению передних и задних указателей поворота и световых индикаторов указателей поворота на панели приборов.

⚠ ОСТОРОЖНО

Не оставляйте включёнными фары при выключенном двигателе дольше 15 минут. Аккумулятор может разрядиться до такой степени, что его заряда не хватит для запуска двигателя стартером. Если такое случится, снимите и зарядите аккумуляторную батарею.

⑤ Кнопка включения звукового сигнала

Нажмите кнопку, чтобы включить звуковой сигнал.

⑥ Выключатель двигателя

Когда выключатель находится в положении ⊗, двигатель остановлен.

Когда выключатель находится в положении ↻, двигатель может быть запущен.

⑦ Кнопка запуска двигателя

Когда ключ в замке зажигания находится в положении «ON», а выключатель двигателя — в положении ↻, нажмите данную кнопку, чтобы запустить двигатель.

Тормоза

Рычаг тормоза передних колёс

Рычаг тормоза передних колёс ① располагается на руле, с правой стороны. Нажмите на рычаг, чтобы привести в действие тормозные механизмы передних колёс.

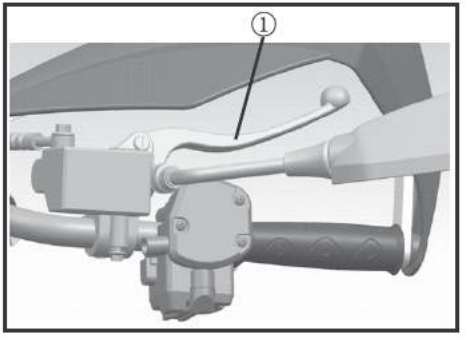

Педаль главной тормозной системы

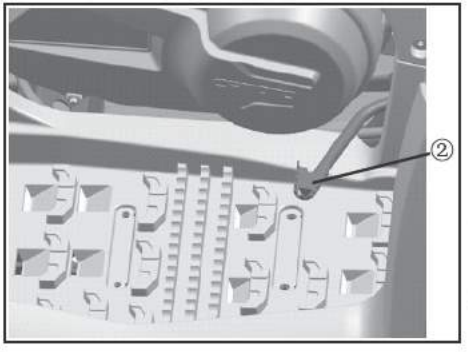

Педаль тормоза ② располагается с правой стороны мотовездехода. Нажмите на педаль, чтобы привести в действие тормозные механизмы передних и задних колёс.

Рычаг заднего тормоза

Рычаг заднего тормоза ③ располагается на руле, с левой стороны. Нажмите на рычаг, чтобы привести в действие тормозной механизм задних колёс.

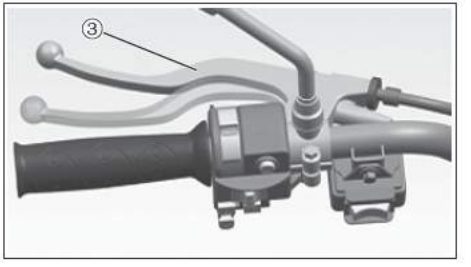

Перед поездкой всегда проверяйте уровень тормозной жидкости. При нажатии на рычаг или педаль тормоза должно ощущаться заметное сопротивление. Если при нажатии рычага или педали сопротивление не ощущается (рычаг или педаль «мягкие»), возможна утечка или низкой уровень тормозной жидкости в главных тормозных цилиндрах. Необходимо устранить выявленные неисправности до начала поездки. Для выполнения квалифицированной диагностики или ремонта обратитесь к авторизованному дилеру CFMOTO.

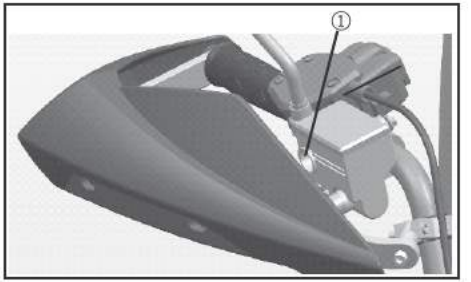

Тормозная жидкость

Перед каждой поездкой проверяйте уровень тормозной жидкости как в компенсационном бачке главной тормозной системы, так и в компенсационном бачке тормозной системы передних колёс. Компенсационный бачок тормозной системы передних колёс ① располагается справа на руле.

Компенсационный бачок главной тормозной системы располагается рядом с правой подножкой пассажира. Уровень жидкости в компенсационном бачке тормозной системы передних колёс можно определить, взглянув на контрольное окно, расположенное на боковой поверхности бачка. Если уровень располагается ниже метки («LOWER»), долейте тормозную жидкость, аналогичную той, которая уже находится в компенсационном бачке.

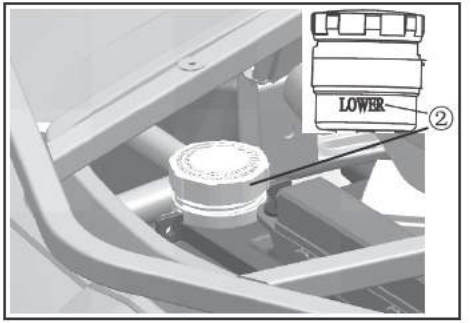

⚠ ПРЕДУПРЕЖДЕНИЕ

Переполнение компенсационных бачков тормозных цилиндров может привести к «прихватыванию» тормозов или к их блокировке и, как следствие, к серьёзной травме или летальному исходу. Поддерживайте уровень тормозной жидкости на рекомендуемом уровне. Не заливайте чрезмерное количество тормозной жидкости.

⚠ ПРИМЕЧАНИЕ

При проведении проверки уровней тормозной жидкости мотовездеход должен стоять на ровной горизонтальной площадке, а руль должен находиться в положении для движения прямо. Если уровень тормозной жидкости располагается ниже метки «LOWER», долейте тормозную жидкость DOT3 или DOT4. Не переливайте тормозную жидкость.

⚠ ПРЕДУПРЕЖДЕНИЕ

Никогда не храните и не используйте жидкость из открытой ранее бутылки с тормозной жидкостью. Тормозная жидкость гигроскопична (она очень быстро впитывает влагу из воздуха). Влага приводит к снижению температуры кипения тормозной жидкости, что влечёт за собой преждевременное уменьшение эффективности работы тормозов и увеличивает вероятность аварии и серьёзной травмы. После вскрытия ёмкости с тормозной жидкостью всегда утилизируйте остаток, если невозможно обеспечить её хранение в герметичной таре.

Стояночный тормоз

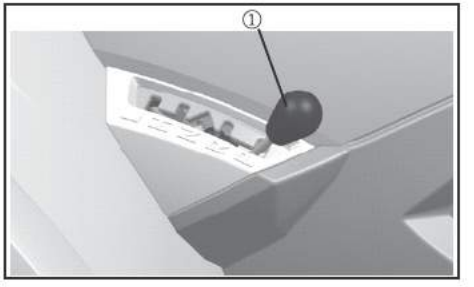

Если вы хотите поставить мотовездеход на стоянку, переведите рычаг селектора режимов трансмиссии ① в положение «P».

⚠ ОСТОРОЖНО

Прежде чем переместить рычаг селектора режимов трансмиссии в положение «P», всегда нажимайте педаль тормоза. Покачайте мотовездеход вперёд-назад и убедитесь, что субтрансмиссия находится в стояночном режиме.

Важные меры предосторожности

При стоянке мотовездехода на склоне не полагайтесь исключительно на стояночный тормоз. Для предотвращения скатывания мотовездехода всегда блокируйте колёса со стороны, дальней от вершины.

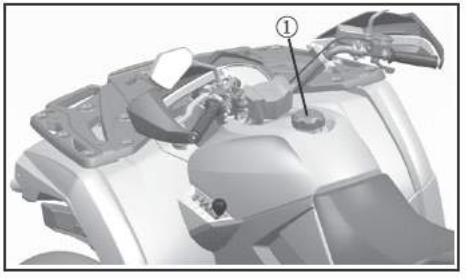

Топливный бак

Чтобы завернуть крышку топливного бака ①, поворачивайте её по часовой стрелке.

Меры безопасности при обращении с топливом

⚠ ПРЕДУПРЕЖДЕНИЕ

Бензин является легковоспламеняемым и, при определённых условиях, взрывоопасным веществом.

- **При работе с бензином всегда соблюдайте крайнюю осторожность.**
- **Заправку бензином всегда производите при выключенном двигателе, на открытом воздухе или в хорошо проветриваемом помещении.**
- **Никогда не перевозите бензин в пластиковой ёмкости. Статическое электричество может вызвать искру, которая, в свою очередь, может привести к воспламенению паров топлива.**
- **Никогда не курите и не допускайте возникновения открытого огня и искр рядом с местом заправки или хранения бензина.**
- **Не заливайте в бак слишком много топлива. Не заполняйте горловину бака.**
- **При попадании бензина на кожу или одежду немедленно промойте это место водой с мылом, одежду смените.**
- **Никогда не запускайте двигатель и не оставляйте его работать в закрытом помещении. Выхлопные газы ядовиты и могут очень быстро привести к потере сознания или летальному исходу.**

⚠ ПРЕДУПРЕЖДЕНИЕ

Отработавшие газы двигателя содержат химические вещества, которые могут становиться причиной онкологических заболеваний, врождённых пороков развития или других нарушений репродуктивной функции. Данное транспортное средство должно эксплуатироваться только на открытом воздухе или в хорошо проветриваемых местах.

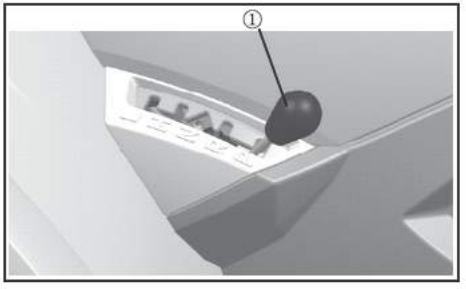

Рычаг селектора режимов трансмиссии

Рычаг селектора режимов трансмиссии ① располагается с левой стороны транспортного средства. Рычаг может занимать следующие фиксированные положения:

«L»: пониженная передача;

«H»: повышенная передача;

«N»: нейтраль;

«R»: передача заднего хода;

«P»: стояночное положение (включена механическая блокировка суб-трансмиссии);

При переключении между положениями «N», «R», «P» необходимо нажимать на педаль тормоза.

Ручной стартер

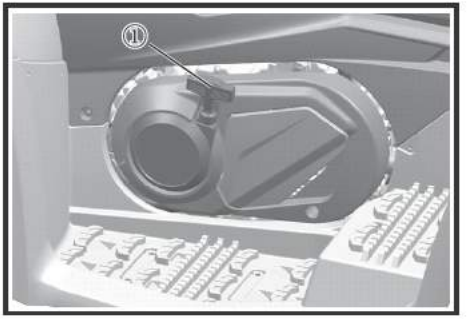

Если уровень заряда аккумуляторной батареи недостаточен для запуска двигателя, воспользуйтесь ручным стартером ①.

Возможность эксплуатации транспортного средства сохраняется, даже в случае разряда аккумуляторной батареи. Рукоятка ручного стартера располагается на левой стороне транспортного средства.

Двигатель оборудован декомпрессором, который позволяет облегчить запуск двигателя с помощью ручного стартера. При увеличении частоты вращения коленчатого вала декомпрессор отключается.

1. Установите мотовездеход на ровной горизонтальной площадке и переведите рычаг селектора режимов трансмиссии в положение «P».
2. Крепко сожмите рукоятку стартера и слегка потяните трос для вхождения механизма стартера в зацепление с муфтой коленчатого вала.
3. Энергично потяните рукоятку и запустите двигатель.

Не вытягивайте трос слишком далеко, чтобы не повредить ручной стартер. Не вытягивайте трос до остановки. Если рукоятка ручного стартера установлена на место неправильно, возможно попадание воды и повреждение механизма. Убедитесь, что рукоятка полностью установлена на корпус стартера, особенно при вождении во влажных условиях.

ЭЛЕМЕНТЫ УПРАВЛЕНИЯ И ИХ СВОЙСТВА

Изменение режимов работы трансмиссии

Мотовездеход оборудован включателем привода 2WD/4WD и включателем блокировки дифференциала переднего моста в режиме полного привода LOCK/4WD (блокиратор дифференциала переднего моста в режиме полного привода) ②. Выберите режим работы трансмиссии, соответствующий рельефу местности и условиям движения.

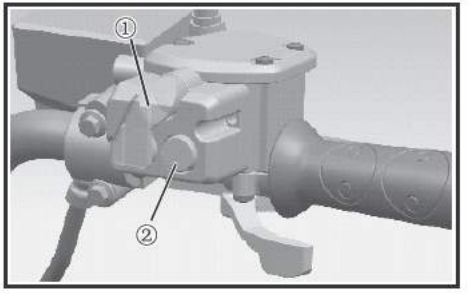

- 2WD: крутящий момент от двигателя передаётся только на задние колеса.
- 4WD: крутящий момент от двигателя передается как на задние, так и на передние колеса. При этом, в случае пробуксовки одного из передних колёс, мощность будет передаваться на задний мост и на то колесо, которое буксует.
- 4WD LOCK: крутящий момент двигателя передается на задние и передние колеса, но дифференциал передней оси заблокирован. В отличие от режима 4WD, все колёса вращаются с одинаковой скоростью и мощность передаётся на все колёса в любом случае.

Переключатель 2WD/4WD

Переключатель 2WD/4WD ② располагается справа на руле. Чтобы переключиться из режима 2WD в режим 4WD, остановите мотовездеход и переведите переключатель ② в положение «4 WD» (кнопка нажата). Когда редуктор переднего моста находится в режиме 4WD, на панели приборов горит индикатор «». Чтобы переключиться из режима 4WD в режим 2WD, остановите мотовездеход, убедитесь, что флажок ① находится на переключателе блокировки дифференциала, а затем установите переключатель ② в положение «2WD». Когда редуктор переднего моста находится в режиме 2WD, на панели приборов горит индикатор «».

Переключатель блокировки дифференциала переднего моста «LOCK»/«4WD»

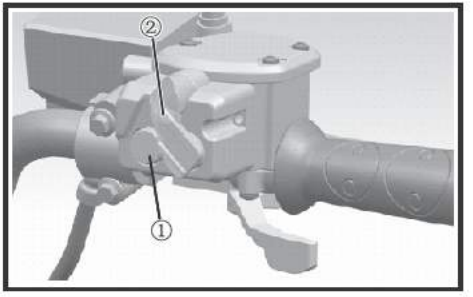

Чтобы заблокировать дифференциал переднего моста в режиме полного привода, остановив мотовездеход и убедившись, что включен режим 4WD, переведите флажок ② на переключатель 2WD/4WD, а затем установите переключатель ① в положение «LOCK», когда дифференциал переднего моста будет заблокирован, на панели приборов загорится индикатор «⛓».

⚠ ПРЕДУПРЕЖДЕНИЕ

- **Когда переключатель находится в положении «LOCK», соответствующий индикатор будет мигать до тех пор, пока дифференциал переднего моста не будет полностью заблокирован.**
- **Поворот руля влево-вправо при мигании индикатора облегчит включение блокировки.**
- **До тех пор, пока блокировка дифференциала полностью не включилась, а световой индикатор «⛓» не перестал мигать, начинать движение не разрешается. Допустимо лишь чуть стронуться с места до момента окончательного срабатывания механизма (окончательное срабатывание блокиратора сопровождается хорошо слышимым щелчком).**
- **Скорость движения мотовездехода в режиме полного привода с включенной блокировкой дифференциала ограничена до 35 км/ч.**

Однако, если условия требуют задействовать всю мощность двигателя для движения вперёд или назад (отключить ограничение скорости в режиме «4WD LOCK»), нажмите и удерживайте кнопку «OVERRIDE»

Рычаг привода дроссельной заслонки

Когда двигатель работает, перемещение рычага привода дроссельной заслонки ① изменяет частоту вращения коленчатого вала. Регулируйте скорость, варьируя положение дросселя. Поскольку дроссель подпружинен, то при снятии пальца с рычага скорость движения мотовездехода уменьшается и двигатель возвращается в режим холостого хода. Прежде чем запустить двигатель, убедитесь, что рычаг дроссельной заслонки перемещается плавно и без заеданий. Убедитесь, что сразу после отпускания рычага дроссельной заслонки двигатель переходит в режим холостого хода.

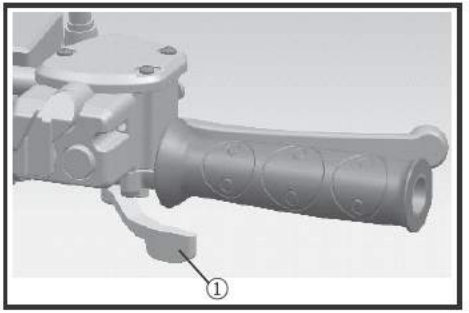

⚠ ОСТОРОЖНО

Перед запуском двигателя проверьте работу рычага привода дроссельной заслонки. Если рычаг заедает, выясните причину неисправности. Устранить неисправность необходимо до начала движения. Свяжитесь с официальным дилером CFMOTO, если не можете выяснить причину и решить проблему самостоятельно.

Ограничитель открывания дросселя

Ограничитель предотвращает полное открытие дроссельной заслонки, даже если рычаг дросселя нажат до упора.

Заворачивание регулировочного винта ② ограничивает максимальную мощность двигателя и уменьшает максимальную скорость мотовездехода.

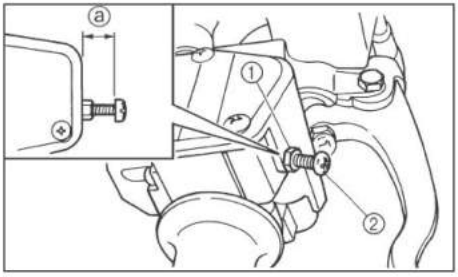

⚠ ОСТОРОЖНО

Не выворачивайте регулировочный винт более чем на 12 мм. Всегда проверяйте, чтобы свободный ход рычага дросселя составлял 3–5 мм.

ЭЛЕМЕНТЫ УПРАВЛЕНИЯ И ИХ СВОЙСТВА

Замок зажигания

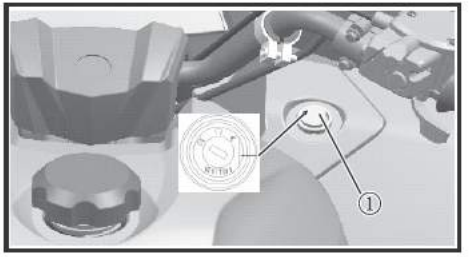

: когда ключ в замке зажигания находится в этом положении, двигатель мотовездехода может быть запущен. При переводе переключателя световых приборов в соответствующее положение происходит включение фар и задних фонарей. Возможно использование лебёдки. Когда ключ находится в этом положении, извлечь его из замка зажигания невозможно.

: все электрические цепи выключены. Когда ключ находится в этом положении, его можно извлечь из замка зажигания.

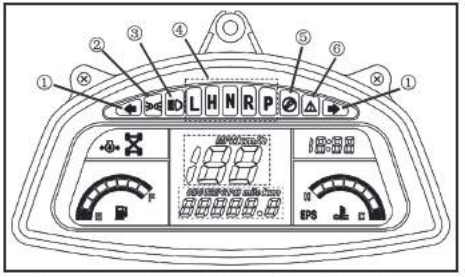

① Индикаторы указателей поворота
② Индикатор габаритных огней
③ Индикатор дальнего света фар
④ Индикаторы режимов субтрансмиссии
⑤ Индикатор системы управления двигателем (EFI)
⑥ Индикатор режима «Override»

Индикаторы и сигнальные лампы

① **Индикаторы указателей поворота** (левых и правых). Нажмите переключатель влево — загорится левый указатель поворота и соответствующий индикатор на панели приборов.

Нажмите переключатель вправо — загорится правый указатель поворота и соответствующий индикатор на панели приборов.

Нажатие кнопки приводит к включению передних и задних указателей поворота и световых индикаторов указателей поворота на панели приборов, более подробная информация приведена на стр. 42.

② Индикатор габаритных огней

Данный индикатор горит, когда переключатель световых приборов находится в следующих положениях: дальний свет фар («≣◯»), ближний свет фар («≣◯») и габаритные огни («ΞOOΞ»). Более подробная информация приведена на стр. 42.

③ Индикатор дальнего света фар (≣◯)

Данный индикатор загорается когда переключатель световых приборов переводится в положение «≣◯».

④ Индикаторы режимов субтрансмиссии («L», «H», «N», «R», «P»)

Индикатор пониженной передачи «L» загорается при выборе пониженной передачи (L).

Индикатор повышенной передачи «H» загорается при выборе повышенной передачи (H).

Индикатор нейтрального положения «N» загорается при выборе нейтрального положения (N).

Индикатор заднего хода «R» загорается при выборе заднего хода (R).

Индикатор стояночного тормоза «P» загорается при перемещении рычага селектора в положение «P» (стоянка). Более подробная информация приведена на стр. 50.

⑤ Индикатор системы управления двигателем (EFI)

Данный индикатор загорается при возникновении неисправностей системы управления двигателем (EFI), более подробная информация приведена на стр. 133.

⑥ Индикатор режима «Override»

Данный индикатор загорается при нажатии соответствующего переключателя. При использовании режима Override будьте предельно осторожны.

ЭЛЕМЕНТЫ УПРАВЛЕНИЯ И ИХ СВОЙСТВА

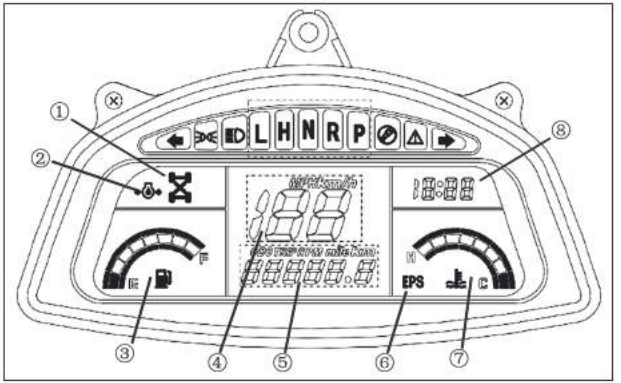

① *Индикатор полного привода*
② *Сигнальная лампа давления масла*
③ *Указатель уровня топлива*
④ *Спидометр*
⑤ *Одометр*
⑥ *Индикатор электрического усилителя руля EPS*
⑦ *Указатель температуры охлаждающей жидкости*
⑧ *Часы*

Панель приборов

1. Индикатор полного привода

Служит для отображения режимов работы трансмиссии, выбранных с помощью переключателей, расположенных на правой стороне руля.

Если выбран режим 2WD, отображается «».

Если выбран режим 4WD, отображается «».

Если выбран режим 4WD LOCK, отображается «», см. стр. 52.

Совет: Соответствующий индикатор загорится только после окончательного включения выбранного режима, потому что коммутация сигнальных цепей осуществляется через сервопривод, установленный на картере переднего редуктора.

2. Сигнальная лампа давления масла

Если давление масла в системе смазки силового агрегата опускается ниже нормального значения, загорается данная сигнальная лампа, если нормальное значение давления масла восстанавливается, сигнальная лампа гаснет.

3. Указатель уровня топлива

Указатель служит для отображения остатка топлива в баке. F — топливный бак полон, E — необходимо заправить топливо. Если отображается только один сектор указателя уровня топлива, значит топлива в баке осталось максимум на 50 км пробега — необходимо заправить топливо как можно скорее.

4. Спидометр

Отображает скорость движения мотовездехода в цифровом виде. Возможно отображение показаний как в метрических единицах измерения, так и в единицах измерения, принятых в США и Великобритании, см. стр. 60.

5. Одометр

Отображает пробег мотовездехода в цифровом виде. Возможно отображение показаний как в метрических единицах измерения, так и в единицах измерения, принятых в США и Великобритании, см. стр. 60.

6. Индикатор электрического усилителя рулевого управления (EPS)

Данный индикатор используется только на мотовездеходах, оборудованных электрическим усилителем рулевого управления, более подробная информация приведена на стр. 133.

7. Указатель температуры охлаждающей жидкости

Используется для отображения текущей температуры охлаждающей жидкости. C — зона низких температур. H — зона высоких температур. Как чрезмерно высокая, так и слишком низкая температура могут являться признаком неисправности. Если температура слишком низкая, необходимо прогреть двигатель, дав ему поработать на оборотах холостого хода. Если температура слишком высока, остановите мотовездеход и, во избежание закипания охлаждающей жидкости, заглушите двигатель. Следите за тем, чтобы значения температуры не выходили за пределы диапазона нормальных значений.

⚠ ПРИМЕЧАНИЕ

Продолжительная эксплуатация в сложных условиях или движение тяжело нагруженного мотовездехода могут приводить к перегреву двигателя.

8. Часы

Отображают текущее время. Информация по настройке часов приведена на стр. 60.

Изменение настроек панели приборов

Настройка	Показания	Действие	Результат
Изменение единиц измерения (метр./брит.)	скорость/пробег	продолжительное нажатие кнопки ①	Метрическая←→Британская
Изменение показаний одометра	пробег	кратковременное нажатие кнопки ①	ODO (одометр) →TRIP (суточный пробег) → RPM (обороты) → ODO
Сброс счетчика пробега	счетчик пробега	продолжительное нажатие кнопки ①	Обнуление счетчика пробега
Часы/изменение часов	время	кратковременное нажатие кнопки ②	Последовательное увеличение показаний в позиции «часы» (0–12)
Часы/изменение минут	время	продолжительное нажатие кнопки ②	Последовательное увеличение показаний в позиции «минуты» (0–59)

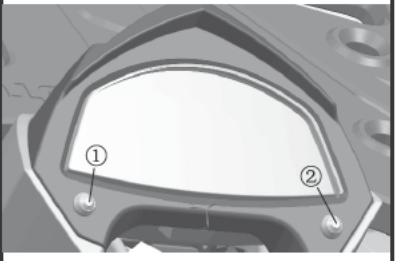

Дополнительное оборудование

Электрическая розетка 12 В позволяет подключать дополнительные приборы, например, переноску. По вопросам возможности подключения конкретного дополнительного оборудования обращайтесь к авторизованному дилеру CFMOTO.

Обкатка

Период обкатки чрезвычайно важен для Вашего нового мотовездехода. Проведение обкатки в соответствии с требованиями настоящего Руководства настолько же просто для Вас, насколько важно для транспортного средства. Бережное обращение с новым двигателем обеспечит его более эффективную работу и долгий срок службы. Внимательно соблюдайте описанную ниже процедуру.

⚠ ОСТОРОЖНО

Не перевозите грузы и не производите буксировку в первые 400–600 км пробега. Не открывайте дроссель полностью. Злоупотребление чрезмерным открытием дросселя в период обкатки может повредить компоненты двигателя и уменьшить ресурс его работы.

В период обкатки старайтесь длительно не открывать заслонку, особенно в первое время, более чем на 1/2 хода.

После успешного завершения периода обкатки можно начать обычную эксплуатацию мотовездехода.

Использование нерекомендованных масел может привести к серьезным повреждениям двигателя. Мы рекомендуем использовать полусинтетические масла SAE 15W/40 API SG, (при эксплуатации при низких температурах могут применяться аналогичные масла с характеристиками SAE 5W–30, SAE10W–30/API SG), которые разработаны специально для 4-тактных мотоциклетных двигателей.

Прежде чем приступить к эксплуатации, выполните следующие операции:

1. Заполните топливный бак неэтилированным бензином с октановым числом 95.
2. Установите мотовездеход на ровную горизонтальную площадку, чтобы проверить уровень масла в силовом агрегате. При необходимости доведите уровень масла до нормы. Уровень масла должен располагаться между метками «Min» и «Max», расположенными на маслоизмерительном щупе. **Проверка уровня масла осуществляется при не завёрнутом маслоизмерительном щупе.**

3. Сначала двигайтесь медленно. Выберите свободное пространство, чтобы познакомиться с возможностями транспортного средства и особенностями его управления.
4. Попробуйте двигаться с разными положениями дроссельной заслонки. Не позволяйте двигателю продолжительное время работать на оборотах холостого хода.
5. Регулярно проверяйте уровни рабочих жидкостей, и убеждайтесь в нормальном функционировании органов управления. Выполняйте контрольные операции, указанные в перечне проверок, выполняемых перед поездкой, см. ниже.
6. Перевозите только лёгкие грузы.
7. Произведите замену масла и фильтра через 400–600км пробега.

Проверка мотовездехода перед поездкой

⚠ ПРЕДУПРЕЖДЕНИЕ

Отказ от проведения проверки мотовездехода перед каждой поездкой может привести к получению серьезных травм или гибели. Проверяйте мотовездеход перед каждой поездкой, чтобы убедиться, что он находится в технически исправном состоянии.

Перечень проверок, выполняемых перед поездкой		
Компонент, система	**Операции**	**Страница**
Тормозная система (ход рычагов и педали, износ колодок)	Убедиться в нормальном функционировании	43, 109, 110
Тормозная жидкость	Проверить уровень	107
Подвеска передних колёс	Проверить и смазать в случае необходимости	
Подвеска задних колёс	Проверить и смазать в случае необходимости	111

Перечень проверок, выполняемых перед поездкой		
Компонент, система	**Операции**	**Страница**
Рулевое управление	Убедиться, что компоненты рулевого управления перемещаются свободно и без заеданий	
Шины	Проверить состояние и давление воздуха в шинах	138
Колёса/крепёж	Проверить, убедиться в надёжности затяжки	112
Гайки, болты, крепёж рамы	Проверить, убедиться в надёжности затяжки	112
Масло в силовом агрегате	Проверить и, при необходимости, довести уровень до нормы	91
Топливо	Проверить наличие топлива в баке	
Масло в редукторах	Проверить и, при необходимости, довести уровень до нормы, убедиться в отсутствии утечек	94, 95
Охлаждающая жидкость	Проверить и, при необходимости, довести уровень до нормы	96
Шланги системы охлаждения	Убедиться в отсутствии утечек	
Дроссельный узел	Убедиться в нормальном функционировании привода дроссельной заслонки	54
Воздушный фильтр	Проверить и, при необходимости, провести чистку воздушного фильтра	102
Воздуховоды корпуса воздушного фильтра	Проверить и, при необходимости, очистить	
Дренажный резервуар корпуса воздушного фильтра	Проверить и, при необходимости, очистить	102
Чёткость переключения режимов трансмиссии	Убедиться в нормальном функционировании	50
Световые индикаторы/ переключатели	Убедиться в нормальном функционировании	58
Световые приборы	Проверить функционирование	116
Аккумулятор, клеммы проводов	Убедиться, что полностью заряжен, клеммы чистые, затянуты	113

УПРАВЛЕНИЕ ТРАНСПОРТНЫМ СРЕДСТВОМ

Запуск двигателя

Запуск холодного двигателя

⚠ ПРЕДУПРЕЖДЕНИЕ

Выхлопные газы ядовиты, они содержат угарный газ и могут очень быстро привести к потере сознания или летальному исходу. Никогда не запускайте двигатель в закрытом помещении.

⚠ ОСТОРОЖНО

Если начать движение на транспортном средстве непосредственно после запуска двигателя, возможен выход двигателя из строя. Перед началом эксплуатации двигатель необходимо прогреть в течение нескольких минут.

Запуск холодного двигателя

1. Нажмите педаль тормоза.
2. Поверните ключ в замке зажигания в положение «◯», переведите выключатель двигателя в положение «ON».
3. Переместите рычаг селектора режимов трансмиссии в нейтральное положение.

⚠ ПРИМЕЧАНИЕ

Если рычаг селектора находится в нейтральном положении, на щитке приборов должен гореть соответствующий индикатор. Если индикатор не загорается, обратитесь к дилеру для проверки электрооборудования и/или системы переключения режимов трансмиссии.

Если педаль тормоза нажата, двигатель можно запустить при любом положении рычага селектора. Однако рекомендуется перед запуском двигателя переключаться на нейтраль или в парковочное положение.

4. Полностью отпустите рычаг газа и нажмите кнопку запуска двигателя.

Если двигатель не запускается, отпустите кнопку. Выждите несколько секунд и повторите попытку запуска. Каждая попытка должна быть максимально непродолжительной (не более 10 секунд), чтобы сэкономить энергию аккумулятора.

Если аккумулятор разряжен, снимите его и зарядите с помощью зарядного устройства до напряжения 12,8–13,0 В. Необходимо использовать зарядное устройство **специально предназначенное для зарядки необслуживаемых аккумуляторных** батарей.

5. Прогрейте двигатель, пока обороты холостого ходе не стабилизируются, и только после этого начинайте движение.

⚠ ОСТОРОЖНО

Перед первым запуском двигателя ознакомьтесь с разделом «Обкатка».

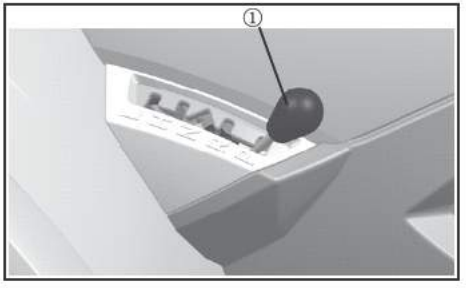

Выбор режима работы трансмиссии и движение задним ходом

⚠ ОСТОРОЖНО

Перед изменением режима работы трансмиссии необходимо отпустить рычаг дроссельной заслонки и полностью остановить мотовездеход, приведя в действие тормозную систему. В противном случае возможно повреждение трансмиссии.

Переключение: нейтраль – повышенная передача

1. Отпустите рычаг дроссельной заслонки и полностью остановите мотовездеход.
2. Включите повышенную передачу, переместив рычаг ① вдоль направляющей селектора в положение «H».

⚠ ПРИМЕЧАНИЕ

Убедитесь, что рычаг селектора установлен в желаемое положение.

3. Плавно нажимайте рычаг управления дроссельной заслонкой.

Переключение: повышенная передача – пониженная передача

1. Отпустите рычаг дроссельной заслонки и полностью остановите мотовездеход.
2. Нажмите педаль тормоза, включите пониженную передачу, переместив рычаг ① вдоль направляющей селектора в положение «L».

Переключение: пониженная передача – повышенная передача

1. Отпустите рычаг дроссельной заслонки и полностью остановите мотовездеход.
2. Переместив рычаг ① вдоль направляющей селектора, установите его в положение «H».

Переключение: нейтраль – передача заднего хода

⚠ ПРИМЕЧАНИЕ

Рычаг селектора не может быть переведен в положение «R», пока не будет нажата педаль тормоза.

1. Отпустите рычаг дроссельной заслонки и полностью остановите мотовездеход.
2. Нажмите педаль тормоза, переведите рычаг ① из положения «N» в положение «R», переместив его вдоль направляющей селектора.

⚠ ПРИМЕЧАНИЕ

Когда включена передача заднего хода, должен гореть соответствующий индикатор. Горящий световой индикатор должен соответствовать выбранному режиму работы трансмиссии, если индикатор не включается, обратитесь к авторизованному дилеру CFMOTO. Световой индикатор может не загореться, пока мотовездеход не начнёт движение (такое положение дел обусловлено спецификой работы датчика заднего хода и коробки передач).

4. Убедитесь, что позади мотовездехода отсутствуют люди или какие-либо препятствия, а затем отпустите педаль тормоза.
5. Плавно нажимайте рычаг дроссельной заслонки и, продолжая смотреть назад, начинайте движение задним ходом.

⚠ ПРЕДУПРЕЖДЕНИЕ

Прежде чем включить передачу заднего хода, убедитесь, что позади мотовездехода отсутствуют люди или какие-либо препятствия. Убедившись в безопасности, медленно начинайте движение.

Переключение: передача заднего хода – стояночная передача

1. Отпустите рычаг дроссельной заслонки и полностью остановите мотовездеход.
2. Нажмите педаль тормоза и переведите рычаг из положения «R» в положение «P».

Перевозка груза

⚠ ПРЕДУПРЕЖДЕНИЕ

Перегрузка, нарушение правил перевозки грузов или буксировки прицепа может повысить риск потери контроля над транспортным средством или привести к нестабильной работе тормозов. При перевозке груза всегда соблюдайте следующие меры предосторожности:

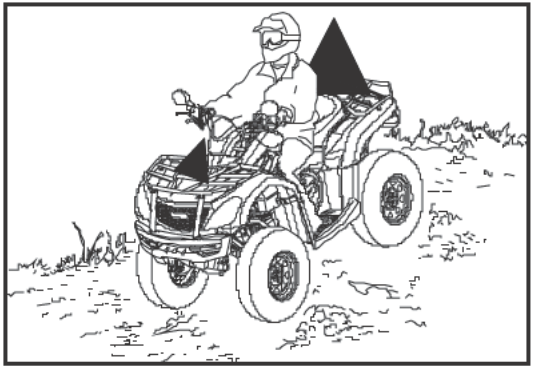

- **Не превышайте максимально допустимую нагрузку на транспортное средство.**
- **Снижайте скорость движения и оставляйте больше места для торможения.**
- **При эксплуатации мотовездехода на пересеченной местности или склонах снижайте скорость и перевозите минимальный груз, чтобы обеспечить стабильные условия движения.**
- **Груз на заднем багажнике транспортного средства должен располагаться как можно ближе к передней части мотовездехода и как можно ниже. При перевозке высоких грузов центр тяжести смещается вверх, что создает менее**

стабильные условия вождения. Сокращайте массу таких грузов. Если невозможно расположить груз по центру, надёжно закрепите его и соблюдайте крайнюю осторожность.

- **Перед началом движения груз должен быть надёжно закреплён. Незакрепленные грузы могут сместиться и создать нестабильные условия эксплуатации, что приведёт к потере контроля над транспортным средством. Всегда проверяйте, чтобы задний багажник был загружен правильно.**
- **СОБЛЮДАЙТЕ КРАЙНЮЮ ОСТОРОЖНОСТЬ при перевозке грузов, свисающих с багажника (напр. длинномеров). Перевозка таких грузов может сильно повлиять на устойчивость и манёвренность транспортного средства, привести к его опрокидыванию.**
- **Перевозка груза только на переднем или только на заднем багажнике может привести к нарушению равновесия транспортного средства и повысить риск его опрокидывания. Распределяйте груз равномерно между передним и задним багажниками, но не превышайте максимально допустимую нагрузку.**
- **При торможении на нагруженном транспортном средстве соблюдайте крайнюю осторожность. Избегайте местности или ситуаций, когда мотовездеход может скатиться вниз.**
- **Всегда правильно закрепляйте буксируемый груз за сцепное устройство.**
- **Мотовездеход, буксирующий груз по горизонтальной поверхности, не должен развивать скорость более 16 км/ч. При буксировке груза по неровной местности, на поворотах, при движении вниз или вверх по склону скорость транспортного средства не должна превышать 8 км/ч.**
- **При перевозке груза на переднем багажнике не загораживайте световые приборы.**

Размещение груза

Мотовездеход рассчитан на перевозку / буксировку груза определенной массы. Всегда помните и соблюдайте предупреждения по размещению груза, приведённые на предупреждающих наклейках, и не превышайте указанную на них максимально допустимую массу. Центр тяжести груза должен располагаться как можно ниже. При эксплуатации мотовездехода на пересеченной местности или склонах снижайте скорость и перевозите минимальный груз, чтобы обеспечить стабильные условия движения.

1. Груз на заднем багажнике должен располагаться как можно ближе к передней части мотовездехода.
2. Соблюдайте крайнюю осторожность при перевозке или буксировке груза. В противном случае можно нарушить равновесие, ухудшить управляемость и потерять контроль над транспортным средством.
3. Снижайте скорость.

Безопасное вождение

Вождение

1. Сядьте прямо, обе ноги обоприте на подножки, а обе руки держите на руле.
2. Заведите и прогрейте двигатель, задействуйте тормоз, затем, включите необходимый режим трансмиссии.
3. Осмотритесь вокруг и наметьте будущий маршрут.
4. Отпустите тормоза.
5. Большим пальцем правой руки медленно, но уверенно нажмите на рычаг управления дросселем и начните движение. Скорость движения регулируется степенью открытия дросселя.
6. Двигайтесь медленно. Потренируйтесь в управлении транспортным средством, варьируя положение дросселя и используя тормоза на ровной поверхности.

ПРИНЦИПЫ БЕЗОПАСНОГО ВОЖДЕНИЯ

Совершение поворотов

Для совершения поворота поверните руль в сторону поворота и, опираясь на ногу, находящуюся на внешнем радиусе поворота наклоните корпус в сторону поворота. Такая техника позволяет распределить силу тяги между колёсами и выполнить поворот наиболее плавно. При повороте в противоположную сторону нужно соблюдать аналогичную технику.

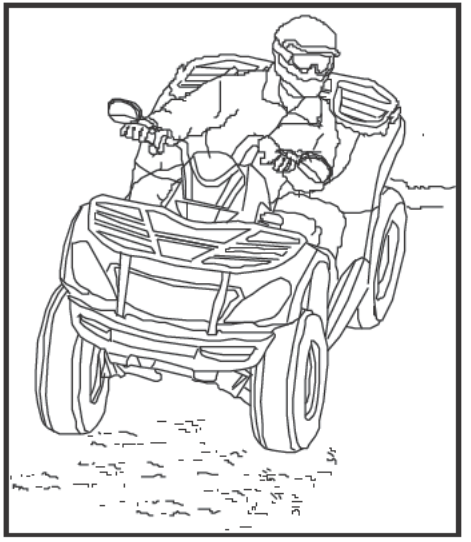

⚠ ПРИМЕЧАНИЕ

Потренируйтесь поворачивать на низкой скорости и только затем на большой.

⚠ ПРЕДУПРЕЖДЕНИЕ

Совершение поворота под острым углом или на слишком большой скорости может привести к перевороту транспортного средства и серьёзной травме водителя. Избегайте совершения поворотов под острым углом. Никогда не совершайте их на слишком высокой скорости.

ПРИНЦИПЫ БЕЗОПАСНОГО ВОЖДЕНИЯ

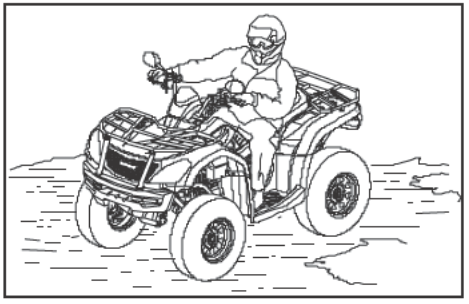

Движение по скользким поверхностям

При движении по скользким поверхностям, таким как влажные тропы, рыхлый песок, обледенелые поверхности соблюдайте следующие меры предосторожности:

1. При заезде на влажную поверхность уменьшите скорость движения.
2. Соблюдайте бдительность, следуя по мокрой дороге, избегайте быстрых и резких поворотов, в результате которых мотовездеход может уйти в занос.
3. Корректируйте занос, поворачивая руль в направлении заноса задней оси (если работает только задний привод) и перенося центр тяжести тела вперёд.
4. Движение в режиме полного привода поможет лучше контролировать транспортное средство на скользкой поверхности.

⚠ ОСТОРОЖНО

Трансмиссия может быть сильно повреждена, если переключаться в режим полного привода при вращающихся колёсах. Если дорожные условия требуют большего сцепления с дорогой, то включайте режим полного привода и блокировку дифференциала заблаговременно и только после полной остановки мотовездехода.

⚠ ПРЕДУПРЕЖДЕНИЕ

Неосторожность при движении на скользких участках может привести к потере сцепления колёс с поверхностью, потере контроля над транспортным средством и, как следствие, к серьёзной травме или летальному исходу. Во время заноса транспортного средства не пользуйтесь тормозами. Не двигайтесь по слишком скользким поверхностям. Всегда уменьшайте скорость и соблюдайте особую осторожность.

ПРИНЦИПЫ БЕЗОПАСНОГО ВОЖДЕНИЯ

Движение вверх по склону

Двигаясь по склону вверх, соблюдайте следующие меры предосторожности:

1. Всегда двигайтесь по склону строго по прямой к вершине.
2. Избегайте крутых склонов (максимум 20°).
3. Обеими ногами упирайтесь в подножки.
4. Смещайте центр тяжести тела вперёд.
5. Двигайтесь с одинаковой скоростью и не меняйте положение дросселя.
6. Будьте бдительны и в любой момент готовы предпринять чрезвычайные меры. Это может быть, например, быстрое покидание транспортного средства.

Если полностью потеряна скорость для движения вперед:

Перенесите центр тяжести тела в сторону вершины.

Задействуйте тормоз передних колёс. После полной остановки нажмите также ножной тормоз, затем переместите рычаг селектора в положение «P».

Если мотовездеход начинает откатываться назад:

Перенесите центр тяжести тела в сторону вершины. Никогда не используйте в этой ситуации мощность двигателя. Никогда сразу и полностью не задействуйте ножной тормоз при соскальзывании транспортного средства назад.

Задействуйте тормоз передних колёс. После полной остановки нажмите также ножной тормоз и затем переместите рычаг селектора в положение «P».

ПРИНЦИПЫ БЕЗОПАСНОГО ВОЖДЕНИЯ

Покидайте транспортное средство с той стороны, которая находится ближе к вершине или с любой стороны, если оно располагается на склоне по прямой линии к вершине. Разверните мотовездеход и спуститесь с горы, следуя инструкции, приведённой в настоящем Руководстве, см. стр. 75.

⚠ ПРЕДУПРЕЖДЕНИЕ

Управление транспортным средством и торможение при движении по склонам очень опасно. Неправильные действия могут привести к потере контроля над транспортным средством или его опрокидыванию и, как следствие, к серьёзной травме или летальному исходу.

Избегайте движения по крутым склонам (максимум 20°).

Соблюдайте крайнюю осторожность, управляя транспортным средством на склонах, строго выполняйте инструкции, приведённые в настоящем Руководстве.

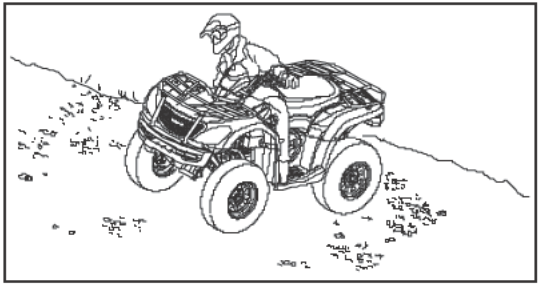

Движение «поперёк» по склону

⚠ ПРЕДУПРЕЖДЕНИЕ

Неправильное пересечение склонов или поворот на склоне могут привести к потере контроля над транспортным средством, его опрокидыванию, серьёзной травме или летальному исходу. По возможности старайтесь избегать пересечения склонов поперёк. Следуйте инструкциям, приведенным в настоящем Руководстве. Пересечение склона поперёк чрезвычайно опасно и по возможности этого следует избегать.

Если Вы оказались в ситуации, когда пересечение склона неизбежно, соблюдайте следующие меры предосторожности:

1. Снизьте скорость движения.

2. Наклоните корпус в сторону вершины, но сохраняйте опору на ноги.

3. Поверните слегка руль в сторону вершины, чтобы обеспечить прямолинейное направление движения.

⚠ ПРИМЕЧАНИЕ

Если транспортное средство начинает опрокидываться, быстро поверните, если это возможно, передние колёса в сторону основания склона, или немедленно покиньте транспортное средство в сторону вершины!

Движение по склону вниз

Двигаясь по склону вниз, соблюдайте следующие меры предосторожности:

1. Всегда двигайтесь со склона строго «вниз, по прямой».

2. Перемещайте центр тяжести назад.

3. Снижайте скорость.

4. Для замедления нажимайте на тормоза плавно.

Потренируйтесь в использовании заднего тормоза, рычаг управления которым располагается слева на руле.

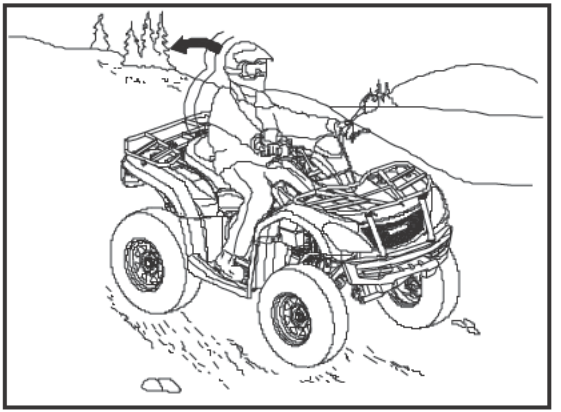

⚠ ПРЕДУПРЕЖДЕНИЕ

Движение со слишком большой скоростью может привести к потере контроля над транспортным средством, к серьёзной травме или летальному исходу. Всегда двигайтесь вниз по склону медленно.

ПРИНЦИПЫ БЕЗОПАСНОГО ВОЖДЕНИЯ

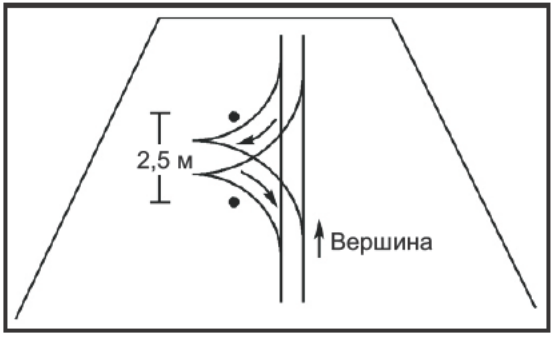

Разворот на склоне

⚠ ПРЕДУПРЕЖДЕНИЕ

Неправильное движение по склону может привести к потере контроля над транспортным средством, его опрокидыванию, серьёзной травме или летальному исходу. Избегайте движения по крутым склонам (максимум 20°).

Соблюдайте крайнюю осторожность, управляя транспортным средством на склонах, строго выполняйте инструкции, приведённые в настоящем Руководстве. Если во время движения по склону двигатель транспортного средства заглохнет, никогда не спускайте транспортное средство вниз по склону задним ходом!

Единственный допустимый манёвр для разворота на склоне — разворот в форме буквы К.

1. Остановитесь и переключите (не забыв нажать педаль ножного тормоза) рычаг селектора в положение «P», смещая при этом центр тяжести тела в сторону вершины.
2. Заглушите двигатель.
3. Покиньте транспортное средство со стороны вершины или слева, если транспортное средство расположено на склоне, передней частью строго в сторону вершины.
4. Стоя со стороны вершины, поверните руль до предела влево.
5. Придерживая рычаг тормоза, переведите рычаг селектора в положение «L». Позвольте мотовездеходу медленно прокатиться вокруг Вас справа, пока оно не окажется перпендикулярно склону или его передняя часть не будет направлена немного вниз.
6. Переведите рычаг селектора в положение «P» и сядьте на мотовездеход со стороны, расположенной ближе к вершине, смещая центр тяжести тела в сторону вершины.

7. Запустите двигатель, нажмите педаль тормоза и переведите рычаг селектора в положение «L».
8. Отпуская тормоза, начните медленное, контролируемое с их помощью, движение, пока транспортное средство не окажется на более ровной поверхности.

Преодоление водных преград

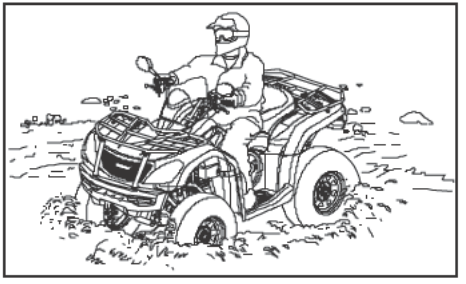

Мотовездеход способен безопасно преодолевать водоёмы, если их глубина достигает подножек. При преодолении водных преград выполняйте следующие инструкции:

1. Перед въездом в водоём измерьте его глубину и определите направление и силу течения.
2. Выберите место, на котором оба берега имеют подходящий для переправы уклон.
3. Двигайтесь медленно, по возможности избегая камней и препятствий.
4. После переправы просушите тормоза, слегка надавливая на рычаги при движении, пока тормоза не начнут работать в обычном режиме.

⚠ ПРИМЕЧАНИЕ

Избегайте движения на мотовездеходе через глубокие водоёмы или водоёмы с сильным течением. Если невозможно избежать движения по глубокому водоёму, глубина которого превышает рекомендованную, двигайтесь медленно, сохраняйте равновесие, избегайте резких движений и поддерживайте медленное и плавное поступательное движение вперёд. Не допускайте резких поворотов и остановок, а также не изменяйте резко положение дроссельной заслонки.

Не делайте резких поворотов и остановок, не изменяйте положение дросселя резко. После преодоления водоёма необходимо выполнить процедуры технического обслуживания, приведенные в Регламенте технического обслуживания, см. стр. 86. Особое внимание следует обратить на моторное масло (масло в силовом агрегате), картеры редукторов переднего и заднего мостов, лебедка и все точки смазки.

⚠ ПРИМЕЧАНИЕ

Если вода попала в вариатор, то выполните процедуру, описанную на стр. 105, чтобы слить воду.

⚠ ПРИМЕЧАНИЕ

Если после затопления мотовездехода незамедлительно не выполнить специальный комплекс операций технического обслуживания, возможны серьёзные повреждения двигателя. Прежде чем запускать двигатель в такой ситуации, доставьте мотовездеход авторизованному дилеру. Например, если после затопления техническое обслуживание не будет выполнено, возможны серьёзные повреждения двигателя.

⚠ ПРЕДУПРЕЖДЕНИЕ

Двигатель может быть серьёзно повреждён из-за того, что после эксплуатации в воде транспортное средство не было тщательно проверено.

Выполните все необходимые процедуры технического обслуживания, приведённые в Регламенте технического обслуживания.

Если транспортное средство было затоплено, необходимо доставить его к дилеру до запуска двигателя. Желательно сделать это в первые 8 часов после происшествия. В противном случае потребуется разборка силового агрегата, поскольку возможны коррозионные повреждения его внутренних узлов.

ПРИНЦИПЫ БЕЗОПАСНОГО ВОЖДЕНИЯ

Преодоление препятствий

Будьте бдительны! Осматривайте местность впереди транспортного средства. Остерегайтесь препятствий, таких как брёвна, крупные камни и низко весящие ветки.

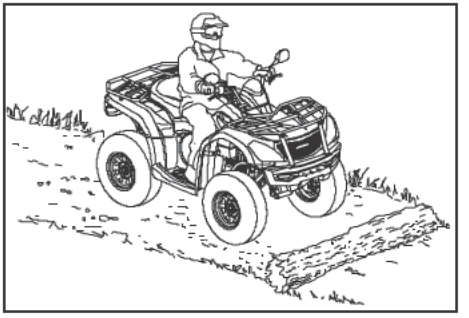

⚠ ПРЕДУПРЕЖДЕНИЕ

При столкновении мотовездехода со скрытым препятствием возможна серьёзная травма или летальный исход. Не все препятствия легко различить заранее. По незнакомой местности двигайтесь с особой осторожностью.

Движение задним ходом

При движении задним ходом соблюдайте следующие меры предосторожности:

1. Избегайте движения задним ходом по склонам.
2. Двигайтесь назад медленно.
3. При остановке во время движения задним ходом нажимайте на тормоз плавно.
4. При движении задним ходом избегайте совершения поворотов под острым углом.
5. При движении задним ходом никогда не открывайте дроссель резко.

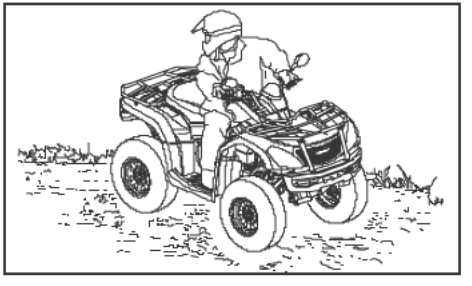

⚠ ПРЕДУПРЕЖДЕНИЕ

Несоблюдение мер предосторожности при движении задним ходом может привести к серьёзным травмам или летальному исходу. Прежде чем начать движение задним ходом, необходимо убедиться, что позади мотовездехода отсутствует люди или какие-либо препятствия. Если люди и препятствия отсутствуют, медленно начинайте движение. Не пользуйтесь кнопкой «OVERRIDE», пока для движения транспортного средства не требуется дополнительная мощность. Соблюдайте осторожность. Избегайте движения задним ходом по склонам, а также не совершайте резкие повороты.

⚠ ПРИМЕЧАНИЕ

Электронный модуль управления (ECU), автоматически ограничивает скорость движения задним ходом во всех режимах. Клавишу «OVERRIDE» при движении задним ходом в режиме «4WD Lock» следует использовать с исключительной осторожностью, поскольку при её нажатии скорость движения мотовездехода задним ходом резко и значительно увеличится. Не нажимайте на рычаг дроссельной заслонки слишком сильно. Открывайте дроссель ровно настолько, насколько это необходимо для поддержания желаемой скорости (мощности).

⚠ ПРЕДУПРЕЖДЕНИЕ

Чрезмерное открытие дросселя при движении в режиме автоматического ограничения скорости может привести к попаданию топлива в систему выпуска, что, в свою очередь, может стать причиной хлопков в глушителе и/или нанести ущерб двигателю.

ПРИНЦИПЫ БЕЗОПАСНОГО ВОЖДЕНИЯ

Стоянка на склоне

По возможности избегайте стоянки на склоне. Если избежать этого невозможно, выполняйте следующие меры предосторожности:

1. Заглушите двигатель.
2. Нажмите педаль тормоза и переведите рычаг селектора в положение «P».
3. Всегда блокируйте колёса, располагающиеся ближе к основанию склона, как показано на рисунке.

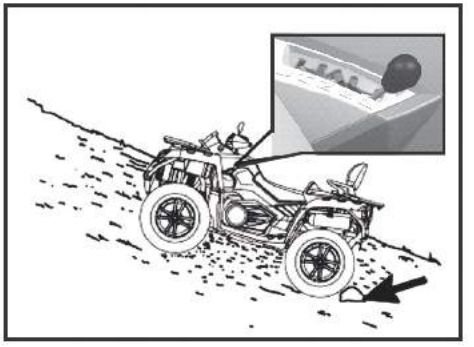

Поворачивание мотовездехода

Для достижения максимального сцепления с опорной поверхностью при движении в режиме 2WD или 4WD предусмотрено, что два задних колеса связаны жестко, через втулку большой шестерни главной пары заднего редуктора и вращаются одновременно, с одинаковой скоростью. Кроме того, при движении в режиме 4WD-LOCK (полный привод с блокировкой дифференциала переднего моста), передние колёса также вращаются одновременно с задними и с одинаковой с ними скоростью. Поэтому, пока колесо находится на внутренней стороне поворота, допускается лёгкое скольжение или некоторая степень потери сцепления с опорной поверхностью, при этом мотовездеход будет сопротивляться повороту. Необходимо использовать специальную технику поворота, чтобы у Вас появилась возможность совершать повороты быстро и легко. Сначала следует отработать эти навыки на небольшой скорости.

⚠ ПРЕДУПРЕЖДЕНИЕ

Всегда следуйте инструкциям по совершению поворотов, приведённым в настоящем Руководстве. Потренируйтесь поворачивать на малой скорости, перед тем как делать это на большой. Не поворачивайте на скорости, слишком большой для Ваших возможностей или для условий движения. Управляйте транспортным средством на небольшой скорости и оставляйте дополнительное время и дистанцию для манёвров, когда двигаетесь в режиме 4WD LOCK (полный привод с блокировкой дифференциала переднего моста).

При входе в поворот снизьте скорость и начните поворачивать руль в желаемом направлении. После этого перенесите центр тяжести тела на опору для ног с внешней стороны поворота (противоположной направлению поворота), а верхнюю часть тела наклоните в сторону поворота. Используйте дроссель, чтобы поддерживать равномерную скорость во время поворота. Такой манёвр позволит колесу с внутренней стороны поворота немного скользить, а мотовездеходу поворачивать правильно.

ПРИНЦИПЫ БЕЗОПАСНОГО ВОЖДЕНИЯ

Эту процедуру необходимо отработать много раз на небольшой скорости, на просторном участке, не содержащем препятствий. Если Вы применяете технику не правильно, мотовездеход продолжит движение по прямой. Если мотовездеход не поворачивает, остановите его и повторите процедуру снова. Если поверхность скользкая или рыхлая, то, возможно, поможет перемещение на сидении веса Вашего тела вперёд, с наклоном по направлению к передним колёсам. Отработав эту технику, Вы должны уметь повторить её на большей скорости и на более крутых поворотах. Неправильная техника вождения, например резкая смена положения дросселя, чрезмерно резкое торможение, неправильное движение тела, слишком высокая скорость при более остром угле поворота может привести к опрокидыванию мотовездехода. Если мотовездеход начинает опрокидываться во время поворота, больше наклонитесь вовнутрь. Возможно, потребуется постепенно отпускать дроссель и повернуть руль к внешней стороне поворота, чтобы избежать опрокидывания. Запомните: избегайте большой скорости, пока полностью не освоите управление мотовездеходом.

ТЕХНИЧЕСКОЕ ОБСЛУЖИВАНИЕ И СМАЗКА

Регламент технического обслуживания

Квалифицированное периодическое техническое обслуживание позволит поддерживать транспортное средство в технически исправном и безопасном для эксплуатации состоянии.

Контрольные, регулировочные и смазочные операции наиболее важных компонентов мотовездехода поясняются в Регламенте периодического технического обслуживания.

В ходе эксплуатации поверяйте, чистите, смазывайте, регулируйте и заменяйте компоненты и узлы по мере необходимости. Для замены используйте только оригинальные запасные части, заказывая их через дилерскую сеть.

⚠ ПРИМЕЧАНИЕ

Обслуживание и регулировка имеют крайне важное значение. Если Вы не знакомы с процедурами безопасного обслуживания и настройки, доверьте выполнить эти операции квалифицированному механику дилерского сервисного центра.

Интервалы технического обслуживания, приведённые в следующей таблице, рассчитаны на средние условия эксплуатации и среднюю скорость транспортного средства около 20 км/ч. Если транспортное средство эксплуатируется в более суровых условиях, его необходимо проверять и обслуживать чаще.

Определение суровых условий эксплуатации

- Частое погружение в грязь, воду или песок.
- Гонки или езда «как на гонках», с высокими оборотами.
- Продолжительное движение на небольшой скорости с тяжёлым грузом.
- Продолжительное время эксплуатации на холостом ходу.
- Непродолжительная, периодическая эксплуатация в холодных погодных условиях.

ТЕХНИЧЕСКОЕ ОБСЛУЖИВАНИЕ И СМАЗКА

Обращайте особое внимание на уровень масла. Повышение уровня масла при эксплуатации в холодных погодных условиях может говорить о том, что в маслоотстойнике или в картере накапливаются отложения. Если уровень начинает подниматься, немедленно замените масло. Следите за уровнем масла. Если он продолжит повышаться, прекратите эксплуатацию транспортного средства, определите и устраните причину неисправности или обратитесь к официальному дилеру.

Регламент периодического технического обслуживания. Применяемые символы

► операции, отмеченные данным знаком, необходимо выполнять чаще, если мотовездеход эксплуатируется в суровых условиях.

■ выполнение данных операций лучше поручить сотрудникам центра технического обслуживания дилерского представительства.

⚠ ОПАСНО

Неквалифицированное выполнение операций, обозначенных знаком «■», может привести к повреждению компонентов, серьёзной травме или летальному исходу. Выполнение этих операций лучше поручить сотрудникам центра технического обслуживания представительства.

ТЕХНИЧЕСКОЕ ОБСЛУЖИВАНИЕ И СМАЗКА

Регламент технического обслуживания

При выборе интервала технического обслуживания ориентируйтесь на срок, который наступит раньше.

Пункт		Межсервисные интервалы (в зависимости от того, что наступит раньше)		Цель проверки
		Периодичность	Пробег, км	
►	Рулевое управление	перед поездкой	—	Выполнять регулировки при необходимости. См. раздел «Перечень проверок, выполняемых перед поездкой» на стр. 62
►	Передняя подвеска	перед поездкой	—	
►	Задняя подвеска	перед поездкой	—	
►	Шины (состояние, давление)	перед поездкой	—	
►	Уровень тормозной жидкости	перед поездкой	—	
►	Тормозная система. Рычаги и педаль тормоза. Функционирование. Свободный ход	перед поездкой	—	
►	Колеса/крепления	перед поездкой	—	
►	Крепления рамы	перед поездкой	—	
►	Уровень моторного масла	перед поездкой	—	
►	Воздухозаборник, воздушный фильтр, дренажный резервуар корпуса воздушного фильтра	Регулярно проверять и очищать		
►	Охлаждающая жидкость	перед поездкой	—	Выполнять проверку уровня перед каждой поездкой. Проверять плотность охлаждающей жидкости каждый сезон, заменять каждые 2 года или 6000 км пробега

ТЕХНИЧЕСКОЕ ОБСЛУЖИВАНИЕ И СМАЗКА

	Пункт	Межсервисные интервалы (в зависимости от того, что наступит раньше)		Цель проверки
		Периодичность	Пробег, км	
	Фары/задние фонари	перед поездкой	—	Проверить функционирование. При замене закладывать в разъёмы диэлектрическую смазку
►	Воздушный фильтр	12 месяцев	1500	Заменить. Первая проверка после 400–600 км
►	Корпус вариатора, отводящий и подводящий воздуховоды вариатора	Регулярно проверять и, при необходимости, сливать жидкость. Если эксплуатация проходит в условиях повышенной влажности, выполнять проверку чаще		
■►	Ремень вариатора	—	1500	Проверить состояние, при необходимости заменить. Заменять каждые 3000 км
■	Ведущий и ведомый шкивы вариатора	12 месяцев	1500	Проверить состояние, очистить, изношенные компоненты заменить
►	Тормозная жидкость	24 мес.	6000	Заменять каждые 6000 км или 24 месяца
►	Износ накладок тормозных колодок	Регулярно проверять толщину и равномерность износа накладок		
	Аккумуляторная батарея	Регулярно проверять уровень заряда, очищать клеммы		
■►	Масло в переднем редукторе	ежемесячно	1500	Проверять уровень. Выполнять замену каждые 3000 км пробега, но не реже одного раза в год. Первая замена после 400–600 км
■►	Масло в заднем редукторе	ежемесячно	1500	Проверять уровень. Выполнять замену каждые 3000 км пробега, но не реже одного раза в год. Первая замена после 400–600 км
►	Общая смазка	3 месяца	1500	Смазать необходимые точки
►	Кулаки задней подвески	6 месяцев	1500	Проверить состояние, смазать. Первая проверка после 400–600 км

ТЕХНИЧЕСКОЕ ОБСЛУЖИВАНИЕ И СМАЗКА

Пункт		Межсервисные интервалы (в зависимости от того, что наступит раньше)		Цель проверки
		Периодичность	Пробег, км	
■	Рулевое управление	6 месяцев	1500	Проверить состояние, смазать
►	Передняя подвеска	6 месяцев	1500	Проверить состояние, смазать
►	Задняя подвеска	6 месяцев	1500	Проверить состояние, смазать
■	Ступичные подшипники	12 месяцев	1500	Проверить состояние и, при необходимости, заменить
►	Схождение передних колёс	Периодически проверять. Регулировать после замены соответствующих компонентов		
	Механизм переключения передач	1 месяц	1500	Проверить состояние, смазать и, при необходимости, отрегулировать
■►	Трос дроссельной заслонки	6 месяцев	1500	Проверить состояние, отрегулировать, смазать и, при необходимости, заменить
■	Корпус дросселя	—	3000	Проверить состояние и, при необходимости, очистить от загрязнений. Первая проверка после 400–600 км
►	Система охлаждения	12 месяцев	3000	Выполнять проверку герметичности системы охлаждения
►	Радиатор	6 месяца	1500	Проверить состояние, очистить
►	Шланги системы охлаждения	6 месяцев	1500	Убедиться в отсутствии утечек. Первая проверка после 400–600 км
■►	Замена масла в силовом агрегате	12 месяцев	1500	Первая замена после 400–600 км пробега.
■►	Фильтр системы смазки	12 месяцев	1500	Заменять при замене масла. Первая замена после 400–600 км

Пункт		Межсервисные интервалы (в зависимости от того, что наступит раньше)		Цель проверки
		Периодичность	Пробег, км	
■	Топливная система	12 месяцев	3000	Убедиться в отсутствии утечек. Проверить состояние пробки топливного бака, топливопроводов, топливного модуля и реле топливного насоса
■►	Трубки топливной магистрали	—	1500	Проверить состояние, укладку, заменять трубки высокого давления каждые 4 года
■	Зазоры клапанов	12 месяцев	3000	Проверить, отрегулировать. Первая проверка после 400–600 км
►	Крепления силового агрегата	12 месяцев	3000	Проверить. Первая проверка после 400–600 км
	Компоненты системы выпуска отработавших газов	12 месяцев	3000	Проверить состояние
■	Система управления двигателем	—	1500	Убедиться в отсутствии неисправностей (кодов неисправностей)
■	Катушка зажигания	12 месяцев	3000	Проверить состояние
	Свеча зажигания	12 месяцев	3000	Проверять состояние. Первая проверка после 400–600 км. Заменять каждые 6000 км
	Обороты холостого хода	Проверить (1400 ± 100 об/мин)		
►	Жгуты проводов и соединительные провода	12 месяцев	3000	Убедиться в отсутствии повреждений, проверить правильность прокладки и надежность электрических соединений. В электрические разъемы подверженные воздействию влаги, грязи и т. п. заложить диэлектрическую смазку
■	Световые приборы, переключатели	Регулярно проверять и, при необходимости регулировать		

ТЕХНИЧЕСКОЕ ОБСЛУЖИВАНИЕ И СМАЗКА

Рекомендуемые масла и смазки

Необходимо проверять и смазывать все компоненты с периодичностью, указанной в Регламенте технического обслуживания, см. начало на стр. 86. Позиции, не перечисленные в этой таблице, необходимо смазывать в соответствии с общей периодичностью смазки.

Смазывайте шлицевые соединения карданных валов и карданные шарниры после каждых 800 км пробега, после мойки под давлением или погружения в водоём, перед консервацией. Используйте специальную смазку для карданных шарниров.

Узел	Смазка	Способ
Масло в силовом агрегате	SAE15W–40/API SG	для проверки уровня масла используйте маслоизмерительный щуп
Тормозная жидкость	DOT3 или DOT4	поддерживайте уровень между минимальной и максимальной отметками, см. стр. 107
Масло в переднем редукторе	SAE15W–40/API SG или SAE 80W–90 GL–4	см. стр. 95
Масло в заднем редукторе	SAE15W–40/API SG или SAE 80W–90 GL–4	см. стр. 94
Шаровые шарниры	Смазка	отогните пыльник и смажьте при помощи шприца для консистентной смазки

Рекомендации по смазке

Масло в силовом агрегате

Всегда проверяйте и заменяйте масло в двигателе с периодичностью, указанной в Регламенте технического обслуживания (см. стр. 86). При замене масла всегда также заменяйте масляный фильтр.

Проверка и доведение до нормы уровня масла в силовом агрегате

1. Установите мотовездеход на ровной горизонтальной площадке.
2. Снимите пластиковую крышку ①, см. рис. справа.
3. Запустите двигатель и дайте ему поработать на оборотах холостого хода в течение 20–30 секунд. Остановите двигатель.
4. Подождите несколько минут, пока масло стечёт в картер двигателя.
5. Выверните маслоизмерительный щуп ② и протрите его чистой сухой ветошью.
6. Вставьте маслоизмерительный щуп в отверстие, а затем вновь извлеките его, чтобы проверить уровень масла.

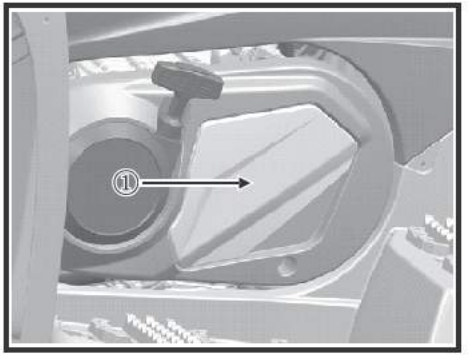

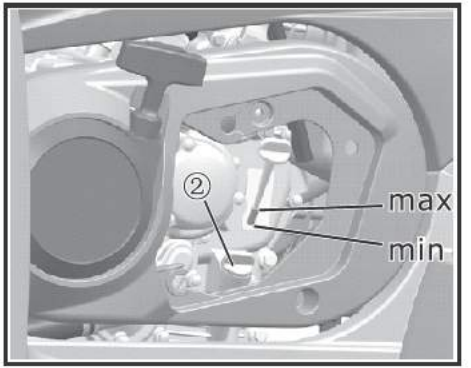

⚠ ПРИМЕЧАНИЕ

Проверка уровня масла осуществляется при не завёрнутом маслоизмерительном щупе.

Уровень должен располагаться между верхней и нижней метками.

7. Если уровень масла приближается к нижней отметке или располагается ниже неё, долейте достаточное количество масла рекомендованного типа, чтобы довести уровень масла до требуемого уровня.

8. Вставьте маслоизмерительный щуп в заливное отверстие и заверните его.
9. Установите пластиковую крышку ①.

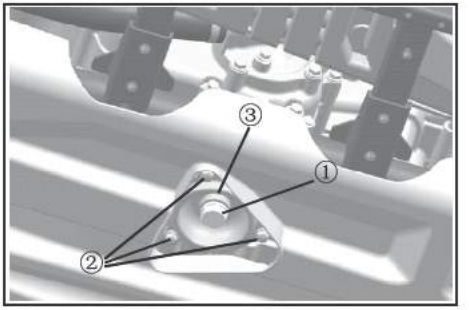

Замена масла в силовом агрегате

1. Запустите и прогрейте двигатель в течение 2–3 минут, а затем остановите его.
2. Установите под двигатель подходящую емкость для сбора отработавшего масла.
3. Чтобы слить масло из картера двигателя, выверните болт ① из отверстия для слива масла.
4. Выверните болты ② и снимите крышку сетчатого фильтра ③, извлеките фильтр, промойте его и установите на место.

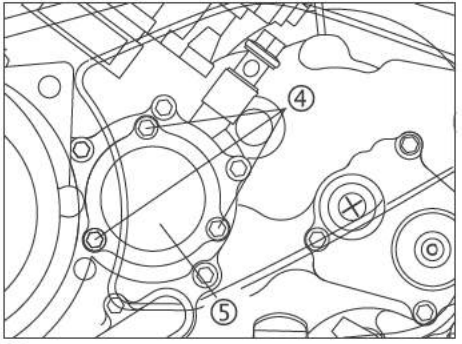

5. Используя гаечный ключ, отверните 3 болта ④, см. рис. слева. Затем, снимите крышку ⑤ и извлеките масляный фильтр ⑥.

ВНИМАНИЕ: Убедившись, что уплотнительное кольцо ⑦ находится в нормальном состоянии, правильно установите его в выборку картера.

7. Установите новый масляный фильтр ⑥ и, используя гаечный ключ, затяните 3 болта крепления крышки ④ рекомендуемым моментом затяжки.

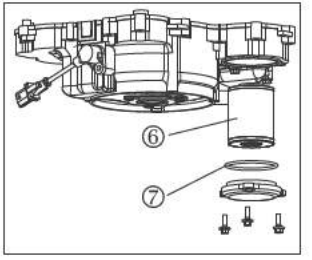

⚠ ПРИМЕЧАНИЕ

Момент затяжки болтов крепления крышки масляного фильтра — 10 Н·м.

8. При заворачивании болта отверстия для слива масла необходимо установить новую шайбу, затяните болт рекомендуемым моментом.

⚠ ПРИМЕЧАНИЕ

Момент затяжки болта сливного отверстия — 30 Н·м.

9. Залейте рекомендуемое масло и доведите его уровень до нормы. Установите маслоизмерительный щуп на место и затяните его.

⚠ ПРИМЕЧАНИЕ

Объем масла:
– заливаемый после капитального ремонта — 3,0 л;
– без замены масляного фильтра — 2,8 л;
– при сервисной замене масла и масляного фильтра — 2,9 л.

10. Заведите двигатель и прогрейте его в течение нескольких минут. Во время прогрева убедитесь в отсутствии утечек. Если найдено место утечки масла, немедленно заглушите двигатель и установите её причину.
11. Заглушите двигатель, еще раз проверьте и, при необходимости, доведите уровень масла до нормы.

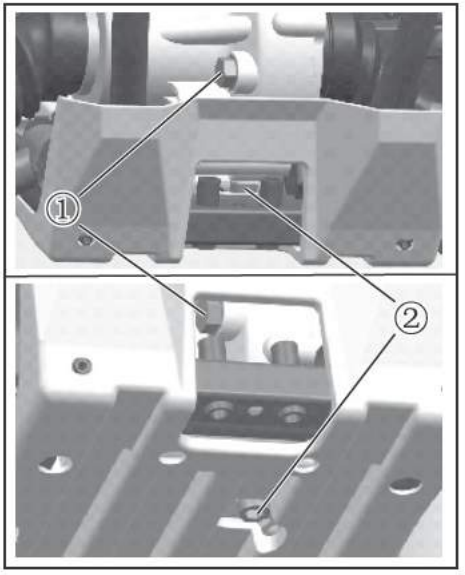

Масло в редукторе заднего моста

Перед каждой поездкой необходимо проверять отсутствие утечки масла из картера редуктора заднего моста. Если найдена какая-либо утечка, передайте мотовездеход дилеру для проверки и ремонта.

Замена масла в редукторе заднего моста

1. Установите мотовездеход на ровной горизонтальной площадке.
2. Установите под редуктором заднего моста емкость, подходящую для слива отработавшего масла.
3. Выверните болты заливного ① и сливного ② отверстий, см. рис. слева, и слейте отработавшее масло.
4. Установите болт сливного отверстия ② и затяните его рекомендуемым моментом, залейте в задний редуктор новое масло и, установив болт заливного отверстия ①, затяните его указанным моментом.

⚠ ПРИМЕЧАНИЕ

Момент затяжки болта сливного отверстия — 23 Н·м.

⚠ ПРИМЕЧАНИЕ

Объем масла, необходимый для выполнения периодической замены: 0,25 л — общий объем масла: 0,30 л.

5. Убедитесь в отсутствии утечек масла. В случае обнаружения утечки установите и устраните ее причину.

⚠ ПРИМЕЧАНИЕ

Не допускайте попадания инородных частиц в редуктор заднего моста.

Проверка уровня масла в редукторе переднего моста

1. Установите мотовездеход на ровной горизонтальной площадке.
2. Выверните болт заливного отверстия ② и проверьте уровень масла. Уровень масла должен доходить до края резьбового отверстия. Если уровень масла слишком низкий, доведите его до нормы.
3. Установите болт заливного отверстия и затяните его рекомендуемым моментом затяжки.

⚠ ПРИМЕЧАНИЕ

Момент затяжки болта заливного отверстия переднего редуктора — 23 Н·м.

Замена масла в редукторе переднего моста

1. Установите мотовездеход на ровной горизонтальной площадке.
2. Установите под редуктором переднего моста емкость, подходящую для слива отработавшего масла.
3. Выверните болты заливного ② и расположенного в нижней части редуктора сливного отверстия ① — слейте моторное масло.
4. Установите болт сливного отверстия ① и затяните его рекомендуемым моментом.

⚠ ПРИМЕЧАНИЕ

Момент затяжки болта сливного отверстия переднего редуктора — 10 Н·м

5. Залейте масло в редуктор переднего моста.

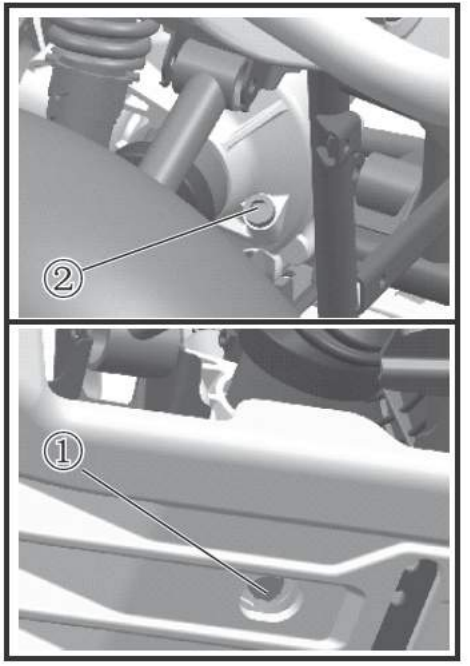

⚠ ПРИМЕЧАНИЕ

Объем масла, необходимый для выполнения периодической замены: 0,28 л — общий объем масла: 0,33 л.

6. Установите болт заливного отверстия ②, см. стр. 95, и затяните его рекомендуемым моментом затяжки.
7. Убедитесь в отсутствии утечек. В случае обнаружения утечки установите и устраните ее причину.

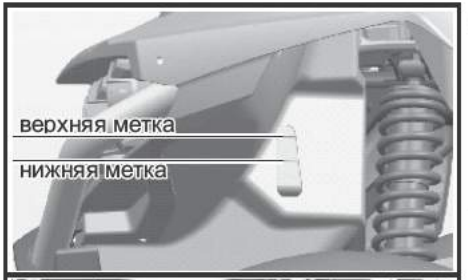

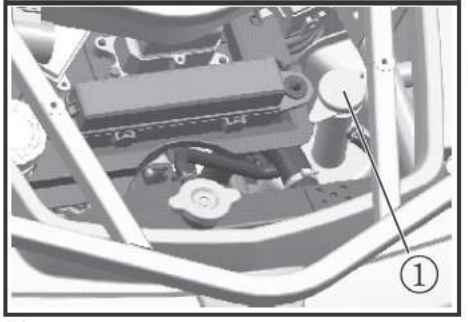

⚠ ПРИМЕЧАНИЕ

Не допускайте попадания инородных частиц в редуктор переднего моста.

СИСТЕМА ОХЛАЖДЕНИЯ

1. Установите мотовездеход на ровной горизонтальной площадке.
2. На холодном двигателе проверьте уровень охлаждающей жидкости в расширительном бачке. По мере изменения температуры двигателя расположение уровня охлаждающей жидкости будет изменяться.

⚠ ПРИМЕЧАНИЕ

Уровень охлаждающей жидкости должен располагаться между верхней и нижней метками.

3. Если уровень охлаждающей жидкости располагается не выше нижней метки, снимите крышку расширительного бачка ① и доведите уровень охлаждающей жидкости до верхней метки, установите крышку расширительного бачка, а затем и пластиковую панель на место.

⚠ ПРИМЕЧАНИЕ

Объём расширительного бачка (до нижней отметки) — 0,23 л.

⚠ ОСТОРОЖНО

Использование жесткой или соленой воды в системе охлаждения опасно для двигателя. Если нет возможности использовать дистиллированную воду, допускается использование мягкой воды.

⚠ ВНИМАНИЕ

Если в систему охлаждения была добавлена вода, в кратчайшие сроки обратитесь к авторизованному дилеру для проверки состояния системы охлаждения и плотности охлаждающей жидкости. Управление функционированием вентилятора системы охлаждения осуществляется автоматической системой управления. Его включение происходит когда температура охлаждающей жидкости в радиаторе достигает определенного значения.

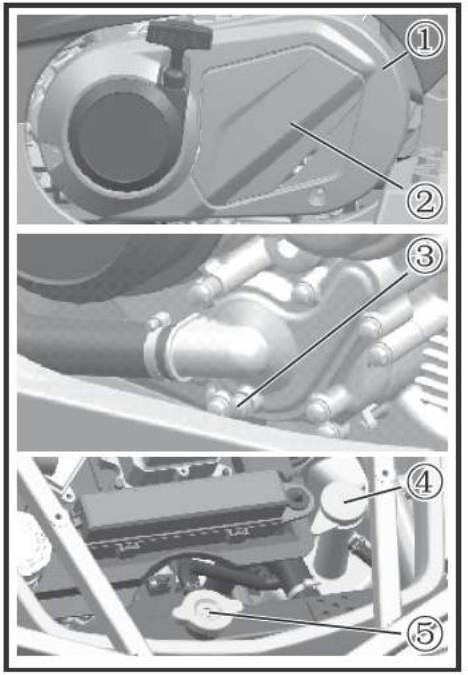

Замена охлаждающей жидкости

1. Установите мотовездеход на ровной горизонтальной площадке.
2. Установите подходящую емкость под двигатель и, сняв малую ② и большую ① крышки двигателя, выверните болт отверстия для слива охлаждающей жидкости ③.
3. Снимите пробку радиатора ⑤.
4. Снимите крышку расширительного бачка ④.

⚠ ОПАСНО

Не следует снимать пробку радиатора сразу после остановки двигателя — подождите, пока температура охлаждающей жидкости снизиться. В противном случае произойдёт выброс горячей охлаждающей жидкости, что может стать причиной получения ожогов.

5. Отсоедините шланг от расширительного бачка и слейте с него охлаждающую жидкость.
6. После слива охлаждающей жидкости, тщательно промойте систему охлаждения чистой водопроводной водой.
7. Замените шайбу болта сливного отверстия в случае ее повреждения, затем затяните болт сливного отверстия рекомендуемым моментом.

⚠ ПРИМЕЧАНИЕ

Момент затяжки болта сливного отверстия системы охлаждения — 10 Н·м.

8. Установите шланг расширительного бачка на место.
9. Заполните радиатор рекомендуемой охлаждающей жидкостью. Во время заливки охлаждающей жидкости отпустите расположенный на термостате винт ①, см. рис. слева, чтобы удалить воздух из системы охлаждения, дождитесь появления из отверстия охлаждающей жидкости, а затем заверните винт.

⚠ ПРИМЕЧАНИЕ

Рекомендуемый антифриз: высококачественный антифриз на основе этиленгликоля, предназначенный для алюминиевых двигателей и содержащий ингибиторы коррозии и специальные присадки. Пропорция смешивания концентрата охлаждающей жидкости с дистиллированной водой — 1:1. Общий объем охлаждающей жидкости в системе охлаждения — 2,0 л. Объем охлаждающей жидкости, необходимый для выполнения ее периодической замены — 1,9 л. Объём расширительного бачка, соответствующий нижней и верхней меткам: 0,23–0,41 л.

⚠ ОСТОРОЖНО

Использование жесткой или соленой воды в системе охлаждения опасно для двигателя. Пожалуйста, используйте охлаждающую жидкость, рекомендуемую компанией CFMOTO.

10. Установите пробку радиатора на место.
11. Запустите двигатель и дайте ему в течение нескольких минут поработать на оборотах холостого хода. Остановите двигатель, а затем проверьте уровень охлаждающей жидкости в радиаторе. Если уровень в радиаторе слишком низкий, долейте охлаждающую жидкость, чтобы ее уровень располагался вровень с посадочной поверхностью пробки радиатора.
12. Доведите уровень охлаждающей жидкости в расширительном бачке до верхней метки.
13. Установите крышку расширительного бачка и убедитесь в отсутствии утечек охлаждающей жидкости.

⚠ ПРИМЕЧАНИЕ

В случае обнаружения утечек обратитесь к авторизованному дилеру для проверки системы охлаждения.

14. Установите пластиковые панели и передний багажник на место.

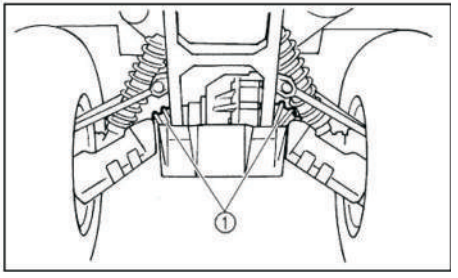

Защитные чехлы приводных валов

Проверьте состояние защитных чехлов приводных валов ① и убедитесь в отсутствии разрывов и повреждений. В случае обнаружения каких-либо повреждений обратитесь к авторизованному дилеру для замены защитных чехлов.

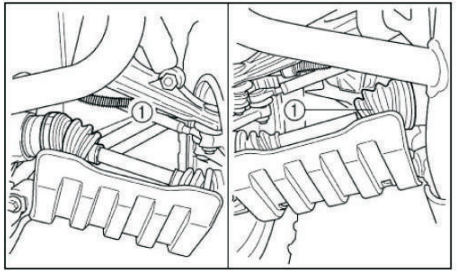

Проверка состояния свечи зажигания

1. Снимите пластиковую панель.
2. Снимите колпачок высоковольтного провода ①, см. рис. справа.
3. Используя свечной ключ из комплекта инструментов, выверните свечу зажигания, см. рис слева.

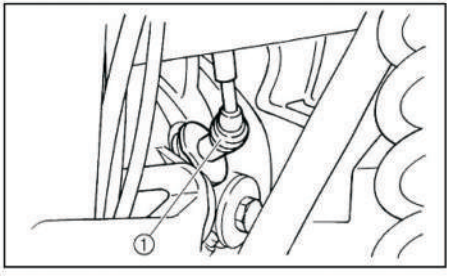

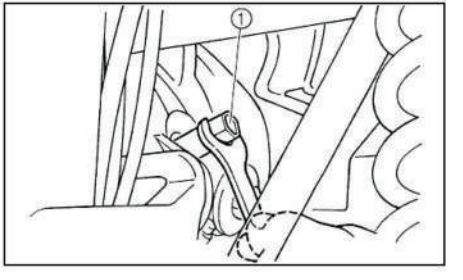

Свеча зажигания является одним из важнейших компонентов двигателя, состояние которого может быть легко проверено. По состоянию свечи зажигания можно судить о состоянии двигателя. Идеальный цвет фарфорового изолятора вокруг центрального электрода — желто-коричневый (оттенки от среднего до светлого) для транспортного средства, работающего нормально. Если это не так, то не пытайтесь диагностировать возможно имеющуюся проблему дви-

гателя самостоятельно. Предоставьте мотовездеход для осмотра дилеру. Необходимо периодически извлекать и проверять свечу зажигания, поскольку отложения на ней и высокая температура постепенно приводят к выходу из строя и эрозии электродов. Если эрозия электродов становится слишком сильной или отложений слишком много, замените свечу зажигания на новую, требуемой марки.

⚠ ПРИМЕЧАНИЕ

Рекомендованный тип свечи зажигания — DCPR8E (NGK).

Измерьте межэлектродный зазор измерительным щупом и, в случае необходимости, отрегулируйте его согласно приведенным ниже рекомендациям.

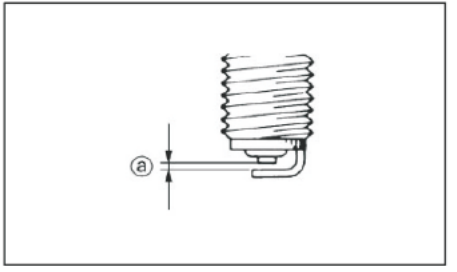

⚠ ПРИМЕЧАНИЕ

Зазор между электродами свечи зажигания — 0,8–0,9 мм.

2. Очистите резьбовую часть свечи зажигания и уплотнительное кольцо.
3. Установите свечу зажигания и затяните её рекомендованным моментом затяжки.

⚠ ПРИМЕЧАНИЕ

Момент затяжки свечи зажигания — 20 Н·м.

Если динамометрический ключ недоступен в тот момент, когда Вы устанавливаете свечу зажигания, то приблизительно оценить правильное усилие затяжки можно как ¼ – ½ поворота ключом, после затяжки «от руки». При первой же возможности проверьте затяжку свечи зажигания динамометрическим ключом.

4. Установите колпачок высоковольтного провода.
5. Установите пластиковую панель.

Чистка фильтрующего элемента воздушного фильтра

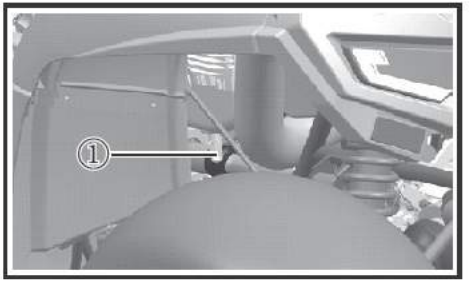

В нижней части корпуса воздушного фильтра располагается дренажный резервуар ①.

Если пыль или вода собираются в этом шланге, опорожните его, очистите фильтрующий элемент и корпус воздушного фильтра. При обнаружении большого количества воды, пожалуйста, обратитесь к авторизованному дилеру, чтобы убедиться в том, что вода не попала в двигатель.

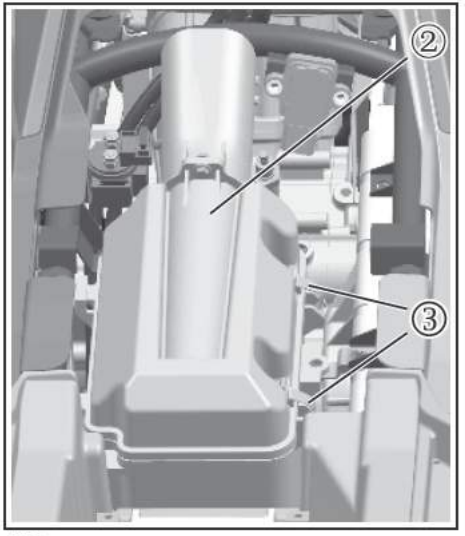

1. Снимите сиденье.
2. Освободите пружинные фиксаторы ③ и снимите верхнюю крышку корпуса воздушного фильтра ②.
3. Отверните болт хомута воздуховода ④.
4. Снимите фильтр ⑤.
5. Снимите предварительный фильтрующий элемент из вспененного полиуретана. Тщательно, но осторожно промойте его в специальном очистителе. В крайнем случае, выстирайте его в воде, используя средство для мытья посуды или стиральный порошок. После этого тщательно просушите фильтрующий элемент.

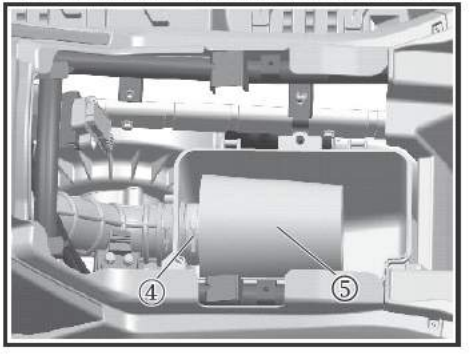

6. Тщательно и осторожно очистите основной фильтрующий элемент. При необходимости замените его.

⚠ ОСТОРОЖНО

Не используйте какие-либо жидкости для промывки бумажного фильтрующего элемента.

7. Наденьте на основной элемент фильтр предварительной очистки, обработав его специальной пропиткой (маслом). Установите собранный фильтр на место, подсоединив его к воздуховоду.
8. Установите снятую ранее крышку, убедившись, что её резиновый уплотнитель установлен правильно.

⚠ ПРИМЕЧАНИЕ

Необходимо очищать фильтрующий элемент воздушного фильтра в соответствии с требованиями Регламента технического обслуживания. Если эксплуатация транспортного средства проходит в условиях повышенной запыленности, необходимо очищать и наносить масло на предварительный фильтрующий элемент чаще. Каждый раз при выполнении технического обслуживания фильтра, проверяйте воздухозаборник корпуса воздушного фильтра на наличие посторонних предметов. Проверяйте резиновый соединительный элемент воздушного фильтра, прилегающий к корпусу заслонки и детали трубопровода на герметичность. Надёжно затяните все хомуты, чтобы исключить попадание нефильтрованного воздуха в двигатель.

⚠ ОПАСНО

Не запускайте двигатель со снятым воздушным фильтром. При этом нефильтрованный воздух попадает в двигатель, что ускоряет его износ и приводит к появлению неисправностей. Кроме того, эксплуатация двигателя без воздушного фильтра влияет на смесеобразование, что в, свою очередь, может привести к перегреву двигателя.

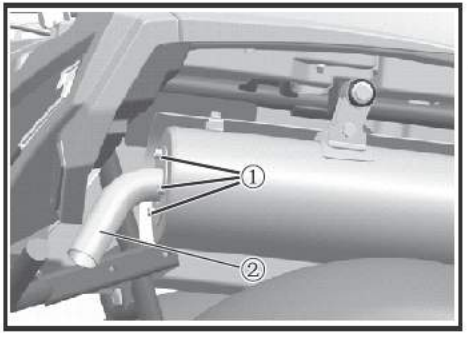

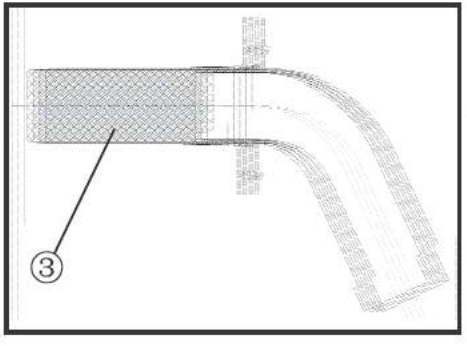

Чистка искрогасителя

⚠ ПРЕДУПРЕЖДЕНИЕ

Прежде чем приступить к чистке искрогасителя, необходимо дождаться, пока компоненты системы выпуска отработавших газов остынут.

1. Выверните болты ①.
2. Извлеките выхлопную трубу ② из резонатора.
3. Слегка простучите выхлопную трубу и затем с помощью жёсткой кисти удалите отложения копоти из той ее части ③, где находится искрогаситель.
4. Вставьте выхлопную трубу в резонатор и совместите их отверстия.
5. Установите и затяните болты ①.

⚠ ОПАСНО

Прежде чем прикасаться к компонентам системы выпуска отработавших газов, дайте им остыть. Не запускайте двигатель во время чистки системы выпуска.

Чистка дренажного шланга патрубка вентиляции вариатора

Если пыль или вода накапливаются в вентиляционно-дренажном шланге вариатора, то снимите шланг ① и прочистите его.

Сливная пробка в корпусе вариатора

После движения по водоёму, достаточно глубокому, чтобы в корпус вариатора могла попасть вода, выверните пробку ② и слейте воду из корпуса вариатора.

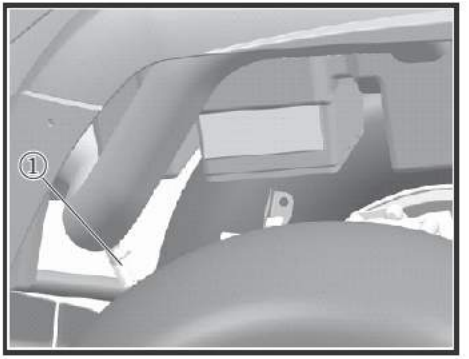

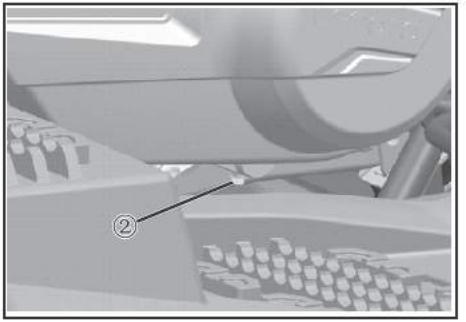

⚠ ПРЕДУПРЕЖДЕНИЕ

Если после выворачивания пробки из корпуса вариатора вытекает вода, предоставьте мотовездеход официальному дилеру для проверки, поскольку вода могла повредить другие части двигателя, и ответственность за это несёт владелец транспортного средства.

Регулировка оборотов холостого хода

Дроссельная заслонка является одним из важнейших компонентов двигателя и для его регулировки необходимы специальные знание и сложное технологическое оборудование. Настройки дроссельного узла, выполненные предприятием-производителем, являются результатом множества контрольных испытаний. Изменение данных регулировок лицом, не обладающим необходимыми техническими знаниями, приведет к ухудшению эксплуатационных характеристик двигателя и его повреждению. Убедитесь, что обороты холостого хода стабильны и, при необходимости, обратитесь к авторизованному дилеру.

⚠ ПРЕДУПРЕЖДЕНИЕ

Данный мотовездеход оборудован электронной системой управления двигателем (Electronic Fuel Injector, EFI), поэтому регулировка оборотов холостого хода не требуется. Если обороты холостого хода не соответствуют указанным значениям, обратитесь к авторизованному дилеру.

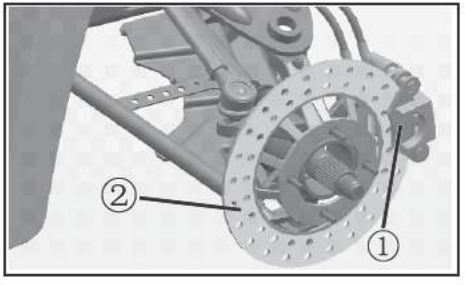

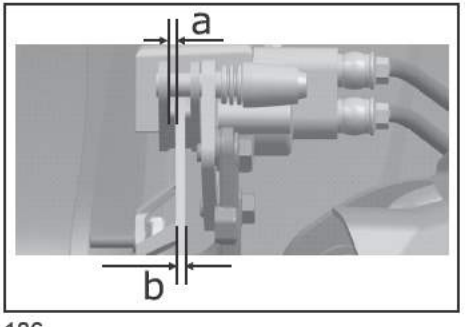

⚠ ПРИМЕЧАНИЕ

Частота вращения коленчатого вала двигателя на холостом ходу — 1400 ± 100 об/мин. Данные приведены для полностью прогретого двигателя.

Регулировка клапанных зазоров

Правильные клапанные зазоры в процессе эксплуатации изменяются, что выражается в нарушении своевременности подачи топливовоздушной смеси, в неправильной работе выпускной системы и шумах двигателя. Для предотвращения этого необходимо регулярно проверять и, при необходимости, корректировать, клапанные зазоры. Однако эту процедуру должен осуществлять квалифицированный механик сервисного центра.

Проверка накладок тормозных колодок передних тормозных механизмов

Проверьте состояние накладок тормозных колодок ① и тормозных дисков ② и убедитесь в отсутствии повреждений или чрезмерного износа. Если толщина «a» менее 1,5 мм или толщина «b» менее 3,0 мм, обратитесь к авторизованному дилеру для замены изношенных компонентов.

⚠ ПРЕДУПРЕЖДЕНИЕ

Для проверки толщины накладок тормозных колодок передние колеса мотовездехода необходимо снять.

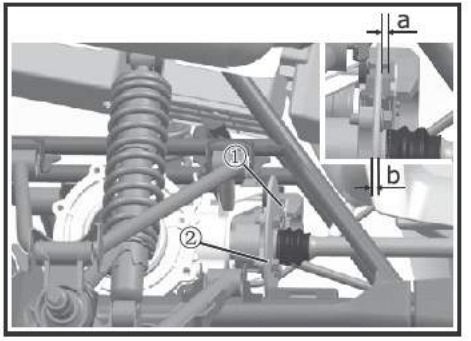

Проверка накладок тормозных колодок заднего тормозного механизма

Проверьте состояние накладок тормозных колодок ① и тормозного диска ② и убедитесь в отсутствии повреждений или чрезмерного износа. Если толщина «a» менее 1,5 мм или толщина «b» менее 4,0 мм, обратитесь к авторизованному дилеру для замены изношенных компонентов.

Проверка уровня тормозной жидкости

При недостаточном уровне тормозной жидкости воздух может проникнуть в тормозную систему и тормоза потеряют эффективность. Перед началом поездки проверьте, чтобы уровень тормозной жидкости был выше минимальной отметки. В случае необходимости долейте тормозную жидкость. Резервуар для тормозной жидкости главного цилиндра переднего тормоза расположен на руле справа, а компенсационный бачок для тормозной жидкости главного цилиндра ножного тормоза — рядом с правой подножкой для пассажира.

1. При проверке уровня жидкости определяйте положение уровня в резервуаре путём покачивания рулём вправо-влево.
2. Используйте тормозную жидкость только требуемого качества. В противном случае резиновые манжеты могут выйти из строя, что приведет к утечкам и ухудшению тормозной способности.

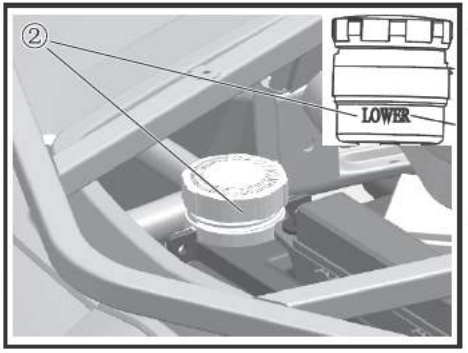

⚠ ПРИМЕЧАНИЕ

Рекомендуемая тормозная жидкость — DOT3 или DOT 4.

3. Доливайте тормозную жидкость той же марки, которая уже находится в резервуарах. При смешивании жидкостей разных марок может произойти химическая реакция, что может привести к ухудшению работоспособности тормозной системы.
4. Будьте осторожны, чтобы при доливке тормозной жидкости в резервуары не попадала вода. Вода существенно снижает точку кипения тормозной жидкости. После попадания в резервуар воды и при интенсивной работе тормозами, происходит нагревание жидкости и возможно образование паровой пробки, существенно снижающей эффективность тормозов.
5. Тормозная жидкость может повредить окрашенные поверхности и пластиковые детали. Пролившуюся жидкость необходимо немедленно вытирать.
6. Если уровень тормозной жидкость снижается, передайте транспортное средство официальному дилеру CFMOTO для проверки тормозной системы.

Замена тормозной жидкости

Полную замену тормозной жидкости должен производить только квалифицированный персонал сервисных центров официальных дилеров.

Во время периодического технического обслуживания или в случае обнаружения повреждения или утечки попросите дилера заменить следующие компоненты:

- манжеты тормозных цилиндров (необходимо заменять каждые 2 года).
- тормозные шланги (необходимо заменять каждые 4 года).

Свободный ход рычага переднего тормоза

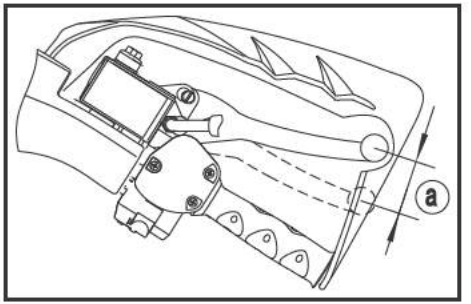

Конец рычага переднего тормоза не должен иметь свободного хода (размер «a»=0). Если это не так, обратитесь к дилеру для проверки тормозной системы.

⚠ ОСТОРОЖНО

После проведения технического обслуживания:

- **Убедитесь, что тормоза работают плавно и величина свободного хода соответствует рекомендованному значению.**
- **Убедитесь, что тормоза не заедают. Проверьте, чтобы они были достаточно упругими.**
- **Необходимо удалить воздух из тормозной системы. Замена компонентов тормозной системы требует профессиональных знаний. Эти процедуры должен выполнять дилер.**

Регулировка свободного хода рычага заднего тормоза

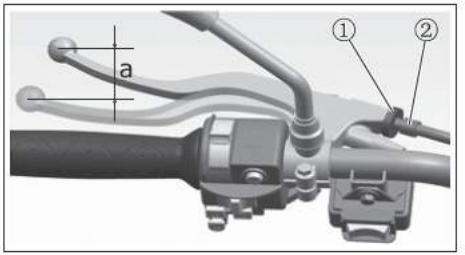

Свободный ход рычага заднего тормоза (размер «a») должен составлять 2–5 мм. Прежде чем приступить к выполнению регулировки, убедитесь, что педаль тормоза не нажата.

1. Ослабьте контргайку ①.
2. Вращая регулировочную втулку ②, установите величину свободного хода, равную 2–5 мм.
3. Затяните контргайку ①.

Во время измерения величины свободного хода рычага заднего тормоза педаль тормоза перемещаться не должна. Если отрегулировать свободный ход невозможно, обратитесь за помощью к дилеру.

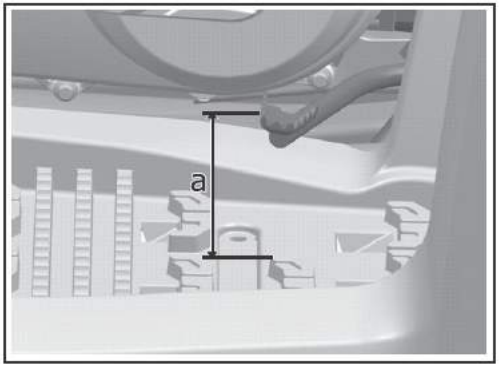

Регулировка высоты педали тормоза

⚠ ПРИМЕЧАНИЕ

Перед проверкой задних тормозных колодок отрегулируйте ножной тормоз.

Верхний край педали тормоза должен располагаться в 70–80 мм над подножкой. Если это не так, то обратитесь к дилеру для регулировки тормозной системы.

⚠ ОПАСНО

После проведения технического обслуживания:

- **Убедитесь, что тормоза работают плавно и величина свободного хода соответствует рекомендованному значению.**
- **Убедитесь, что тормоза не заедают. Проверьте, чтобы они были достаточно упругими.**
- **Необходимо удалить воздух из тормозной системы.**

Замена компонентов тормозной системы требует профессиональных знаний. Эти процедуры должен выполнять дилер.

Регулировка включателя стоп-сигналов

Стоп сигналы загораются при нажатии на педаль или рычаг тормоза. Если стоп-сигнал загорается непосредственно перед срабатыванием тормозных механизмов, значит он отрегулирован правильно.

Если в срабатывании включателей стоп-сигнала имеются отказы, проверьте сами выключатели и соединительные провода.

Проверка и смазка тросовых приводов

⚠ ОПАСНО

Регулярно проверяйте состояние тросовый приводов. Поврежденные приводы заменяйте. Смазывайте их и внутри, и их концы. Если тросы работают неисправно, обратитесь к дилеру для их замены.

⚠ ПРИМЕЧАНИЕ

Рекомендуемая смазка — SAE 10W–30.

Смазка верхних и нижних шарниров задних кулаков

Смажьте верхние и нижние шарниры задних кулаков при помощи шприца для смазки, см. рис.

Снимите колесо ①, введите масло в пресс-масленки ② с помощью шприца для смазки.

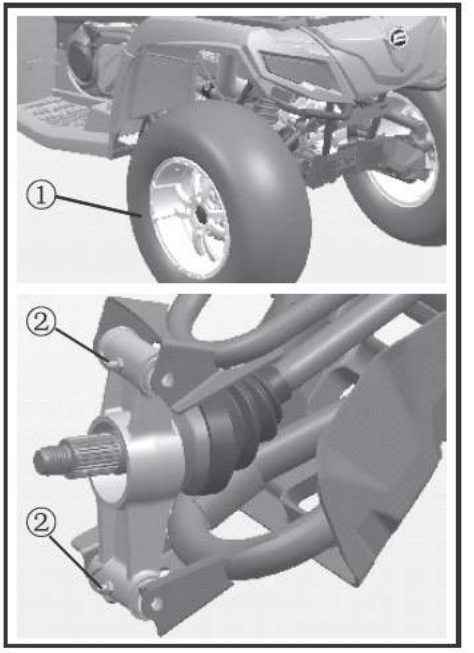

⚠ ПРИМЕЧАНИЕ

Рекомендуемая смазка: консистентная смазка на литиевой основе.

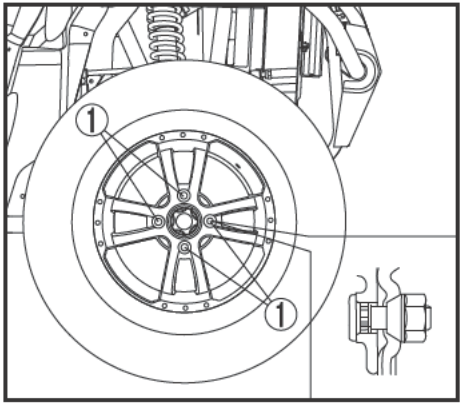

Колеса

Снятие колеса

1. Отпустите гайки крепления колеса.
2. Поднимите мотовездеход и установите под раму подходящие подставки.
3. Полностью отверните гайки крепления колеса.
4. Снимите колесо.

Установка колеса

1. Установите колесо и заверните гайки его крепления.

⚠ ПРИМЕЧАНИЕ

Гайки с конусной фаской используются как для крепления передних, так и задних колес. Конусная фаска устанавливаемой гайки должна быть направлена к колесному диску. Метка в виде стрелки, нанесенная на шине должна совпадать с направлением вращения колеса.

2. Опустите мотовездеход, чтобы колеса коснулись поверхности.
3. Затяните гайки крепления колеса указанным моментом затяжки.

⚠ ПРИМЕЧАНИЕ

Момент затяжки гаек крепления колес:
Передние колеса: 55 Н•м.
Задние колеса: 55 Н•м.

ТЕХНИЧЕСКОЕ ОБСЛУЖИВАНИЕ И СМАЗКА

Аккумуляторная батарея

Этот мотовездеход укомплектован необслуживаемым (MF) свинцово-кислотным аккумулятором 12 В 30 А•ч типа AGM (со «связанным» в стекломатах электролитом) и системой VRLA (система сброса чрезмерного давления из полости батареи). Батареи этого типа заправлены электролитом, заряжены и герметизированы дилером, при проведении предпродажной подготовки. Единственная, наиболее важная для пользователя информация, касающаяся необслуживаемых батарей — это то, что батарея должна быть всегда полностью заряжена. Поскольку батарея герметизирована и защитные крышки снимать нельзя, то единственный способ оценки степени ее заряда — это измерение вольтметром или мультиметром напряжение на клеммах.

⚠ ПРИМЕЧАНИЕ

Технические характеристики аккумуляторной батареи: 12 В 30 А•ч.

⚠ ПРЕДУПРЕЖДЕНИЕ

Не пытайтесь снять уплотняющие крышки аккумуляторной батареи. Это может привести к ее повреждению.

⚠ ОПАСНО

Избегайте контакта электролита с кожными покровами, органами зрения или одеждой. При выполнении работ рядом с аккумуляторной батареей используйте средства защиты органов зрения. Держите аккумуляторную батарею вдали от детей.

ПРИ ПОПАДАНИИ ЭЛЕКТРОЛИТА НА КОЖУ: Прополоскайте водой.

ПРИ ПОПАДАНИИ ЭЛЕКТРОЛИТА ВНУТРЬ: Выпейте большое количество воды или молока. После молока примите внутрь окись магния, сырые яйца или растительное масло. Немедленно обратитесь за медицинской помощью.

ПРИ ПОПАДАНИИ ЭЛЕКТРОЛИТА В ГЛАЗА: Промывайте глаза водой в течение 15 минут и немедленно обратитесь за помощью к врачу. Храните аккумуляторы подальше от искр, пламени, сигарет или других источников возгорания. Во время зарядки аккумулятора или его использования в закрытом помещении проветривайте помещение.

Обслуживание аккумуляторной батареи:

1. Если транспортное средство не планируется использовать месяц и более, снимите батарею, убедитесь, что она полностью заряжена (12,8–13,0 В). Храните её в сухом, прохладном месте. Проверяйте напряжение на клеммах. Восстановите заряд батареи, если это необходимо.
2. Для зарядки необслуживаемого аккумулятора необходимо **специальное зарядное устройство, предназначенное для зарядки необслуживаемых батарей**. Использование обычного зарядного устройства может сократить срок службы аккумулятора.
3. После установки аккумуляторной батареи обратно на мотовездеход следует всегда убеждаться, что клеммы обеспечивают надежное электрическое соединение.

Замена предохранителя

1. Монтажный блок предохранителей и главный предохранитель располагаются в передней части мотвездехода под крышкой сервисного отсека.
2. Если предохранитель перегорел, выключите зажигание, извлеките перегоревший предохранитель и установите новый, требуемого номинала.

Затем поверните ключ зажигания в положение «ON» и включите соответствующие переключатели. Если предохранитель сразу же перегорит снова, обратитесь за помощью к авторизованному дилеру.

⚠ ПРЕДУПРЕЖДЕНИЕ

Всегда используйте предохранители требуемого номинала. Ни при каких обстоятельствах не используйте какие-либо предметы или материалы даже в качестве временной замены предохранителя.

⚠ ПРЕДУПРЕЖДЕНИЕ

Во избежание короткого замыкания при проверке состояния и замене предохранителя всегда поворачивайте ключ в замке зажигания в положение «OFF».

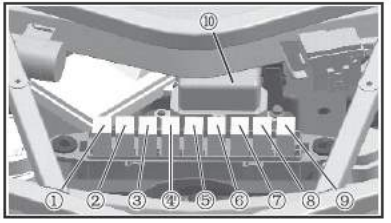

① *Отсутствует*
② *Дополнительное реле*
③ *Реле топливного насоса*
④ *Реле стоп-сигнала*
⑤ *Реле блокировки дифференциала (4×4 LOCK)*
⑥ *Реле режимов трансмиссии (2WD×4WD)*
⑦ *Реле вентилятора*
⑧ *Реле ближнего света фар*
⑨ *Реле дальнего света фар*
⑩ *Реле лебедки*

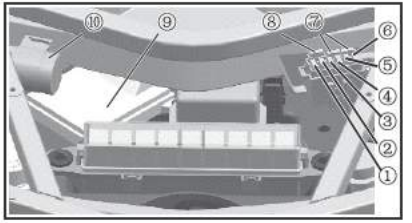

① *Предохранитель фар (15А)*
② *Предохранитель вентилятора (15 А)*
③ *Предохранитель пускового реле (15 А)*
④ *Предохранитель звукового сигнала, топливного насоса (10 А)*
⑤ *Отсутствует*
⑥ *Предохранитель датчика кислорода (5 А)*
⑦/⑧ *Запасные предохранители (15 А/10 А/5 А)*
⑨ *Блок управления двигателем (ECU)*
⑩ *Реле аварийная сигнализация*

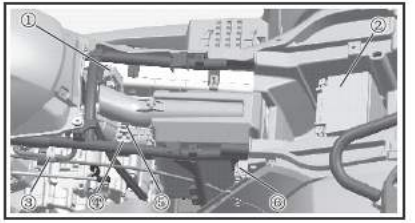

① *Катушка зажигания*
② *Аккумуляторная батарея*
③ *Регулятор холостого хода*
④ *Пусковое реле*
⑤ *Предохранитель (20 А)*
⑥ *Реле-регулятор*

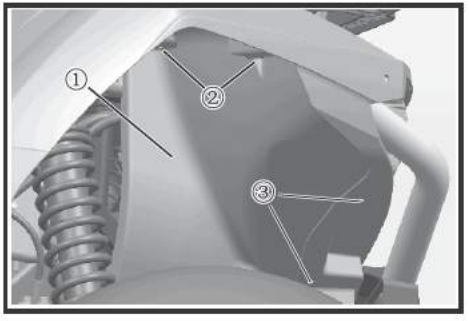

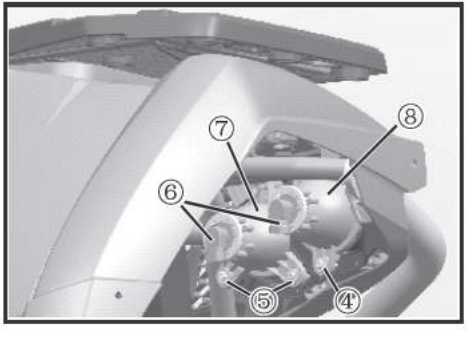

Регулировка света фар/замена ламп

Выверните два винта ② и извлеките два пластиковых фиксатора ③, снимите защитных кожух ①, после этого можно выполнять регулировку света фар и осуществлять замену ламп фар.

Поворачивая регулировочный винт ④, отрегулируйте направление светового луча фары дальнего света ⑧ в вертикальной плоскости.

Поворачивая два регулировочных винта ⑤, отрегулируйте луч фары ближнего света ⑦ в вертикальной и горизонтальной плоскостях.

Замена ламп

1. Отсоедините электрический разъем фары и поверните держатель лампы на 60° против часовой стрелки.
2. Установите новую лампу в последовательности, обратной снятию.

Типоразмер ламп: HB3 12 В/60 Вт.

⚠ ПРЕДУПРЕЖДЕНИЕ

Не прикасайтесь к лампе, пока она горячая.

После замены лампы или регулировки света фар установите защитный кожух на место.

На рисунке изображена правая фара, левая фара имеет аналогичную конструкцию.

Передние указатели поворота

Передние указатели поворотов полностью светодиодные, в случае повреждения данные компоненты ремонту не подлежат — их следует заменять в сборе.

Выверните два винта ②, чтобы снять передний указатель поворота ①.

На рисунке показан левый указатель поворота, конструкция правого указателя аналогична.

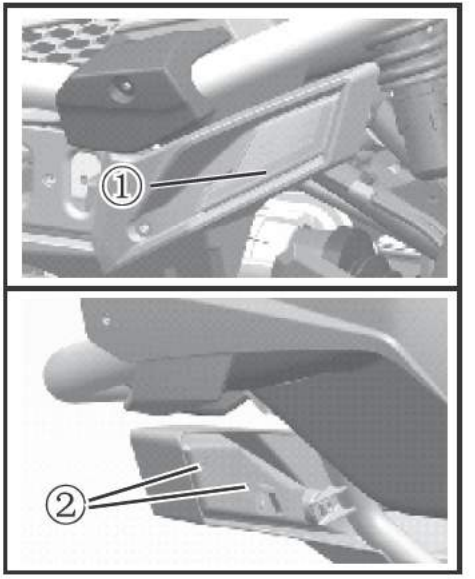

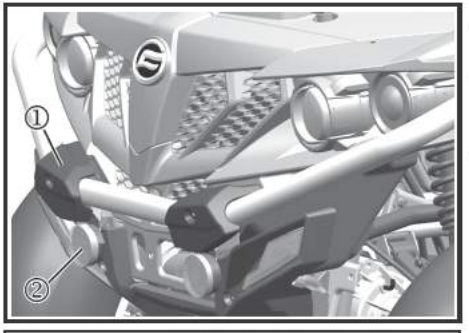

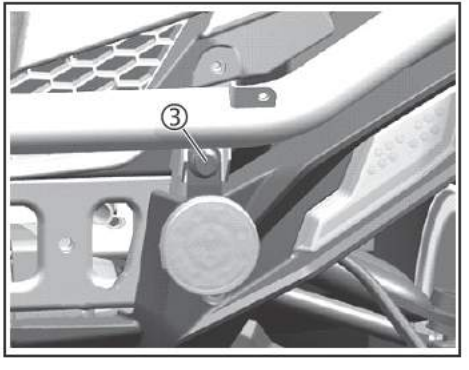

Дневные ходовые огни

⚠ ПРЕДУПРЕЖДЕНИЕ

Не прикасайтесь к световым приборам во время их функционирования и спустя некоторое время после отключения. Подождите, пока они остынут.

Снимите демпфирующий элемент ① переднего бампера, выверните болт ③ и снимите фонарь ②.

Замена заднего фонаря

Задний фонарь полностью светодиодный, в случае повреждения данный компонент ремонту не подлежит — его следует заменять в сборе.

1. Выверните четыре винта ①, чтобы снять задний фонарь и облицовку заднего фонаря ②.
2. Выверните 4 винта ③, чтобы снять неисправный или поврежденный задний фонарь.
3. Установите новый задний фонарь, выполнив шаги 2 и 1 в обратной последовательности. На рисунке изображен левый задний фонарь, устройство правого заднего фонаря аналогично.

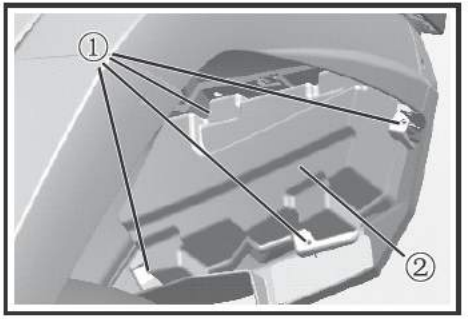

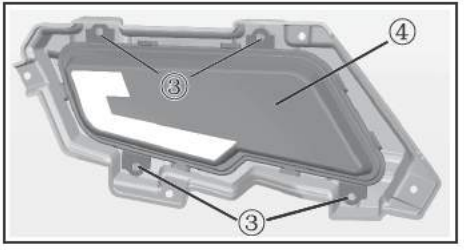

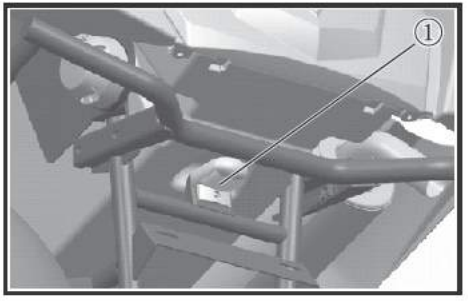

Подсветка номерного знака

Если подсветка номерного знака повреждена, извлеките держатель и замените лампу.

Технические характеристики: W5W 12 В/5 Вт.

Регулировка передней/задней подвески

Предусмотрена возможность регулировки предварительного натяжения пружин подвески с целью приведения её эксплуатационных характеристик в соответствие с весом водителя и условиями движения.

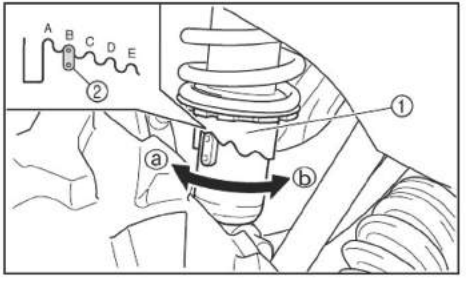

⚠ ПРЕДУПРЕЖДЕНИЕ

Для регулировки задних амортизаторов колеса необходимо снять.

Регулировка предварительного натяжения пружин осуществляется следующим образом:

Чтобы увеличить предварительное натяжение пружины, поворачивайте регулировочное кольцо в направлении ⓐ.

Чтобы уменьшить предварительное натяжение пружины, поворачивайте регулировочное кольцо в направлении ⓑ.

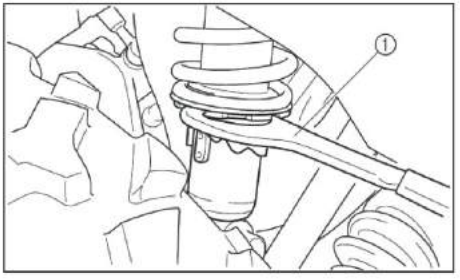

⚠ ПРЕДУПРЕЖДЕНИЕ

Для выполнения данных регулировок необходимо приобрести у дилера специальный ключ.

Исходное положение регулировочного кольца: «B».

«A» — подвеска боле мягкая.

«E» — подвеска более жесткая.

⚠ ОПАСНО

Регулировочные кольца амортизаторов, установленных с правой и левой сторон, должны находиться в одинаковых положения.

Затопление мотовездехода

⚠ ПРЕДУПРЕЖДЕНИЕ

Если после затопления мотовездехода незамедлительно не выполнить специальный комплекс операций технического обслуживания, возможны серьезные повреждения двигателя. Прежде чем запускать двигатель в такой ситуации, доставьте мотовездеход авторизованному дилеру. Например, если после затопления техническое обслуживание не будет выполнено, возможны серьезные повреждения двигателя.

ТЕХНИЧЕСКОЕ ОБСЛУЖИВАНИЕ И СМАЗКА

Мойка мотовездехода

Мойка мотовездехода способствует не только улучшению его внешнего вида, но и увеличению срока службы различных компонентов. За исключением некоторых моментов, мойка мотовездехода во много похожа на мойку автомобиля.

Наилучший и самый безопасный способ мойки мотовездехода — это использование садового шланга и ведра с раствором мягкого моющего средства. Используя специальную варежку для мойки, вымойте сначала верхнюю, а затем нижнюю часть мотовездехода. Ополосните мотовездеход водой несколько раз и просушите замшевой тканью, чтобы не осталось разводов.

⚠ ПРЕДУПРЕЖДЕНИЕ

В случае повреждения предупреждающих наклеек обратитесь к авторизованному дилеру для их замены. Использование аппаратов высокого давления для мойки мотовездеходов не рекомендуется. Если несмотря на то, что это и не рекомендуется для мытья транспортного средства используется мойка высокого давления, будьте предельно внимательны. Вода может повредить наклейки, лакокрасочное покрытие и даже некоторые узлы мотовездехода. Избегайте прямого воздействия струёй высокого давления на следующие места:

- **Колёсные подшипники**
- **Радиатор**
- **Манжеты трансмиссии**
- **Тормоза**
- **Воздухозаборники и воздушный фильтр**
- **Панели корпуса**
- **Наклейки и шильдики**
- **Электрооборудование и проводка**

⚠ ПРЕДУПРЕЖДЕНИЕ

Сразу же после мойки обслужите (смажьте) все точки смазки, заведите двигатель и прокатитесь немного, чтобы испарилась вся влага, которая могла попасть в двигатель или систему выхлопа.

ТЕХНИЧЕСКОЕ ОБСЛУЖИВАНИЕ И СМАЗКА

Чистка экстерьера

Выполните необходимые операции технического обслуживания, а затем тщательно вымойте мотовездеход автошампунем и тёплой водой, чтобы удалить появившиеся загрязнения. Не используйте абразивные или слишком активные моющие средства, а также моечные аппараты высокого давления — это может привести к проникновению воды через различные уплотнения. Некоторые моющие вещества способны вызвать разрушение резинотехнических изделий. Используйте средства, похожие по составу на средства для мытья посуды.

⚠ ОСТОРОЖНО

Некоторые продукты, включая средства для борьбы с насекомыми, могут повредить пластиковые поверхности. Будьте осторожны при использовании этих продуктов вблизи пластиковых поверхностей.

Полировка мотовездехода

Можно отполировать мотовездеход любой автомобильной восковой пастой, не содержащей абразивных частиц. Использование агрессивных очистителей не допускается — они могут стать причиной повреждения покрытия мотовездехода.

Масло и фильтр

Прогрейте двигатель, затем остановите его и замените моторное масло и масляный фильтр.

Воздушный фильтр/корпус воздушного фильтра

Очистите, проверьте состояние и, при необходимости, замените воздушный фильтр. Очистите корпус воздушного фильтра и его дренажный резервуар.

ХРАНЕНИЕ МОТОВЕЗДЕХОДА

Эксплуатационные жидкости

Проверьте уровень и, при необходимости, замените следующие эксплуатационные жидкости: масло в переднем и заднем редукторах, масло в силовом агрегате, тормозную жидкость (заменяется каждые 2 года или, если жидкость потемнела или загрязнена, чаще), охлаждающую жидкость.

Консервация двигателя

⚠ ОСТОРОЖНО

Запуск двигателя во время хранения может разрушить масляную пленку, созданную при консервации, что может стать причиной повреждения двигателя. Не запускайте двигатель во время хранения мотовездехода.

1. Заполните топливный бак. Добавьте в топливо стабилизатор топлива или средство для удаления отложений и воды из топливной системы. При дозировке средств руководствуйтесь указаниями на их упаковке.

⚠ ПРЕДУПРЕЖДЕНИЕ

Качественный стабилизатор топлива и средство для удаления отложений и воды из топливной системы не только стабилизирует топливо, удаляет воду и отложения из топливной системы, но и удаляет нагар с поршней, из канавок колец, с клапанов и выхлопной системы.

2. Запустите двигатель и дайте ему поработать несколько минут, чтобы средство могло полностью распределиться по топливной системе. Остановите двигатель.

⚠ ОСТОРОЖНО

Во избежание ожогов, прежде чем приступить к выворачиванию свечи зажигания, убедитесь, что температура двигателя снизилась до безопасного предела.

3. Выверните свечу зажигания, установите поршень в нижнюю мертвую точку и залейте в цилиндр приблизительно 15–20 мл масла SAE 15W-40/API SG. Для того, чтобы попасть в свечное отверстие можно воспользоваться простейшим приспособлением из подходящей сжимаемой пластиковой ёмкости и отрезка шланга подходящего диаметра.

⚠ ОСТОРОЖНО

При выполнении данной операции соблюдайте осторожность! Пролитое на двигатель масло стечёт по цилиндру и будет казаться, что имеется течь масла.

4. Несколько раз стартером проверните коленчатый вал двигателя, чтобы смазать поршень, стенки цилиндра, поршневые канавки и поршневые кольца.
5. Установите на место свечу и колпачок высоковольтного провода.

Смазка

Проверьте все тросики, смажьте их специальным составом. Следуйте инструкциям по смазке, приведённым в разделе технического обслуживания настоящего Руководства, чтобы тщательно смазать все необходимые узлы мотовездехода всесезонной консистентной смазкой.

Хранение аккумуляторной батареи

Снимите аккумуляторную батарею с мотовездехода и, прежде чем оставить ее на хранение, убедитесь, что она полностью заряжена, см. стр. 113.

Охлаждающая жидкость

Проверьте плотность охлаждающей жидкости и, при необходимости, замените ее. Охлаждающая жидкость должна заменяться каждые два года.

ХРАНЕНИЕ МОТОВЕЗДЕХОДА

Место хранения/чехлы

Доведите давление в шинах до рекомендованного значения и установите мотовездеход на подставки таким образом, чтобы расстояние между шинами и опорной поверхностью составляло 30–40 мм. Убедитесь, что место хранения хорошо проветривается, и накройте мотовездеход чехлом.

⚠ ПРИМЕЧАНИЕ

Не используйте пластиковые чехлы или чехлы из плотной ткани. Они не обеспечивают достаточную степень вентиляции и не предотвращают образование конденсата, и, следовательно, способствуют коррозии и окислению.

Транспортировка мотовездехода

Не перевозите мотовездеход в вертикальном положении. Прежде чем начать транспортировку мотовездехода, выполните следующие операции:

1. Остановите двигатель и извлеките ключ зажигания, чтобы во время транспортировки он не потерялся.
2. Переведите рычаг селектора в любое положение, кроме «P» и заблокируйте колёса, чтобы исключить их перемещение при транспортировке.

⚠ ОСТОРОЖНО

Во время транспортировки рычаг селектора режимов трансмиссии не должен находиться в положении«P».

3. Надёжно привяжите мотовездеход за раму к перевозящему транспортному средству при помощи специальных строп или верёвок.
4. Убедитесь, что крышка бензобака, масляный щуп и сиденье, правильно установлены на место.

ПОИСК И УСТРАНЕНИЕ НЕИСПРАВНОСТЕЙ

Проблемы с приводным ремнём

Возможная причина	Решение
Погрузка мотовездехода на пикап или высокий прицеп на повышенной передаче «H»	Во время погрузки мотовездехода включайте пониженную передачу, чтобы предотвратить пережигание ремня
Начало движения на крутом склоне	Начиная движение на подъёме, используйте пониженную передачу или, при неудачной первой попытке, приведя в действие стояночный тормоз, сойдите с мотовездехода и выполните К-образный разворот, как описано на стр. 76.
Движение на повышенной передаче при низких оборотах двигателя или с низкой скоростью (5–10 км/час)	Двигайтесь на более высокой скорости или включайте пониженную передачу при движении с низкой скоростью. Эксплуатация на пониженной передаче в таких условиях настоятельно рекомендуется для лучшего охлаждения вариатора и увеличения срока службы узлов и агрегатов
Неполный прогрев двигателя при низких температурах	Прогрейте двигатель перед началом движения. Ремень станет более эластичным и это позволит избежать его пережигания
Буксировка на повышенной передаче при низких оборотах двигателя или низкой скорости	В таких условиях используйте только пониженную передачу
Использование мотовездехода в хозяйственных целях, например, для уборки снега, грязи и т. д.	В таких условиях используйте только пониженную передачу
Застревание мотовездехода в грязи или снегу	Переключитесь на пониженную передачу **ПРЕДУПРЕЖДЕНИЕ:** Чрезмерное открытие дросселя может привести к потере контроля над транспортным средством или к его опрокидыванию

ПОИСК И УСТРАНЕНИЕ НЕИСПРАВНОСТЕЙ

Возможная причина	Решение
Из неподвижного положения мотовездеход начинает преодолевать крупные препятствия	Переключитесь на пониженную передачу. **ПРЕДУПРЕЖДЕНИЕ:** Чрезмерное открытие дросселя может привести к потере контроля над транспортным средством или к его опрокидыванию
Ремень проскальзывает из-за попадания в вариатор воды или снега	Снимите крышку вариатора, слейте из него воду

Коленчатый вал двигателя не проворачивается

Возможная причина	Решение
Нарушена электрическая цепь реле стартера	Восстановить цепь
Низкий заряд аккумулятора	Зарядите аккумулятор
Ослаблены клеммы аккумулятора или выводы реле	Проверьте и затяните все соединения
Ослаблены соединения стартера	Проверьте и затяните все соединения

Посторонние звуки при работе двигателя

Возможная причина	Решение
Плохое качество или низкооктановое топливо	Замените топливом, рекомендуемого типа
Сбой в установке статического угла зажигания	Обратитесь к авторизованному дилеру
Неправильный зазор свечи зажигания или ее калильное число	Установите зазор согласно рекомендации или замените свечу зажигания

ПОИСК И УСТРАНЕНИЕ НЕИСПРАВНОСТЕЙ

Двигатель глохнет или снижение мощности двигателя

Возможная причина	Решение
Перегрев двигателя	Очистите радиатор Очистите внешние поверхности двигателя Если указанные выше меры не помогли, обратитесь к авторизованному дилеру

Коленчатый вал двигателя вращается, но двигатель запускается неуверенно

Возможная причина	Решение
Отсутствует топливо	Заправьте топливом
Засорён фильтр топливного модуля	Проверьте, очистите или замените
В топливе содержится вода	Слейте топливо и заправьте чистым
Топливный насос не работает	Замените
Старое топливо или топливо нерекомендованной марки	Залейте свежее топливо рекомендуемой марки
Загрязнённая или неисправная свеча зажигания	Проверить и, в случае необходимости, заменить свечу зажигания
Свеча зажигания не даёт искры	Проверить свечу, убедиться, что выключатель двигателя включен
Картер двигателя заполнен водой или топливом	Немедленно свяжитесь с дилером
Не работает форсунка	Очистить или заменить
Низкий заряд аккумулятора	Зарядите аккумулятор
Механическое повреждение	Обратитесь к авторизованному дилеру

ПОИСК И УСТРАНЕНИЕ НЕИСПРАВНОСТЕЙ

Обратная вспышка двигателя

Возможная причина	Решение
Слабая искра от свечи зажигания	Проверьте, очистите или замените свечу зажигания
Неправильный зазор свечи зажигания или ее калильное число	Установите зазор согласно рекомендации или замените свечу
Старое топливо или топливо нерекомендованной марки	Залейте свежее топливо рекомендуемой марки
Ненадежное соединение свечи зажигания с высоковольтным проводом	Обратитесь к авторизованному дилеру
Сбой в установке статического угла зажигания	Обратитесь к авторизованному дилеру
Механическое повреждение	Обратитесь к авторизованному дилеру

Двигатель работает нестабильно, глохнет или возникают перебои

Возможная причина	Решение
Загрязнена или неисправна свеча зажигания	Проверьте, очистите или замените свечу зажигания
Поврежден или неисправен высоковольтный провод	Обратитесь к авторизованному дилеру
Неправильный зазор свечи зажигания или её калильное число	Установите зазор согласно рекомендации или замените свечу
Ненадежный электрический контакт в системе зажигания	Проверьте и затяните все соединения
Попадание воды в топливо	Залейте свежее топливо
Низкий заряд аккумулятора	Зарядите аккумулятор

ПОИСК И УСТРАНЕНИЕ НЕИСПРАВНОСТЕЙ

Двигатель работает нестабильно, глохнет или возникают перебои

Возможная причина	Решение
Перекручена или засорена топливная магистраль	Проверьте и замените
Нерекомендуемое топливо	Замените топливом, рекомендуемого типа
Чрезмерное загрязнение воздушного фильтра	Проверьте, очистите или замените
Неисправность ограничителя скорости заднего хода	Обратитесь к авторизованному дилеру
Неисправность дроссельного узла	Обратитесь к авторизованному дилеру
Прочее механическое повреждение	Обратитесь к авторизованному дилеру
Возможная причина — бедная топливная смесь	**Решение**
Недостаточное количество топлива или загрязненное топливо	Добавьте или замените топливо, очистите топливную систему
Топливо с низким октановым числом	Замените топливом, рекомендуемого типа
Забит фильтр топливного модуля	Замените фильтр
Неправильное впрыскивание	Обратитесь к авторизованному дилеру
Топливо с очень высоким октановым числом	Замените на топливо с более низким октановым числом

ПОИСК И УСТРАНЕНИЕ НЕИСПРАВНОСТЕЙ

Двигатель останавливается или теряет мощность

Возможная причина	Решение
Отсутствует топливо	Заправьте топливом
Перекручена или засорена топливная магистраль	Проверьте или замените
Попадание воды в топливо	Залейте свежее топливо
Загрязнена или неисправна свеча зажигания	Проверьте, очистите или замените свечу зажигания
Поврежден или неисправен высоковольтный провод	Обратитесь к авторизованному дилеру
Неправильный зазор свечей зажигания или их калильное число	Установите зазор согласно рекомендации или замените свечу/свечи
Ненадежный электрический контакт в системе зажигания	Проверьте и затяните все соединения
Низкий заряд аккумулятора	Зарядите аккумулятор
Чрезмерное загрязнение воздушного фильтра	Проверьте, очистите или замените
Неисправность ограничителя скорости заднего хода	Обратитесь к авторизованному дилеру
Неисправно электронное управление дросселем	Обратитесь к авторизованному дилеру
Прочее механическое повреждение	Обратитесь к авторизованному дилеру

ПОИСК И УСТРАНЕНИЕ НЕИСПРАВНОСТЕЙ

Перечень кодов неисправностей

Коды неисправностей четырехзначные, например: «0650».
«0» — 10 вспышек;
«6» — 6 вспышек;
«5» — 5 вспышек;
«0» — 10 вспышек.

Код неисправности	Описание неисправности
P0030	Обрыв цепи подогрева датчика кислорода
P0031	Замыкание на «массу» цепи подогрева датчика кислорода
P0032	Замыкание на напряжение бортовой сети цепи подогрева датчика кислорода
P0107	Датчик абсолютного давления во впускном коллекторе. Низкое напряжение сигнала
P0108	Датчик абсолютного давления во впускном коллекторе. Высокое напряжение сигнала
P0112	Цепь датчик температуры подаваемого воздуха. Низкое напряжение сигнала
P0123	Цепь датчик температуры подаваемого воздуха. Высокое напряжение сигнала
P0117	Цепь датчика температуры охлаждающей жидкости. Низкое напряжение сигнала
P0118	Цепь датчика температуры охлаждающей жидкости. Высокое напряжение сигнала
P0122	Низкое напряжение или обрыв в цепи датчика положения дроссельной заслонки
P0123	Высокое напряжение в цепи датчика положения дроссельной заслонки
P0130	Неисправность в цепи датчика кислорода
P0131	Низкое напряжение в цепи датчика кислорода
P0132	Высокое напряжение в цепи датчика кислорода
P0134	Отсутствует сигнал в цепи датчика кислорода
P0201	Цепь топливной форсунки

ПОИСК И УСТРАНЕНИЕ НЕИСПРАВНОСТЕЙ

Код неисправности	Описание неисправности
P0261	Низкое напряжение в цепи топливной форсунки
P0262	Высокое напряжение в цепи топливной форсунки
P0321	Цепь датчика положения коленчатого вала. Диапазон/напряжение
P0322	Отсутствует сигнал в цепи датчика положения коленчатого вала
P0501	Датчик скорости. Диапазон/напряжение
P0560	Неверное напряжение бортовой сети
P0562	Низкое напряжение бортовой сети
P0650	Высокое напряжение бортовой сети
P0563	Обрыв цепи управления топливного насоса «А»
P0628	Низкое напряжение в цепи управления топливного насоса «А»
P0629	Высокое напряжение в цепи управления топливного насоса «А»
P0650	Цепь индикатора неисправностей
P1105	Высокое напряжение в цепи регулятора холостого хода
P1117	Низкое напряжение в цепи регулятора холостого хода
P1118	Обрыв цепи регулятора холостого хода

Электрический усилитель рулевого управления

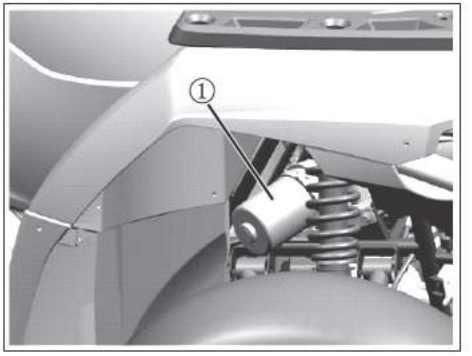

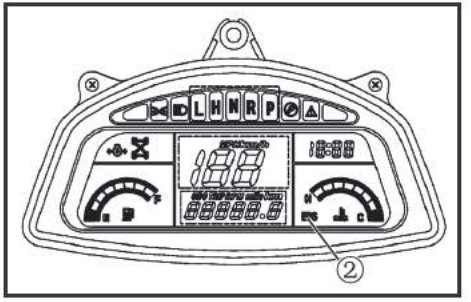

Индикатор EPS ② на панели приборов используется только в том случае, если на мотовездеходе установлен электрический усилитель рулевого управления. В нормальных условиях индикатор загорается после поворота ключа в замке зажигания в положение «ON». Когда двигатель будет запущен, индикатор EPS погаснет, а электрический усилитель начнет функционировать.

В случае обнаружения какой-либо неисправности индикатор EPS начнет мигать. НЕ ОСТАНАВЛИВАЙТЕ двигатель мотовездехода. Сосчитайте количество вспышек индикатора EPS. Запишите последовательность вспышек, а затем обратитесь к перечню кодов неисправностей электрического усилителя для определения причины неисправности, см. ниже.

Каждый код неисправности состоит из 2 знаков, которые определяются количеством и продолжительностью вспышек индикатора EPS.

Количество длинных вспышек определяет цифру первого знака кода неисправности, а количество коротких вспышек определяет цифру второго знака кода неисправности.

Продолжительность длинной вспышки: 2 сек.

Продолжительность короткой вспышки: 1 сек.

Длительность интервала между вспышками: 1 сек.

Отображение кода неисправности повторится после 3 секундной паузы.

⚠ ПРИМЕЧАНИЕ

В случае возникновения неисправности электрического усилителя руля не разбирайте узел. Проверьте соединительные провода и убедитесь в надежности электрических соединений. Если таким образом неисправность устранить не удалось, обратитесь к авторизованному дилеру для проведения диагностики и ремонта.

Перечень кодов неисправностей электрического усилителя рулевого управления

Код	Описание	Решение
21	Отсутствует сигнал главного датчика крутящего момента	Проверить состояние соединительных проводов и электрических разъёмов
22	Недостоверный сигнал датчика крутящего момента (слишком высокое или низкое напряжение)	
23	Отсутствует сигнал вспомогательного датчика крутящего момента	
24	Недостоверный сигнал вспомогательного датчика крутящего момента (слишком высокое или низкое напряжение)	
25	Несоответствие сигналов главного и вспомогательного датчиков крутящего момента	
26	Внутренняя неисправность основного датчика крутящего момента	
32	Слишком большое текущее «нулевое» смещение	
33	Электромотор отсоединен	
34	Чрезмерно высокая сила тока блока управления	
35	Отсутствует вспомогательное усилие при повороте в одну сторону	
36	Ненормальное напряжение питания электромотора	

ПОИСК И УСТРАНЕНИЕ НЕИСПРАВНОСТЕЙ

Поиск и устранение неисправностей электрического усилителя рулевого управления

Признаки	Возможная причина	Устранение неисправностей
Отсутствует вспомогательное усилие на руле	1. Электрические разъемы не обеспечивают надежное электрическое соединение 2. Перегорел предохранитель 3. Выход из строя реле 4. Неисправность блока управления, электромотора или датчика	1. Убедитесь, что электрические разъемы надежно соединены 2. Замените предохранитель (30 А) 3. Замените реле 4. Обратитесь к авторизованному дилеру
Различные усилия при повороте в правую и левую стороны	1. Колебания среднего значения напряжения 2. Неисправность блока управления, электромотора или датчика	1. Отсоедините электрические разъемы электромотора, отпустите регулировочный винт датчика и отрегулируйте положение датчика, чтобы значение напряжения находилось в диапазоне 1,65 ± 0,05 В 2. Обратитесь к поставщику и замените
Колебания руля из стороны в сторону при функционировании системы	1. Неверная установка электромотора 2. Неисправность блока управления или датчика	1. Проверьте правильность соединения электрического разъема электромотора (красная и черная линии) 2. Обратитесь к авторизованному дилеру
Увеличение усилия на руле	1. Недостаточный уровень напряжения бортовой сети 2. Неисправность электромотора (падение мощности) 3. Неверное давление воздуха в передних шинах мотовездехода	1. Заменить 2. Обратитесь к авторизованному дилеру 3. Доведите давление в шинах до рекомендованного значения
Посторонние шумы при функционировании системы	1. Неисправность электромотора 2. Чрезмерный люфт в нижней или верхней части рулевой колонки 3. Ненадежное крепление нижней или верхней части рулевой колонки	1. Замените 2. Замените 3. Проверить затяжку винтов крепления и, при необходимости, подтянуть

ТЕХНИЧЕСКИЕ ХАРАКТЕРИСТИКИ

Параметр	Технические характеристики
Общая длина, мм	2360
Общая ширина, мм	1150
Общая высота, мм	1470
Колесная база, мм	1480
Минимальная величина дорожного просвета, мм	270
Минимальный радиус разворота, мм	4000
Снаряженная масса (с моторным маслом и топливом), кг	375
Модель двигателя	191R
Тип	4-тактный/водяного охлаждения, один распределительный вал верхнего расположения
Диаметр цилиндра×ход поршня, мм	91×61,2
Рабочий объем, см. куб.	495
Степень сжатия	10,3:1
Тип системы запуска	электрический стартер
Тип системы смазки	под давлением и разбрызгиванием
Моторное масло: Тип Объём моторного масла без замены масляного фильтра, л Объём моторного масла с заменой масляного фильтра, л Объём моторного масла после кап. ремонта двигателя, л	 SAE15W–40/API SG 2,8 2,9 3,0
Масло в редукторе задней оси: Тип Объём для периодической замены масла, л Полный объём масла, л	 SAE15W–40/API SG или SAE 80W–90/GL–4 0,25 0,30

ТЕХНИЧЕСКИЕ ХАРАКТЕРИСТИКИ

Параметр		Технические характеристики
Масло в редукторе передней оси: Тип Объём для периодической замены масла, л Полный объём масла, л		 SAE15W–40/API SG или SAE 80W–90/GL–4 0,28 0,33
Воздушный фильтр		фильтрующий элемент из вспененного полиуретана
Тип топлива: Объём топливного бака, л Резервный объём топлива в баке, л		неэтилированный бензин с октановым числом не ниже 95 18 4
Дроссельный узел		0800-173000
Свеча зажигания: Тип Межэлектродный зазор свечи зажигания, мм		 DCPR8E (NGK) 0,8–0,9
Трансмиссия		вариатор и коробка передач
Порядок переключения передач		L–H–N–R–P/ручное переключение
Передаточные отношения вариатора		0,67–3,02
Передаточные отношения (пары) субтрансмиссии	Пониженная передача (L)	38/15
	Повышенная передача (H)	27/20
	Передача заднего хода (R)	29/14
Рама: Продольный угол наклона поворотной оси Расстояние между точкой пересечения поворотной оси с плоскостью дороги и центром контакта шины с опорной поверхностью, мм		сварная, из труб и пластин 9° 52′ 26,5
Шины: Размер передних шин Размер задних шин		бескамерные AT 26×9–12 AT 26×11–12

ТЕХНИЧЕСКИЕ ХАРАКТЕРИСТИКИ

Параметр		Технические характеристики
Давление воздуха в шинах, кПа		
Передние		45
Задние		45
Тормозная система:		
Рабочая тормозная система	Тип	два дисковых тормозных механизма спереди и один сзади
	Функционирование	приводится в действие правой ногой
Передние тормоза	Тип	два дисковых тормозных механизма
	Функционирование	приводятся в действие правой рукой
Задний тормоз	Тип	один дисковый тормозной механизм
	Функционирование	приводится в действие левой рукой
Подвеска		
Передняя		независимая, двойные А-образные рычаги
Задняя		независимая, двойные А-образные рычаги
Амортизатор		
Передние амортизаторы		гидравлические/цилиндрическая пружина
Задние амортизаторы		гидравлические/цилиндрическая пружина
Ход колес, мм		
Ход переднего колеса		160
Ход переднего колеса		200
Электрооборудование		
Зажигание		ECU
Маховик		магнето переменного тока
Аккумуляторная батарея		12 В/30 А•ч

ТЕХНИЧЕСКИЕ ХАРАКТЕРИСТИКИ

Параметр	Технические характеристики
Световые приборы	
Фары	4×60 Вт/HB3
Дневные ходовые огни	12 светодиодов/2,4 Вт×2
Передний указатель поворота	12 светодиодов/5 Вт×2
Передний габаритный огонь	12 светодиодов/5 Вт×2
Задний указатель поворота	11 светодиодов/2 Вт×2
Задний фонарь/стоп-сигнал	11 светодиодов/2 Вт/0,4 Вт×2
Подсветка номерного знака	W5W/5Вт
Подсветка панели приборов	светодиоды

ПРИНЦИПИАЛЬНАЯ СХЕМА ЭЛЕКТРООБОРУДОВАНИЯ

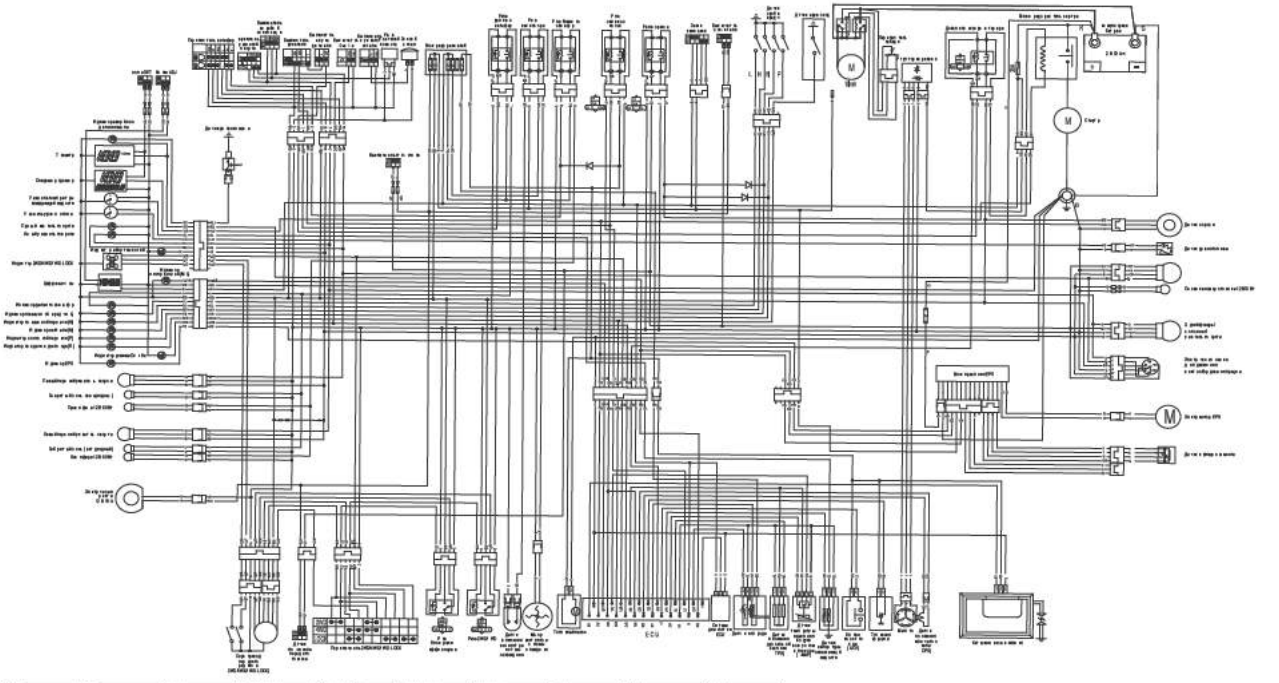

Черный	Черный	Черный	Черный	Черный	Черный	Черный	Черный	Черный	Черный
Ш-черный/оранжевый	Ш-черный/синий	Ш-черный/синий	Ш-черный/синий	Ш-черный/синий	Ш-черный/синий	Ш-черный/синий	Ш-черный/синий	Ш-черный/синий	Ш-черный/синий
Ш-черный/синий	Ш-черный/синий	Ш-черный/синий	Ш-черный/синий	Ш-черный/синий	Ш-черный/синий	Ш-черный/синий	Ш-черный/синий	Ш-черный/синий	Ш-черный/синий
Ш-черный/синий	Ш-черный/синий	Ш-черный/синий	Ш-черный/синий	Ш-черный/синий	Ш-черный/синий	Ш-черный/синий	Ш-черный/синий	Ш-черный/синий	Ш-черный/синий
Ш-серый/синий	Ш-серый/синий	Ш-серый/синий	Ш-серый/синий	Ш-серый/синий	Ш-серый/синий	Ш-серый/синий	Ш-серый/синий	Ш-серый/синий	Ш-серый/синий
Ш-серый/синий	Ш-серый/синий	Ш-серый/синий	Ш-серый/синий	Ш-серый/синий	Ш-серый/синий	Ш-серый/синий	Ш-серый/синий	Ш-серый/синий	Ш-серый/синий

Условные сокращения: М-индикатор неисправности; ТП-датчик положения дроссельной заслонки; ДСК-регулятор холостого хода; ОТ-датчик положения коленчатого вала; ТАКР-датчик давления и температуры на впускном коллекторе