ПРЕДИСЛОВИЕ

БЕЗОПАСНОСТЬ ВОДИТЕЛЯ

ПРЕДОСТЕРЕЖЕНИЕ

Символ сопровождает описание опасной ситуации, которая может привести к травме

Это символ, предупреждающий об опасности. Он используется на транспортном средстве и в этом Руководстве, чтобы предупредить Вас о потенциальной опасности получения травмы.

ОСТОРОЖНО

Надпись предупреждает об опасной ситуации, которая может привести к повреждению транспортного средства.

ПРИМЕЧАНИЕ

Сообщение **«ПРИМЕЧАНИЕ»** сопровождает важную информацию или инструкцию.

ПРЕДОСТЕРЕЖЕНИЕ

Нарушение правил эксплуатации транспортного средства может привести к СЕРЬЁЗНОЙ ТРАВМЕ или ЛЕТАЛЬНОМУ ИСХОДУ.

Никогда:

Не эксплуатируйте мотовездеход без надлежащего инструктажа и тренировки.

- Не эксплуатируйте мотовездеход на автострадах. Это может стать причиной дорожно-транспортного происшествия.

- Не двигайтесь со слишком высокой скоростью. Скорость движения должна соответствовать рельефу местности, условиям видимости, условиям эксплуатации и опыту водителя.

- Никогда не превышайте расчётную нагрузку на мотовездеход.

- Никогда не перевозите более чем одного пассажира.

Всегда:

Используйте правильные приёмы вождения при езде по пересечённой или холмистой местности, избегайте резких поворотов. Ошибочные действия могут привести к опрокидыванию мотовездехода.

– - Используйте защитную экипировку.

ПРЕДИСЛОВИЕ

ПРЕДОСТЕРЕЖЕНИЕ

ВСЕГДА ИСПОЛЬЗУЙТЕ МОТОШЛЕМ И ЗАЩИТНУЮ ЭКИПИРОВКУ ДЛЯ ВОДИТЕЛЯ И ПАССАЖИРА.
НИКОГДА НЕ ИСПОЛЬЗУЙТЕ ДО И ВО ВРЕМЯ ЭКСПЛУАТАЦИИ МОТОВЕЗДЕХОДА ПСИХОАТИВНЫЕ (в т.ч. НАРКОТИЧЕСКИЕ) ВЕЩЕСТВА И АЛКОГОЛЬ. НЕ ЭКСПЛУАТИРУЙТЕ МОТОВЕЗДЕХОД, ЕСЛИ НАХОДИТЕСЬ В БОЛЕЗНЕННОМ СОСТОЯНИИ ИЛИ ПОД ВОЗДЕЙСТВИЕМ ЛЕКАРСТВ.

ПРЕДИСЛОВИЕ

ПРЕДОСТЕРЕЖЕНИЕ

Внимательно прочтите, усвойте и соблюдайте рекомендации и предупреждения, приведённые в этом Руководстве. Основные рекомендации и предостережения также приведены на

табличках на транспортном средстве. Пренебрежение этими рекомендациями может привести к тяжелым последствиям - получению травм, вплоть до несовместимых с жизнью.

ПРЕДОСТЕРЕЖЕНИЕ

Выхлопные газы содержат вещества, в том числе угарный газ, которые приводят к головным болям, тошноте, потере сознания и являются смертельно опасными.

ПРЕДИСЛОВИЕ

Благодарим Вас за выбор и приобретение транспортного средства, произведённого компанией CFMOTO!

Данное Руководство ставит своей целью ознакомить владельца/пользователя с основными приёмами и рекомендациями по обращению с техникой. Оно содержит важную информацию как по безопасности и требованиям к водительским навыкам, так и по основным приёмам по обслуживанию и проверкам. Если у вас появляются вопросы, касающиеся управления или обслуживания мотовездехода, обращайтесь за консультацией к ближайшему дилеру CFMOTO.

ОСТОРОЖНО

- Соблюдайте следующие рекомендации, чтобы не вывести из строя каталитический конвертер (чтобы избежать повреждения):
- - Используйте только неэтилированный бензин. Даже незначительное присутствие присадок может привести к повреждению напыления драгоценных металлов на поверхности конвертера и выводу его из строя.
- - Никогда не наливайте в целях предохранения от коррозии ни специальное, ни моторное масло в глушитель – это также может привести к выходу конвертера из строя.

Продукция постоянно совершенствуется по конструкции и качеству, поэтому характеристики и описания, приведённые в данном Руководстве, могут незначительно отличаться от фактической конструкции приобретённого Вами транспортного средства. Пользоваться данными этого Руководства следует только как справочной информацией.

СОДЕРЖАНИЕ

ПРЕДИСЛОВИЕ ..... - 1 -
ИНФОРМАЦИЯ ПО БЕЗОПАСНОСТИ ..... - 8 -
ОБЩИЕ РЕКОМЕНДАЦИИ ..... - 8 -
ЗАБОТА О БЕЗОПАСНОСТИ ПРИ ЭКСПЛУАТАЦИИ - ЭТО ОБЯЗАННОСТЬ ВЛАДЕЛЬЦА. ..... - 11 -
ПРЕДПОЕЗДОЧНЫЕ ПРОВЕРКИ ..... - 18 -
ПОДГОТОВКА К ПОЕЗДКЕ ..... - 22 -
ИЗБЕГАЙТЕ АВАРИЙ ..... - 23 -
УПРАВЛЕНИЕ МОТОВЕЗДЕХОДОМ ..... - 26 -
ОБЩИЕ ПРИЁМЫ УПРАВЛЕНИЯ ..... - 29 -
ПЕРЕВОЗКА ГРУЗОВ И БУКСИРОВКА ..... - 35 -
ЯРЛЫКИ И НАКЛЕЙКИ ..... - 39 -
ОРГАНЫ УПРАВЛЕНИЯ И ОБОРУДОВАНИЕ ..... - 44 -
ЩИТОК ПРИБОРОВ ..... - 56 -
ОБОРУДОВАНИЕ ..... - 60 -
ПОДВЕСКА ..... - 65 -

СОДЕРЖАНИЕ

ТОПЛИВО ..... - 66 -
УПРАВЛЕНИЕ ТРАНСПОРТНЫМ СРЕДСТВОМ ..... - 68 -
ПЕРИОД ОБКАТКИ ..... - 68 -
ОСНОВНЫЕ ПРОЦЕДУРЫ ..... - 71 -
СПЕЦИАЛЬНЫЕ ПРОЦЕДУРЫ ..... - 72 -
ОБСЛУЖИВАНИЕ ..... - 76 -
РЕГЛАМЕНТ ОБСЛУЖИВАНИЯ ..... - 76 -
ТЕХНИЧЕСКОЕ ОБСЛУЖИВАНИЕ ..... - 83 -
ИДЕНТИФИКАЦИОННЫЕ НОМЕРА ..... - 107 -
ТЕХНИЧЕСКИЕ ХАРАКТЕРИСТИКИ ..... - 108 -
УСТРАНЕНИЕ НЕИСПРАВНОСТЕЙ ..... - 113 -
ПРИНЦИПИАЛЬНАЯ СХЕМА ЭЛЕКТРООБОРУДОВАНИЯ ..... - 121 -

ИНФОРМАЦИЯ ПО БЕЗОПАСНОСТИ

ОБЩИЕ РЕКОМЕНДАЦИИ

Остерегайтесь отравления угарным газом

Выхлопные газы содержат вещества, в том числе угарный газ, которые приводят к головным болям, тошноте, потере сознания и являются смертельно опасными. Угарный газ не имеет вкуса, цвета и запаха Он может присутствовать в атмосфере даже если вы не чувствуете запаха выхлопных газов.

Превышение концентрации угарного газа в организме проявляется резко – происходит потеря сознания, что делает невозможным самоспасение.

Кроме того, смертельно опасная концентрация угарного газа может оставаться в замкнутых или плохо проветриваемых помещениях многие часы, и даже дни.

Для того, чтобы предупредить отравление угарным газом:

- Никогда не заводите мотовездеход в замкнутых, плохо проветриваемых помещениях.

- Никогда не заводите двигатель вблизи открытых дверей или окон, если есть риск попадания выхлопных газов внутрь помещений.

Остерегайтесь воспламенения бензина или его паров

Бензин легко воспламеняем и, при определённых обстоятельствах, взрывоопасен. Пары бензина легко распространяются и могут воспламениться даже от искры, возникшей достаточно далеко от ёмкости с бензином (или от бензобака).

Для уменьшения риска воспламенения бензина и его паров:

- Хранение и заправку топливом производите только с использованием предназначенной для этих целей тары.
- Не заправляйте канистру бензином ни в кузове, ни в каком-либо другом месте внутри мотовездехода. Возможный при этом разряд статического электричества может привести к воспламенению бензина. Канистра должна стоять на земле.

- Строго соблюдайте рекомендованные процедуры заправки транспортного средства.

- Не заводите двигатель пока не убедитесь,
- что пробка бензобака правильно
- установлена на штатное место.
- Бензин ядовит и может привести к травме или смерти.
- - Никогда не переливайте бензин ртом.
- - Если вы проглотите бензин, если бензин попадет вам в глаза или если вы вдохнете испарения бензина, экстренно обратитесь ко врачу.
- - Если вы пролили бензин на себя, промойте это место с мылом и водой и смените одежду.

ИНФОРМАЦИЯ ПО БЕЗОПАСНОСТИ

Опасайтесь ожогов от горячих частей.

Выхлопная система и двигатель нагреваются в процессе работы. Избегайте контакта с ними во время и сразу же после эксплуатации, чтобы избежать ожогов.

Аксессуары и модернизация.

-Мы обеспокоены безопасностью наших клиентов и остального населения. По этой причине настоятельно рекомендуется не устанавливать на мототехнику CFMOTO никакого оборудования, которое может увеличивать скорость или мощность техники, или производить какие-либо другие изменения для этих целей. Произведенные изменения могут оказать негативное воздействие на стабильность транспортного средства и привести к серьезным повреждениям или смерти.

-Гарантия на ваш мотовездеход CFMOTO не будет действительна, если над транспортным средством были произведены какие-либо изменения с целью увеличить скорость или мощность.

ПРИМЕЧАНИЕ:

Добавление определенных аксессуаров, включая, помимо прочего, газонокосилки, снегоуборочные отвалы, шины, оросители, решётчатая надставка борта кузова, могут изменить подъемно-транспортные характеристики транспортного средства. Используйте только те аксессуары, которые были одобрены CFMOTO, и ознакомьтесь с их действием на мотовездеход.

ЗАБОТА О БЕЗОПАСНОСТИ ПРИ ЭКСПЛУАТАЦИИ - ЭТО ОБЯЗАННОСТЬ ВЛАДЕЛЬЦА.

Владелец/пользователь - Вы отвечаете за безопасность!

Внимательно прочитайте данное руководство пользователя и пройдите инструктаж, если возможно.

Всегда производите осмотр и проверяйте безопасность условий эксплуатации вашего транспортного средства перед поездкой.

Всегда соблюдайте график технического обслуживания, приведенный в данном Руководстве.

Никогда не позволяйте никому эксплуатировать ваш мотовездеход без ознакомления с инструкцией по эксплуатации и предупредительными ярлыками. Посоветуйте водителю транспортного средства ознакомиться с правилами и ограничениями при вождении (к примеру, если он перевозит пассажиров, что он может делать с транспортным средством, где он может водить и т.д.). Убедитесь, что все операторы и пассажиры хорошо проинструктированы и согласны следовать руководству по безопасности.

Водитель - Вы должны стремиться к повышению уровня своей квалификации, вы отвечаете за безопасность!

ИНФОРМАЦИЯ ПО БЕЗОПАСНОСТИ

-Внимательно прочитайте данное руководство пользователя и предупредительные ярлыки на транспортном средстве.

-Пройдите инструктаж безопасности на открытой территории, если возможно.

-Попрактикуйтесь в вождении на небольшой скорости.

-Вождение на большой скорости требует большего опыта, знаний и подходящих условий для вождения.

-Подробно ознакомьтесь с системами контроля и главным управлением транспортного средства.

-Управлять данным транспортным средством разрешается только взрослым.

-Управление запрещено лицам, моложе 16 лет.

-Вы должны быть достаточно высокого роста, чтобы правильно сесть: прислоните спину к спинке сиденья, пристегните ремень безопасности, держите руль обеими руками, чтобы иметь возможность полностью выжимать педаль тормоза и педаль дросселя правой ногой и плотно прижимать левую ногу к подножке для ног.

-Получите надлежащие водительские права в соответствии с местными законами.

Перевозка пассажира

-Перевозите только одного пассажира. Пассажир должен правильно сидеть в пассажирском кресле.

Пассажир должен достичь, по меньшей мере, 12-лет и быть достаточно высоко роста, чтобы правильно сидеть на сидении:

-прислоните спину к спинке сиденья,

-пристегните ремень безопасности,

-держите руками обе ручки руля, и плотно прижатые ноги – правую ногу на к подножке для ног и левую на полу кабины.

-Никогда не перевозите пассажира, находящегося в состоянии алкогольного опьянения или под воздействием наркотических веществ, если он устал или болен.

-Время реакции увеличивается, восприятие замедляется.

-Ознакомьте пассажира со всеми ярлыками безопасности. Никогда не перевозите пассажира, если вы не уверены в его подготовленности или способности сконцентрироваться на дорожных условиях и реагировать должным образом. В особенности, управляя транспортом для внедорожного отдыха, пассажир обязан обращать внимание на условия местности и быть готовым к удару.

Осторожное вождение

- Данный мотовездеход не игрушка и может быть опасным.

-Оно управляется иначе, чем другие транспортные средства, такие как мотоциклы или машины.

-Столкновения или опрокидывания могут произойти быстро, во время резких маневров, например, при резких поворотах, ускорениях и замедлениях, при вождении на склонах или через препятствия, если вы не предпримите должных мер предосторожности.

- Никогда не водите на слишком высокой скорости.

-Скорость движения должна соответствовать рельефу местности, условиям видимости, условиям эксплуатации и опыту водителя.

-Никогда не практикуйте движение с поднятыми колёсами, прыжками и прочими трюками.

-Никогда не пытайтесь ускоряться или замедляться при выполнении крутого поворота. Это может привести к опрокидыванию.

-Никогда не пытайтесь буксовать или скользить, если мотовездеход начинает буксовать или скользить, противодействия направить в сторону заноса или скольжения.

-На скользких поверхностях, таких как лёд, двигайтесь медленно и соблюдайте крайнюю осторожность для максимального сокращения риска неконтролируемого буксования или скольжения.

- Перед включением задней передачи всегда проверяйте наличие препятствий или людей позади мотовездехода. Не забывайте про мертвые зоны транспортного средства.

Если препятствий и людей нет, начинайте медленное движение задним ходом.

-Никогда не превышайте допустимую нагрузку на мотовездеход. Груз должен быть правильно распределён и надёжно закреплён. При перевозке груза или движении с прицепом уменьшайте скорость, оставляйте большую дистанцию для торможения и следуйте другим инструкциям из данной инструкции.

- Убедитесь, что груз правильно распределен в грузовом отсеке. Иначе это может привести к изменению центра тяжести и последующему опрокидыванию.

Система защиты экипажа

-В этом мотовездеходе предусмотрена возможность перевозки экипажа, состоящего из водителя и одного пассажира. При этом оба должны быть в соответствующей защитной экипировке,

-Водитель и пассажир должны обязательно закрывать дверцы кабины и пристёгиваться ремнями при езде.

Дорожные условия

-Избегайте резких поворотов, резких ускорений или торможений при езде по дорогам общего пользования. Всегда двигайтесь медленно и будьте очень осторожны при езде по незнакомой местности. Всегда будьте готовы к изменению условий местности при эксплуатации данного транспортного средства. Уделите время изучению того, как данный мотовездеход движется на различных местностях.

-Никогда не двигайтесь по крайне неровной, скользкой или рыхлой местности, пока не приобретёте достаточного опыта по контролю над управлением мотовездеходом на такой поверхности. Будьте всегда особенно осторожны на этих видах местности.
Всегда соблюдайте надлежащие процедуры для подъема на склон или спуска с него. Никогда не поднимайтесь на склон на высокой скорости.

- Никогда не поднимайтесь на крутые склоны или косогоры при буксировке прицепа.

- Всегда проверяйте наличие препятствия перед началом работы на новой местности. Всегда соблюдайте надлежащие процедуры при езде через препятствия или упавшие деревья.

-Избегайте движения на мотовездеходе по глубоким водоёмам или водоёмам с сильным течением. После пересечения водоёма всегда проверяйте тормоза. В случае необходимости задействуйте их несколько раз, чтобы просушить тормозные диски и колодки.

-Всегда проверяйте, правильно ли припаркован мотовездеход на плоской местности в доступном месте. Поставьте рычаг переключения передач в положение PARK, заглушите двигатель, выньте ключ прежде чем покинуть мотовездеход.

- Никогда не думайте, что мотовездеход проедет везде безопасно. Внезапные изменения местности, вызванные дырами, неровностями, ухабами, более рыхлой или твердой «поверхностью» или другими неровностями могут привести к опрокидыванию или нестабильности транспортного средства. Чтобы избежать этого, двигайтесь медленно и крайне внимательно по незнакомой местности.

-Если мотовездеход начинает переворачиваться или опрокидываться, лучший совет - немедленно повернуть руль в сторону заноса.
-Никогда не пытайтесь предотвратить опрокидывание руками или ногами. Держите ваши руки и ноги внутри кабины.

Предварительная проверка (перед началом движения)

Всегда проверяйте безопасность условий вождения вашего транспортного средства перед эксплуатацией. Всегда соблюдайте график обслуживания, приведенный в данном Руководстве пользователя.

ПРЕДОСТЕРЕЖЕНИЕ

Выполняйте проверку каждый раз перед началом движения, чтобы выявить потенциальную проблему, способную возникнуть при эксплуатации. Предварительная проверка поможет вам отследить износ детали и ухудшение качества перед тем, как это станет проблемой.

Список предпоездочных проверок

Что должно быть проверено перед запуском двигателя при *выключенном* зажигании:

Позиция	Действие
Шины	Проверить состояние и давление Передние: 40 кПа Задние: 40 кПа
Колёса	Проверить колёса и их крепление
Радиатор	Проверить чистоту (в т.ч. между радиатором и вентилятором)
Масло в силовом агрегате	Проверить уровень
Антифриз	Проверить состояние и уровень
Воздушный фильтр	Проверить чистоту

Пыльники приводов	Проверить состояние приводов и пыльников.
Груз и загрузка мотовездехода	Загрузка: если вы перевозите груз, то допустимая нагрузка в кузове 100 кг. Убедитесь, что груз в кузове надёжно закреплён. Загрузка мотовездехода: Убедитесь, что общая нагрузка на мотовездеход (включая водителя, пассажира, груз, дополнительные грузы и аксессуары не превышает 310 кг.
	Если планируется буксировка прицепа или другого оборудования: – Проверьте состояние сцепного устройства и прицепа (оборудования). – Убедитесь в том, что нагрузка на шар фаркопа и масса буксируемого прицепа не превышают допустимых значений. – Убедитесь, что сцепное устройство задействовано правильно и надёжно.
Загрузка кузова	Убедитесь в надёжности фиксации замков кузова.
	Убедитесь в надёжности фиксации замков заднего борта кузова.
Шасси и подвеска	Убедитесь, что в узлах подвески и шасси нет посторонних предметов, которые могут повредить агрегаты или помешать их нормальной работе.

ИНФОРМАЦИЯ ПО БЕЗОПАСНОСТИ

Что должно быть проверено перед запуском двигателя при *включенном* зажигании:

Позиция	Действие
Щиток приборов	Проверьте работу всех приборов на щитке.
	Проверьте работу всех индикаторов.
Осветительные приборы и катафоты (световозвращатели)	Проверьте чистоту фар, указателей поворотов, стоп-сигналов, плафона подсветки номерного знака.
	Убедитесь в исправности ближнего и дальнего света фар, габаритов, срабатывании указателей поворотов, стоп-сигнала.
	Проверьте срабатывание аварийной сигнализации.
Сиденья, дверцы и ремни	Убедитесь в надёжности фиксации сидений.
	Убедитесь в надёжности фиксации дверей кабины.
	Убедитесь в отсутствии повреждений и исправности механизмов ремней безопасности.
Педаль газа	Нажмите на педаль газа несколько раз и убедитесь, что для этого требуется некоторое усилие и что она возвращается в исходное положение при отпускании.
Педаль тормоза	Нажмите на педаль тормоза несколько раз и убедитесь, что педаль «не ватная» и что она возвращается в исходное положение при отпускании.
Уровень топлива	Убедитесь в наличии достаточного количества топлива в баке.
Сигнал	Проверьте срабатывание сигнала.
Зеркала	Отрегулируйте положение зеркал.

Что должно быть проверено *после* того, как двигатель запущен:

Позиция	Действие
Рулевое управление	Убедитесь, что руль вращается без заеданий от крайнего левого положения до крайнего правого и наоборот.
Замок зажигания	Убедитесь, что при возврате ключа зажигания в положение «OFF»(выключении) двигатель глохнет. Повторите запуск двигателя.
Селектор режимов трансмиссии	Убедитесь в чёткости включения всех режимов.
Полный привод и блокировка дифференциала	Проверьте срабатывание выключателя и сервопривода по индикации на щитке приборов.
Тормоза	Троньтесь и, при движении на небольшой скорости, нажмите на педаль тормоза. Убедитесь в адекватности торможения по отношению к силе воздействия на педаль. Убедитесь, что педаль возвращается в исходное положение.

ПОДГОТОВКА К ПОЕЗДКЕ

Перед тем, как начать движение

Произведите весь комплекс предпоездочных проверок вашего мотовездехода. Убедитесь, что все системы находятся в работоспособном состоянии (смотри предыдущий раздел).
Водителю и пассажиру следует:

– Надеть соответствующую экипировку
– Разместиться на сиденьях надлежащим образом
– Застегнуть ремни и закрыть дверцы кабины

Защитная экипировка

Правильная экипировка – это чрезвычайно важный фактор, влияющий на безопасность при эксплуатации мотовездехода.

1. Шлем

Одобренный стандартами шлем может защитить голову и головной мозг от повреждений.

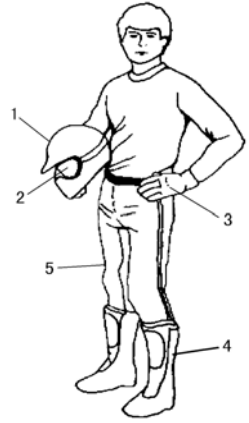

2. Защита для глаз

Обычные очки или солнцезащитные очки не являются достаточной защитой для глаз. Они могут расколоться или слететь, и они не защищают глаза от ветра и различных объектов в воздухе. Шлем с защитой лица или пара защитных очков обеспечивают более лучшую защиту глаз. Защита глаз должна быть ударопрочной и содержаться в чистоте.

3. Перчатки

Пара внедорожных перчаток с защитой пальцев может защитить ваши пальцы в случае аварии или опрокидывания.

4. Обувь

Жесткие ботинки выше щиколотки с нескользящей подошвой обеспечивают более лучшую защиту и позволяют вам надежно закрепить ногу на подножке.

5. Одежда

Для защиты рук и ног носите одежду с длинными рукавами и длинные брюки. Брюки с наколенниками и куртки с наплечниками обеспечивают более лучшую защиту для ездоков.

ИЗБЕГАЙТЕ АВАРИЙ

Избегайте переворота мотовездехода или его чрезмерного крена

Техника Side-by-side отличается в обращении от других транспортных средств.

Транспортные средства Side-by-side разработаны для езды по бездорожной местности (в частности, их колесная база и ширина колеи, дорожный просвет, подвеска, трансмиссия, шины, и т.п..), и, как результат, могут опрокинуться там, где не могут опрокинуться транспортные средства, предназначенные для использования, в первую очередь, на гладкой поверхности или поверхности с покрытием.

Опрокидывание или иная авария могут произойти внезапно во время крутых маневров, таких, как резкие повороты или резкое ускорение/торможение при повороте, либо при езде на склонах или через препятствия. Крутые маневры или агрессивное вождение могут привести к опрокидыванию или потере контроля, даже на ровных открытых местностях. Если мотовездеход опрокидывается, то части тела (руки, ноги или голова), находящиеся за пределами кабины, могут быть повреждены и могут застрять в клетке или других частях мотовездехода. Вы также можете получить повреждения из-за удара о землю, кабину или другие предметы.

Для снижения риска получения травмы :

Отрегулируйте вход рулевого управления в соответствии с вашей скоростью и окружающими условиями.

• Сбавьте скорость при вхождении в поворот. Избегайте резкого торможения при повороте.

• Избегайте внезапного или резкого ускорения при повороте, даже при остановке или езде на низкой скорости.

– * Никогда не экспериментируйте с заносами, пробуксовкой, скольжением, виляниями, прыжками и прочими трюками. Если мотовездеход начинает буксовать или скользить, выверните руль в направлении пробуксовки или скольжения. Никогда резко не давите по тормозам и не блокируйте колеса.

Данный мотовездеход предназначен, прежде всего, для ВНЕДОРОЖНОЙ езды. Езда на поверхности с покрытием может серьезно повлиять на обращение и управление мотовездеходом – если вам необходимо проехать короткий участок на поверхности с покрытием, сбавьте скорость и избегайте резких поворотов руля, нажатий педалей газа и тормоза.

– Данный мотовездеход может опрокинуться на боковых дорожках или перевернуться вперед или назад на склонах или неровных местностях.

– * Избегайте боковой езды по склону (езды вдоль склона вместо подъема/спуска по склону). По возможности, передвигайтесь прямо вверх или вниз по склону, а не пересекайте его. Если вам приходится ехать по боковой поверхности склона, используйте особые меры предосторожности и избегайте скользких местностей, объектов или ям. Если вы чувствуете, что мотовездеход начал опрокидываться или скользить вбок, вырулите вниз по склону, если это возможно.

– Избегайте крутых подъемов и следуйте инструкциям в данном руководстве для подъема и спуска по склонам.

– * Резкие смены местности, такие, как ямы, низины, насыпи, более мягкая или более твердая местность или другие неровности могут привести к перевороту мотовездехода или его неустойчивости. Исследуйте местность заранее и сбавьте ход в местах с неровной поверхностью.

ИНФОРМАЦИЯ ПО БЕЗОПАСНОСТИ

Дополнительные меры предосторожности следует предпринять в случае, если перевозится груз или производится буксировка прицепа или груза.

– Снизьте скорость движения и следуйте предписаниям данного Руководства, касающихся процедуры буксировки и перевозки грузов.
– Избегайте движения по чрезмерно крутым склонам и по чрезмерно пересечённой местности.
– Оставляйте больше пространства для манёвров и остановки.

Будьте внимательны при угрозе опрокидывания

* Заприте боковые двери и пристегните ремни безопасности, чтобы руки и ноги находились в пределах кабины.
* Никогда не трогайте клетку при езде. Руки могут быть зажаты между клеткой и землей при опрокидывании. Держите руки на руле или поручнях.

* Никогда не пытайтесь остановить опрокидывание при помощи рук или ног. Если вы думаете, что мотовездеход может перевернуться или опрокинуться, водитель должен держать обе руки на руле, а левую ногу плотно прижатой к полу. Пассажир должен держать обе руки на поручнях, а обе ноги – плотно прижатыми к полу.

Избегайте столкновений

При езде на высоких скоростях существует высокий риск потери контроля, в особенности при трудных бездорожных условиях, а риск повреждений при столкновении более велик. Никогда не ездите на повышенных скоростях.

Всегда двигайтесь на скорости, соответствующей местности, условиям видимости и эксплуатационным условиям, а также вашему опыту. Для данного мотовездехода не предусмотрена та же защита от столкновений, что и для автомобилей; в частности, в нем нет подушек безопасности, кабина закрыта не полностью, и оно не предназначено на случаи столкновения с другими мотовездеходами. Таким образом, особенно важно пристегивать ремни безопасности и запирать боковые двери, а также использовать соответствующую экипировку.

УПРАВЛЕНИЕ МОТОВЕЗДЕХОДОМ

Практические упражнения

Перед ездой очень важно ознакомиться с правилами обращения вашим мотовездеходом, посредством практики в контролируемых внешних условиях. Найдите подходящий участок для практики и сделайте нижеприведенные упражнения. Площадь участка должна быть не менее 45 м X 45 м, без каких-либо препятствий вроде деревьев и камней.

Упражнение «поворот»

Поворот – одна из наиболее частых причин аварий. Потерять сцепление с дорогой или опрокинуться легче, если вы поворачиваете слишком резко, или едете слишком быстро. Сбавьте скорость при приближении к повороту.

* Для начала научитесь, как выполнять плавный правый поворот на очень низких скоростях. Отпустите дроссель перед поворотом и медленно снова нажмите дроссель при выполнении поворота.
* Повторите поворотное упражнение, но на этот раз держите дроссель на том же уровне при повороте.
* Наконец, повторите поворотное упражнение, медленно набирая скорость.
* Попрактикуйтесь в выполнении упражнений на поворотах в другую сторону.

Обратите внимание на то, как ваш мотовездеход реагирует при этих различных упражнениях. Мы рекомендуем отпускать дроссель перед вхождением в поворот, чтобы более легко изменить направление. Вы почувствуете попе-

речную силу, увеличивающуюся со скоростью и со входом рулевого управления. Поперечная сила должна сохраняться как можно на более низком уровне, чтобы не привести к опрокидыванию транспортного средства.Отработайте навыки совершения разворота.

– Слегка добавьте газ и, продолжая движение на малой скорости, постепенно поворачивайте рулевое колесо вправо, до завершения разворота.

– Проделайте такой же манёвр в другую сторону.

Как уже говорилось выше, на мощёных поверхностях, управляемость мотовездехода меняется. При этом риск опрокидывания увеличивается.

Упражнение «торможение»

Попрактикуйтесь в торможении, чтобы понять, как реагирует тормоз.

* Сначала делайте это на низкой скорости, затем увеличивайте скорость.
* Попрактикуйтесь в торможении по прямой линии на разных скоростях и с различной тормозной силой.
* Попрактикуйтесь в аварийном торможении; оптимальное торможение достигается на прямой линии, с применением большой силы, без блокировки колес.

Запомните, тормозной путь зависит от скорости мотовездехода, нагрузки и типа местности. Также большую роль играет состояние шин и тормозов.

Упражнение «разворот» с использованием передачи заднего хода

Следующий шаг включает использование заднего хода.

* Установите по одному дорожному конусу по обеим сторонам мотовездехода возле каждого заднего колеса. Проедьте вперед до тех пор, пока вы видите дорожные конусы, затем остановитесь. Обратите внимание на расстояние, на котором видны препятствия позади вас.
* Запомните, как мотовездеход ведет себя при езде задним ходом, и как оно реагирует на вход рулевого управления.
* Всегда выполняйте упражнение с задним ходом на низких скоростях.
* Ознакомьтесь с использованием функции «override». Не рулите при использовании функции «override», так как это увеличивает риск опрокидывания.

Упражнение «аварийное глушение двигателя»

Научитесь, как быстро останавливать двигатель в аварийной ситуации.

* При езде на низкой скорости, просто поверните ключ зажигания в положение «ВЫКЛ».

Это необходимо для того, чтобы узнать реакцию мотовездехода на выключение двигателя во время езды, и чтобы развить этот рефлекс.

Эксплуатация в условиях бездорожья

Сама по себе эксплуатация в условиях бездорожья опасна. Любая местность, которая не была специально подготовлена для езды на мотовездеходе, представляет собой неизбежную опасность, так как структура местности, форма и отвесность непредсказуемы. Сама по себе местность представляет продолжительную опасность, о которой должен помнить каждый, кто рискует ей воспользоваться.

Водитель, ведущий мотовездеход по бездорожью, всегда должен проявлять максимальную осторожность при выборе наиболее безопасного пути и пристальном наблюдении за местностью впереди него. Управление мотовездеходом никогда не должно осуществляться лицом, не полностью ознакомленным с инструкциями по вождению для данного мотовездехода, а также при условиях наклонной или неровной местности.

ОБЩИЕ ПРИЁМЫ УПРАВЛЕНИЯ

Общие правила езды

Наилучшими мерами предосторожности при управлении мотовездеходом являются внимательность, осторожность, опыт и водительские навыки. При малейших сомнениях в том, что мотовездеход сможет безопасно обойти препятствие или определенный участок местности, всегда выбирайте альтернативный маршрут. Никогда не превышайте скорость, приемлемую в данных условиях видимости и позволяющую вам выбрать безопасный маршрут. Никогда не управляйте мотовездеходом, если средства управления не функционируют надлежащим образом. Обратитесь к своему дилеру.

Езда задним ходом

При управлении задним ходом, проверьте, чтобы позади мотовездехода не было людей или препятствий. Обратите внимание на участки вне зоны видимости. Если движение задним ходом безопасно, едьте медленно и избегайте резких поворотов.

⚠ ПРЕДОСТЕРЕЖЕНИЕ

Изменение траектории движения при езде задним ходом увеличивает риск опрокидывания мотовездехода

ПРИМЕЧАНИЕ:
в режиме движения задним ходом обороты двигателя ограничиваются автоматически, тем самым, снижая максимальную скорость движения.

⚠ ПРЕДОСТЕРЕЖЕНИЕ

При спуске с холма задним ходом учитывайте, что гравитация увеличивает скорость спуска сверх ограничения, вводимого системой управления двигателем автоматически

Пересечение дорог общего пользования

Если вам предстоит пересечь дорогу, убедитесь в полной видимости входящего трафика по обеим сторонам от вас и выберите точку выезда на другой стороне дороги. Передвигайтесь по прямой линии к этой точке. Не делайте резких смен направления или резких ускорений, так как это может привести к опрокидыванию. Не передвигайтесь по пешеходным или велосипедным дорожкам, так как они предназначены для других целей.

Движение по поверхностям с покрытием

Избегайте поверхностей с покрытием. Данный мотовездеход не предназначен для передвижения по поверхностям с покрытием и способно опрокинуться. Если вам необходимо проехать по покрытию, поворачивайте плавно, передвигайтесь медленно и избегайте резкого ускорения и торможения.

Пересечение водных преград

Вода может представлять особую опасность. Если она очень глубокая, мотовездеход может “всплыть” и перевернуться. Проверьте глубину воды и течение перед тем, как пересекать водоем. Глубина воды не должна превышать 30 см, чтобы мотовездеход мог безопасно пересечь данное препятствие. Остерегайтесь скользких поверхностей, таких, как камни, трава, бревна, и т.п., как на воде, так и на берегу. Возможна потеря сцепления с дорогой. Не пытайтесь войти в воду на высокой скорости.

Вода ослабит функцию торможения вашего мотовездехода. Убедитесь в том, что тормоза просохли, применив их несколько раз после того, как мотовездеход вышел из воды.

Езда по снегу и льду

При выполнении предварительной проверки, обратите особое внимание, где на мотовездеходе скопления снега и/или льда могут нарушить видимость задних габаритных огней, закупорить вентиляционные отверстия, заблокировать радиатор и вентилятор, а также помешать движению средств управления. Перед стартом проверьте руль, дроссель и педали тормоза на беспрепятственность управления.

Каждый раз при движении по дороге, покрытой снегом, сцепление шин с дорогой снижается, в результате чего мотовездеход ведет себя иначе, контролировать его сложнее.

Езда по песку

Песок и движение по песчаным дюнам – еще один особый случай, но следует соблюдать некоторые основные меры предосторожности. Мокрый, глубокий или мелкий песок могут привести к потере сцепления с дорогой и к скольжению, падению или «увязанию» мотовездехода. Если такое происходит, выберитесь на более твердую поверхность. Наилучший совет в такой ситуации – замедлить ход и наблюдать за окружающими условиями.

При движении по песчаным дюнам следует оборудовать мотовездеход аварийным флагом антенного типа. Это поможет другим увидеть вас за следующей песчаной дюной. Осторожно двигайтесь вперед, как только увидите впереди другой аварийный флаг.

Езда по гравию, или по другим «скользким» поверхностям

Движение по рассыпным камням или гравию очень похоже на движение по льду. Они оказывают действие на рулевое управление мотовездеходом, в результате чего возможно скольжение и переворот, особенно на высоких скоростях. Кроме того, тормозной путь может быть сокращен. Помните о том, что полное выжимание педали дросселя или скольжение может привести к тому, что рассыпные камни будут вылетать назад и могут травмировать других людей.

Пересечение препятствий

Препятствия на пути необходимо пересекать осторожно. Это могут быть камни, упавшие деревья, низины. По возможности их следует избегать. Помните, что некоторые препятствия слишком велики или опасны, чтобы их пересекать, и поэтому их следует избегать. Никогда не пытайтесь пересечь препятствие, которое выше дорожного просвета мотовездехода. Небольшие камни или небольшие упавшие деревья могут быть пересечены безопасно – приблизьтесь к расстоянию на низкой скорости и, насколько это возможно, под прямым углом. Отрегулируйте скорость, не сбавляя темп и без резких ускорений. Пассажир должен крепко схватиться за поручень и закрепить ноги на полу.

Движение по склону

При движении по склонам или наклонностям, крайне важно следующее: быть подготовленным к скользким поверхностям или изменениям местности и препятствиям, а также крепко закрепиться внутри мотовездехода.

При подъеме или спуску по очень скользкому склону или неровному склону, вы можете потерять контроль. Если вы пересекаете вершину склона на высокой скорости, вы можете не успеть приготовиться к местности на другой стороне. Избегайте стоянки на склоне. Всегда ставьте рычаг переключения передач в режим PARK при остановке или стоянке, особенно на склоне, чтобы избежать скатывания. Если вам предстоит остановиться на крутом склоне, заблокируйте колеса, подложив под них камни или кирпичи.

Движение вверх по склону

При движении вверх по склону используйте режим низкой скорости (L). Благодаря своей конфигурации, данный мотовездеход обладает очень хорошим сцеплением с дорогой, даже при подъеме вверх, настолько, что переворот возможен до потери сцепления. В частности, встречаются ситуации на дороге, когда вершина склона настолько размыта, что высшая точка выступает очень резко. Данный мотовездеход не предназначено для таких условий. Воспользуйтесь альтернативным маршрутом.

Если вы видите, что склон становится слишком скользким для подъема, нажмите на тормоза, чтобы обездвижить мотовездеход. Переведите рычаг переключения передач в положение R (задний ход), и спуститесь обратно по склону, понемногу отпуская тормоза, чтобы оставаться на низкой скорости.

Не пытайтесь выполнить поворот. Никогда не съезжайте по склону, пока мотовездеход стоит на нейтральной передаче. Не тормозите резко, так как это увеличивает риск переворота.

Движение вниз по склону

Данный мотовездеход может подниматься по более крутым склонам по сравнению с теми, с которых оно может безопасно спускаться. Поэтому прежде, чем подниматься, важно убедиться в том, что для спуска существует безопасный путь. Снижение скорости при движении по скользкому склону вниз может привести к скольжению мотовездехода. Сохраняйте равномерную скорость и/или слегка увеличивайте скорость для восстановления контроля. Никогда резко не нажимайте на тормоза и не блокируйте колеса.

Боковая езда по склону

⚠ ПРЕДОСТЕРЕЖЕНИЕ

Боковая езда или повороты на склоне могут стать причиной потери контроля над мотовездеходом или опрокидыванию, что в результате может привести к серьезным травмам или гибели.

При любой возможности боковую езду (езду вдоль склона вместо подъема/спуска по склону) следует избегать. В противном случае делайте это с крайней осторожностью. Боковая езда по крутым склонам может привести к опрокидыванию. Избегайте любых объектов или впадин, которые способствуют возвышению одной стороны мотовездехода над другой, тем самым становясь причиной опрокидывания. Если вы чувствуете, что мотовездеход начинает опрокидываться или скользить вбок, вырулите вниз по склону, если это возможно.

Езда в зонах отдыха, группах и соблюдение дистанции.

Не приближайтесь к участкам, предназначенным для других целей использования в условиях бездорожья. Это включает снегоходные трассы, дорожки для наездников, пересеченные лыжные трассы, трассы для горных велосипедов и т.п.

Обратитесь в местный клуб квадроциклистов. Там вы сможете получить карту и рекомендации о том, где вы можете ездить. Никогда не катайтесь, будучи под действием алкоголя или наркотических веществ, или в состоянии усталости или болезни.

Всегда соблюдайте безопасную дистанцию.

Окружающая среда и мотовездеход

Одним из достоинств этого транспортного средства является то, что с его помощью вы можете уехать «подальше от цивилизации».

Тем не менее, вам следует бережно относиться к окружающей природе и правам других людей наслаждаться ею. Во многих случаях посещение заповедных природных зон запрещено законом. Живая природа может серьёзно пострадать от последствий воздействия на неё например, внедорожных шин мотовездехода или от выхлопных газов его двигателя.

Обязательно соблюдайте правило:
«Всё что привёз с собой - увези назад».

Не оставляйте за собой мусор и отработанные материалы (например, слитое из двигателя масло).

ПЕРЕВОЗКА ГРУЗОВ И БУКСИРОВКА

Работа на мотовездеходе

Ваш мотовездеход может помочь вам в выполнении ряда различных несложных задач, от уборки снега до перевозки леса или грузов. Различные аксессуары могут изменить правила обращения с мотовездеходом. Чтобы предотвратить возможные повреждения, следуйте инструкциям и предупреждениям в данном руководстве и на самом мотовездеходе.

Всегда соблюдайте пределы нагрузки мотовездехода. Перегрузка может привести к перенапряжению составных частей и стать причиной поломки.

Перевозка грузов

Максимально допустимая нагрузка, включая вес оператора, пассажира, груз, аксессуары и вес дышла прицепа: 310 кг.

Далее представлены примеры подходящего распределения нагрузки на мотовездеход:

Водитель и пассажир	В кузове	Аксессуары	Нагрузка на сцепное устройство	Суммарная нагрузка
160 кг	95 кг	5 кг	50 кг	310 кг
80 кг	230кг	0 кг	0 кг	310 кг

Настройки мотовездехода при перевозке грузов

Если общая нагрузка превышает 180 кг, включая вес оператора, пассажира, груз, аксессуары и вес дышла прицепа, накачайте шины до максимального давления в 70 кПа (передние), 152 кПа (задние).

ПРИМЕЧАНИЕ:
При перевозке тяжелых грузов в грузовом отсеке, перенастройте подвеску соответствующим образом.

Загрузка кузова

В кузове допускается перевозить груз массой до 100 кг

ПРИМЕЧАНИЕ: При перевозке тяжелых грузов в грузовом отсеке или тяге прицепа, двигайтесь при рычаге переключения передач в положении L (пониженная передача).

Управление мотовездеходом при перевозке грузов

Сбавьте скорость при перевозке грузов и поворачивайте медленно. Избегайте склонов и неровных местностей. Оставляйте больше расстояния для торможения.

⚠ ПРЕДОСТЕРЕЖЕНИЕ
При полной загрузке мотовездехода не поднимайтесь на склоны, если его крутизна превышает 15°.

Перемещение грузов

Никогда не перемещайте груз путем присоединения его к каркасу безопасности; это может привести к перевороту мотовездехода. Используйте только фаркоп прицепа или лебедку (если она установлена) для тяги.

При тяге груза с помощью цепи или кабеля, убедитесь в отсутствии провеса перед началом и сохраняйте натяжение при тяге.

При перемещении груза соблюдайте максимальную тяговую способность.

⚠ ПРЕДОСТЕРЕЖЕНИЕ

Не выбранная при начале буксировки слабина троса может привести к его обрыву и отскоку назад.

При буксировке другого транспортного средства на гибкой сцепке убедитесь, что буксируемое транспортное средство находится под контролем водителя. При таком способе буксируемое транспортное средство должно иметь работоспособное рулевое управление и тормозную систему.

. Перед перетягиванием груза с помощью лебедки, ознакомьтесь с Руководством пользователя для лебедки. Сбавьте скорость при перемещение груза и поворачивайте плавно. Избегайте склонов и неровных поверхностей. Никогда не пытайтесь взобраться на крутой склон. Оставляйте большее расстояния для торможения, особенно на наклонных поверхностях. Будьте осторожны, чтобы избежать пробуксовки или скольжения **Буксировка прицепа**

При соединении сцепных устройств мотовездехода и прицепа убедитесь, что их соединение произошло надёжно и сработали блокировки. Не забывайте подсоединять страховочные цепи или троса сцепного устройства. Нарушение правил загрузки прицепа может привести к потере управления «автопоездом». Не превышайте установленные лимиты по массе буксируемого груза (прицепа) и нагрузке на шар фаркопа. Убедитесь в том, что прицеп загружен таким образом, что нагрузка на шар имеется, но не превышает лимит и что груз распределён и закреплён надлежащим образом. При буксировке прицепа включайте режим трансмиссии «L» При стоянке блокируйте колёса тягача и прицепа дополнительно - это поможет избежать самопроизвольного перемещения техники. Будьте осторожны при расцеплении гружёного прицепа с тягачом. Груз в прицепе может сместиться и свалиться на вас или окружающих. Соблюдайте следующие правила загрузки прицепа:

Тип кронштейна шара фаркопа	Допустимая, безопасно буксируемая масса	Нагрузка на шар (кронштейн)	Примечание
50,8x50,8 мм	150 кг	50 кг	Прицеп + груз

ЯРЛЫКИ И НАКЛЕЙКИ

Местонахождение ярлыков с указаниями по безопасности и техническими характеристиками

На корпусе мотовездехода имеются наклейки с полезной информацией, в том числе и по безопасности. Прочтите, усвойте и следуйте этим рекомендациям. Если текст или информация на приведённых в этом Руководстве ярлыках отличается от наклеенных на корпусе мотовездехода - руководствуйтесь последними. Если какие-либо из ярлыков повреждены или утеряны, обратитесь к дилеру для их замены

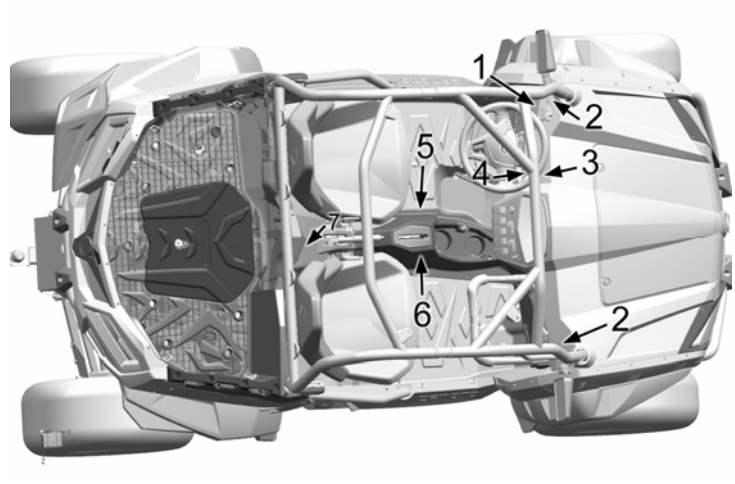

о

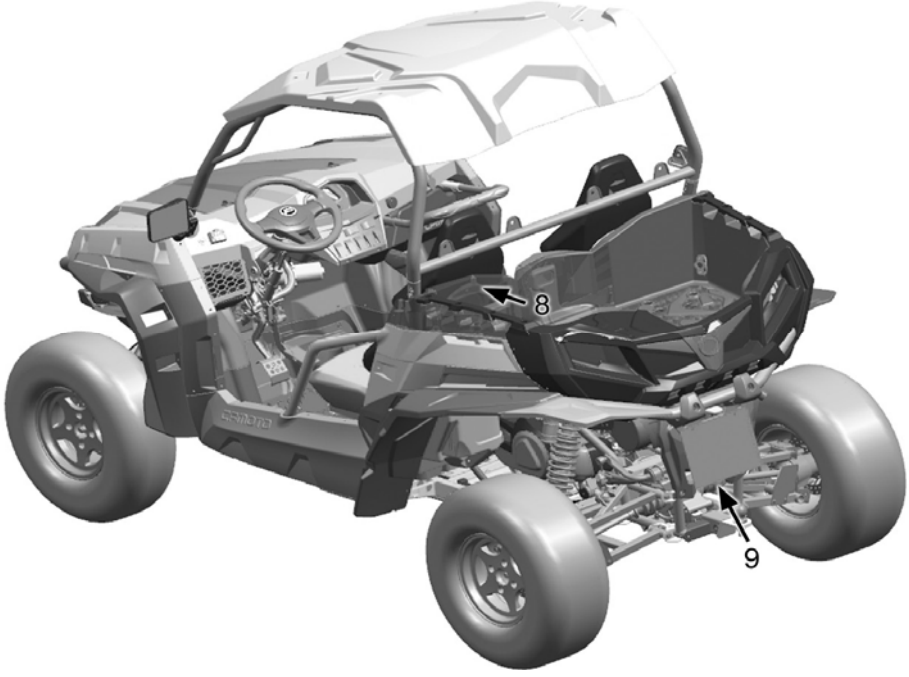

б

1. **Предостережение** о том, что при движении с заблокированным дифференциалом от водителя потребуется больше физических усилий для совершения поворота. Двигайтесь медленнее, оставляйте больше места для манёвра. Остерегайтесь потери управления.

2. Повторяет текст предыдущей наклейки.

3. **Приводятся общие рекомендации по безопасности при управлении мотовездеходом.**

ВСЕГДА:

- Обязательно пристёгивайтесь ремнями безопасности во время движения.
- Держите руки и ноги внутри кабины, следите за ветками, кустарником и другими опасными предметами, которые могут проникнуть в кабину.
- При спуске со склона двигайтесь прямо вниз. Движение поперёк склона повышает риск опрокидывания.

НИКОГДА:

- Не пересекайте водные преграды глубиной более 33см или имеющие быстрое течение. Пересекайте преграду по мелководью, в месте с медленным течением. Выбирайте такую траекторию движения, чтобы избежать резких поворотов, больших камней, излишне скользких поверхностей, которые могут стать причиной опрокидывания.
- Резкие повороты, повороты на большой скорости могут привести к опрокидыванию или к потере контроля над мотовездеходом.

4. **Информация по безопасности (на левой стороне):**
   Любая из частей тела (руки, ноги, голова) при нахождении вне кабины могут быть травмированы самим её каркасом.

Если Вам кажется или Вы чувствуете, что мотовездеход может опрокинуться или уже переворачивается, упритесь ногами в пол и держитесь за поручни. Не пытайтесь остановить переворот мотовездехода с помощью ног или рук. Возможны ситуации, когда каркас кабины не сможет предохранить экипаж.
Не держите руки на дверцах, боковых раскосах, каркасе кабины. Руки должны быть на специальных поручнях или рулевом колесе – это поможет избежать травмы.

5. **Техническая информация:**
   Недостаточное или избыточное давление в шинах, перегрузка могут привести к потере управления транспортным средством, что, в свою очередь, может привести к серьёзным травмам или летальному исходу.

Рабочее давление в шинах: при холодных шинах:

Давление в шинах		
	Передние	Задние
Стандартное давление	40 кПа	40кПа
Максимум: применяется, если нагрузка на мотовездеход превышает 230кг	60кПа	60кПа

Никогда не устанавливайте давление ниже стандартного. В этом случае шина может сместиться с обода колеса.
Разрешенная полная масса транспортного средства: 810 кг, включая массу водителя, пассажира, вспомогательного оборудования, груза и вертикальную нагрузку на сцепное устройство (если мотовездеход эксплуатируется с прицепом).

6. **Информация по безопасности:**
   Неправильная эксплуатация мотовездехода может привести к получению серьёзной травмы или к летальному исходу.

7. **Информация по безопасности (на правой стороне):**
   Повторяет предостережения наклейки №4

8. **Техническая информация:**
   Внимание. Проверяйте уровень масла перед каждой поездкой.

9. **Техническая информация:**
   Решётка воздухозабора воздушного фильтра. НЕ ЗАКРЫВАТЬ!

10. **Информация по безопасности:**
    В результате игнорирования Вами следующих рекомендаций может произойти ТЯЖЁЛАЯ ТРАВМА или наступить ЛЕТАЛЬНЫЙ ИСХОД:
    - Максимальная нагрузка на кузов: 100 кг.
    - Запрещается перевозить пассажиров в кузове.
    - Груз может повлиять на управляемость транспортного средства и его устойчивость. Перед размещением груза в кузове или буксировкой прочтите Руководство пользователя.
    - При движении с грузом или буксировке прицепа: уменьшите скорость и учитывайте более длинный тормозной путь. Избегайте движения по холмам и чрезмерно пересечённой местности. Убедитесь, что груз надёжно закреплён – плохо закреплённый груз может неожиданно повлиять на управляемость транспортного средства.
    - Центр тяжести груза должен совпадать с центром кузова. Размещайте груз в кузове как можно ниже и ближе к кабине. Высокие тяжелые грузы могут способствовать опрокидыванию транспортного средства.

11. **Информация по безопасности:**
    Неправильная загрузка прицепа и невнимательность при буксировке может стать причиной ДТП или травмы. Не допускайте превышения вертикальной нагрузки 50 кг на буксирное устройство. Не буксируйте прицеп с полной массой более 550 кг (прицеп + груз) – это значительно повышает риск потери управления. Двигайтесь на передаче «L», оставляйте больше места для торможения. Будьте особенно внимательны при езде на склонах. Прочтите в Руководстве пользователя раздел, посвящённый буксировке.

ОРГАНЫ УПРАВЛЕНИЯ И ОБОРУДОВАНИЕ

1. Рулевое колесо

Расположено прямо перед водительским сиденьем.

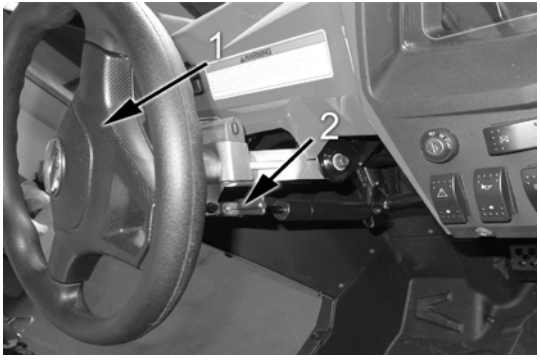

1. Рулевое колесо
2. Рычаг регулятора наклона рулевой колонки

2. Педаль газа

Расположена справа от педали тормоза. С её помощью контролируется частота вращения двигателя.

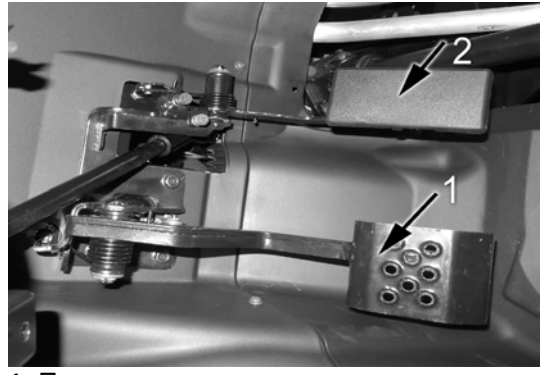

1. Педаль тормоза
2. Педаль газа

Для того чтобы увеличить или поддерживать скорость движения мотовездехода, нажимайте на педаль правой ногой. Для уменьшения скорости отпускайте педаль. Под действием пружины педаль должна возвращаться в исходное положение без заеданий.

3. Педаль тормоза

Расположена слева от педали газа. С её помощью контролируется частота вращения коленвала двигателя.

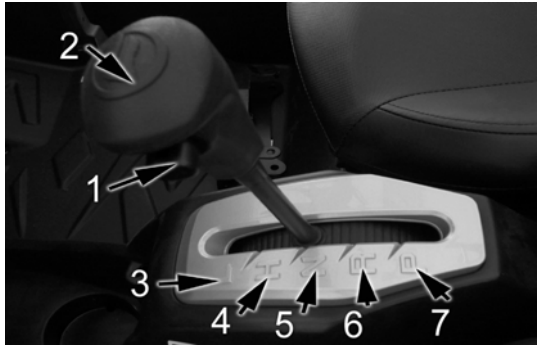

1. Кнопка блокировки рычага селектора
2. Рычаг селектора 3. Режим «L»
4. Режим «H» 5. Нейтраль
6. Задний ход 7. Парковочное положение
8. Рычаг стояночного тормоза.

4. Рычаг стояночного тормоза

Потяните на себя ручку тормоза для постановки мотовездехода на тормоз. При этом на щит

ке приборов должен загореться символ «P». Для снятия со стояночного тормоза потяните на себя ручку и нажмите на кнопку на её торце.

5. Рычаг селектора режимов трансмиссии

Расположен справа от водительского сиденья.

С его помощью выбирается диапазон работы коробки передач.

Перед тем, как переместить рычаг селектора нажмите на кнопку поз.1

Внимание:
Перед переключением режима работы трансмиссии мотовездеход должен быть остановлен. Коробка передач этого мотовездехода не предназначена для переключения на ходу.

Режим «L»
Этот режим позволяет получить максимальный крутящий момент на колёсах, но скорость мотовездехода будет снижена.

Внимание:
Используйте этот режим при буксировке прицепа, перевозке тяжёлого груза, при преодолении препятствий или при движении вверх/вниз по склонам.

Режим «H»
Это нормальный режим работы трансмиссии. Он позволяет достичь максимальной скорости движения мотовездехода.

Задний ход
Этот режим позволяет двигаться задним ходом.

ПРИМЕЧАНИЕ:
В этом режиме трансмиссии скорость мотовездехода ограничена 25 км/ч (4100 об/мин)

⚠ ПРЕДОСТЕРЕЖЕНИЕ
При движении вниз по склону задним ходом помните, что под действием гравитации скорость может увеличиться сверх этого ограничения.

Парковочное положение
В этом положении коробка блокируется механически, что позволяет избежать перемещения мотовездехода.

Не забывайте пользоваться стояночным тормозом.

⚠ ПРЕДОСТЕРЕЖЕНИЕ
Устанавливайте рычаг селектора в положение «P» всякий раз, когда мотовездеход не используется. Если этого не сделать, то возможно самопроизвольное смещение транспортного средства.

6. Замок зажигания

Замок зажигания находится справа, внизу, под рулём. Замок имеет 4 положения.

Он может быть установлен в следующие положения:

🔒	Руль заблокирован
⊗	Двигатель заглушен. Обесточено всё, кроме лебёдки и доп. розетки
○	Зажигание включено
⚡	Запуск стартером. Ключ возвращается в положение «○» при отпускании.

⚠ ПРЕДОСТЕРЕЖЕНИЕ

Не оставляйте ключ зажигания в замке зажигания, если покидаете мотовездеход. Устанавливайте рычаг селектора в положение «P» всякий раз, когда мотовездеход не используется. Не забывайте пользоваться ручным тормозом. Если этого не делать, то возможно самопроизвольное смещение транспортного средства.

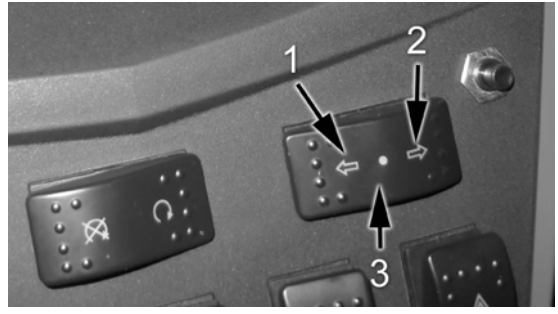

Кнопка сигнала

Переключатель поворотных сигналов

1. Многофункциональный переключатель

2. Индикатор правого поворотного сигнала

3. Индикатор левого поворотного сигнала

Для включения левого поворотного сигнала нажмите многофункциональный переключатель влево.

Для включения правого поворотного сигнала, нажмите многофункциональный рычаг вправо.

Верните рычаг в среднее положение, чтобы выключить сигнал.

Переключатель света

Положение переключателя «2» вниз, свет отключен.
Положение переключателя «2» середина,- включены габаритные огни.
Ближний свет выбирается, когда переключатель света «2» находится в положении вверх.

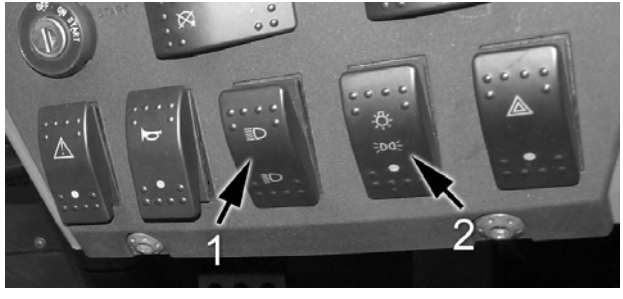

Включение ближнего/дальнего света

Выбор режима (ближний)-(дальний) свет, осуществляется переключателем «1»

Ближний свет включен, при положении переключателя «вниз»
Дальний свет включен, при положении переключателя вверх.

ПРИМЕЧАНИЕ
Ключ зажигания должен быть повернут в положение «ВКЛ» перед включением фар.

Переключатель задний/полный привод 2WD/4WD

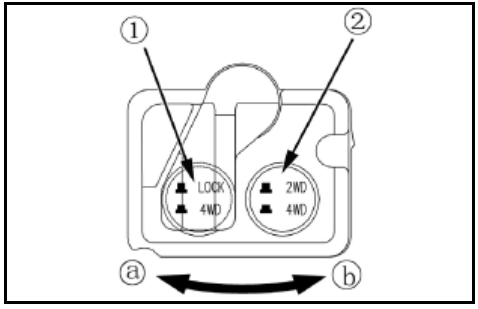

– Этот переключатель выбирает режим заднего или полного привода во время остановки мотовездехода при включенном двигателе.

– Когда трансмиссия переведена в положение полного привода (4WD), индикатор « » загорается на приборной панели.

– Убедитесь, что рычаг управления находится в положении “a“ до того, как выбирать режим привода.

–

Если включён режим 2WD на щитке приборов горит « ».

ОСТОРОЖНО!

Мотовездеход должен быть остановлен, чтобы можно было включить или отключить переключение режимов 2WD/ 4WD и 4WD/ LOCK. Если режимы переключаются во время движения, возможны механические повреждения.

Переключатель полный привод/блокировка дифференциала 4WD/LOCK

Для переключения из режима 4WD в режим 4WD LOCK

1. Остановите мотовездеход.
2. Убедитесь, что кнопка ② (рисунок на стр.46) находится в положении 4WD (нажата).
3. Переведите флажок в положение «вправо».
4. Нажмите кнопку ① (рисунок на стр. 46), переведя её в положение «отжата» При этом на щитке приборов должен загореться символ «».

ПРИМЕЧАНИЕ

Если переключатель установлен в режим “LOCK” (кнопка ① «отжата»), а световой индикатор блокировки дифференциала переднего моста «» **мигает**, то это означает, что дифференциал переднего моста блокирован не полностью.

Если световой индикатор «» **мигает**, то покачивание рулём направо – налево поможет включиться блокиратору дифференциала полностью.

До тех пор, пока блокиратор дифференциала не включился полностью, а световой индикатор «» не перестал мигать, начинать движение не разрешается. Допустимо лишь чуть стронуться с места до момента окончательного срабатывания механизма (окончательное срабатывание блокиратора сопровождается хорошо слышимым щелчком).

Если редуктор переднего моста находится в режиме «4WD-LOCK» (полный привод с блокировкой дифференциала), максимальная скорость движения «вперёд» автоматически ограничивается до 35 км/ч, а «назад» – до 25км/ч.

Однако, если условия требуют задействовать всю мощность двигателя для движения вперёд или назад (отключить ограничение скорости в режиме «4WD-LOCK»), нажмите и удерживайте клавишу «OVERRIDE» После отпускания клавиши «OVERRIDE» функция ограничения восстанавливается автоматически.

РЕКОМЕНДАЦИЯ

Включение блокировки дифференциала рекомендуется производить заблаговременно, т.е. до того момента, когда с большой долей вероятности потребуется обеспечить максимальную проходимость мотовездехода. В противном случае, при нахождении мотовездехода в крайне тяжёлых дорожных условиях, добиться окончательной блокировки может оказаться достаточно трудно.

7. Клавиша «Override»

1. Клавиша выключения «отсечки»

Клавиша предназначена для того, чтобы выключать режим ограничения частоты вращения коленвала (скорости мотовездехода) в режиме 4WD-LOCK для получения максимального крутящего момента. После отпускания клавиши режим отсечки активируется снова.

ПРИМЕЧАНИЕ
При нажатии клавиши на щитке приборов загорается соответствующий индикатор (красный треугольник), подтверждающий активацию режима отключения отсечки.

8. Клавиша «Аварийная сигнализация»

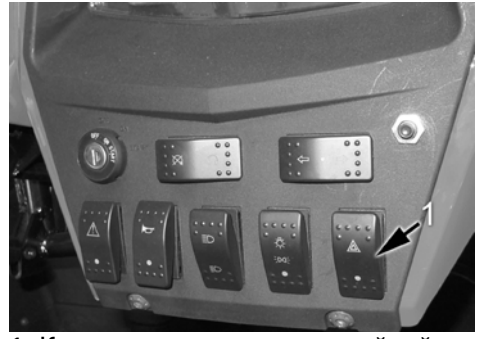

1. Клавиша включения аварийной сигнализации

При нажатии клавиши все указатели поворотов и их индикаторы на щитке приборов включаются одновременно.

Выходы постоянного тока 12 В

В данном мотовездеходе имеется выход постоянного тока.

Выходное напряжение:12 В Максимальный ток на выходе: 10 А

Кнопка настройки времениКнопка настройки времени расположена под приборной панелью.

Чтобы установить время:

1. Нажмите и отпустите кнопку один раз, чтобы перевести время вперед на один час.

2. Нажмите и удерживайте кнопку, чтобы перевести минуты.

Кнопка настройки (SET)

Нажатие на кнопку настройки позволит просмотреть функции вторичного цифрового монитора, включающего количество оборотов двигателя, метрические/британские единицы измерения,

пробег, настройка механизма напоминания об уровне моторного масла и т.п.

Кнопка установки индикации режимов малого цифрового табло в режиме счётчика «суточного» пробега.

1. **Сигнал напоминания о необходимости смены масла**

Для выключения этой функции:

1. Выключите зажигание.
2. Нажмите одновременно кнопки «SET» и кнопку настройки часов.
3. Включите зажигание. По завершению тестового режима щитка приборов функция напоминания будет отключена.

Нажатие на кнопку «SET» приводит к последовательному изменению функций малого цифрового дисплея на щитке приборов:

2. **Километры/мили**

Нажмите и подержите кнопку один раз в режиме индикации одометра.

3. **Счётчик «суточного» пробега**

Нажмите и отпустите кнопку в режиме индикации общего пробега. Для стирания показаний счётчика нажмите и держите кнопку до обнуления показаний.

4. **Режим тахометра**

Для включения показаний тахометра нажмите на кнопку два раза.

5. **Режим счётчика общего пробега**

Для перехода в режим счётчика общего пробега нажмите и отпустите кнопку два раза в режиме счётчика «суточного» пробега.

6. **Сигнал напоминания о необходимости смены масла**

Для выключения этой функции:

4. Выключите зажигание.
5. Нажмите одновременно кнопки «SET» и кнопку настройки часов.
6. Включите зажигание. По завершению тестового режима щитка приборов функция напоминания будет отключена.

ЩИТОК ПРИБОРОВ

Указатель температуры охлаждающей жидкости

Нахождение указателя в зелёной зоне или в конце диапазона «C» означает, что температура двигателя в норме.

Нахождение указателя в красной зоне или в конце диапазона «H» показывает, что температура чрезмерно высокая. В этом случае следует немедленно заглушить двигатель и дождаться, пока температура охлаждающей жидкости снизится. Если температура повышается часто, проверьте уровень охлаждающей жидкости, включение вентилятора системы охлаждения, очистите радиатор и проконсультируйтесь с дилером.

ОСТОРОЖНО

Двигатель может перегреться, если мотовездеход перегружен. Если это произошло, уменьшите нагрузку до значений, указанных в этой инструкции.

После повторного запуска убедитесь, что указатель температуры находится в зелёной зоне или в конце диапазона «C». Продолжительная работа двигателя при указателе температуры, находящемся в красной зоне или в конце диапазона «H», может нанести двигателю ущерб.

Указатель уровня топлива

Показывает количество бензина в баке.

«F» - означает, что общее количество топлива 26 л. Когда указатель доходит до начала красного сектора, необходимо дозаправить бак топливом как можно скорее. Красная отметка говорит о том, что топлива осталось около 4 л.

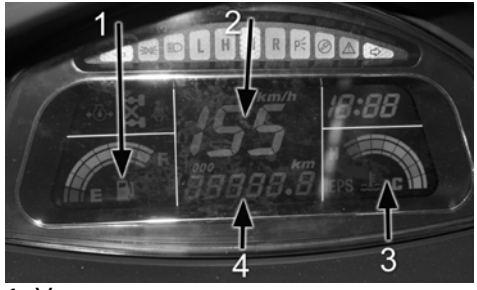

1. Указатель уровня топлива
2. Спидометр
3. Указатель температуры охлаждающей жидкости
4. Счётчик общего пробега

Спидометр

Показывает скорость движения мотовездехода. Нажмите кнопку «SET» для перехода с «км» на «мили» и наоборот.

Одометр

Показывает общий пробег мотовездехода. Нажмите 2 раза на кнопку «SET» для перехода из режима счётчика общего пробега в режим индикации «суточного».

Индикатор включения режимов переднего моста

Индикатор загорается, когда переключатель режимов "2WD" (2 ведущих колеса) / "4WD" (4 ведущих колеса) установлен в положение "4WD" (4 ведущих колеса).

Индикатор блокировки дифференциала переднего моста "DIFF.LOCK" в режиме полного привода горит (НЕ МОРГАЕТ), когда переключатель "LOCK" — "4WD" (полный привод с блокировкой дифференциала переднего моста) установлен в положение "LOCK-4WD" и полный привод с блокировкой дифференциала **полностью включились**

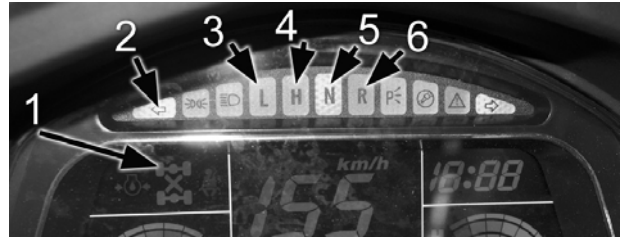

1. Указатель включения полного привода и блокировки дифференциала
2. Указатель левого поворота
3. Режим трансмиссии «L»
4. Режим трансмиссии «H»
5. Режим трансмиссии «N»
6. Режим трансмиссии «R»

Индикатор включения левого указателя поворотов
Этот индикатор загорается при перемещении рычага подрулевого переключателя вниз.

Индикатор включения режима «L»
Этот индикатор загорается при выборе понижающей передачи "L".

Индикатор включения режима «H»
Этот индикатор загорается при выборе повышающей передачи "H".

Индикатор включения режима «N»
Этот индикатор загорается при выборе нейтрали.

Индикатор включения режима «R»
Этот индикатор загорается при выборе передачи заднего хода.

Индикатор включения габаритного света
Этот индикатор загорается при включении габаритных огней.

Индикатор включения дальнего света
Этот индикатор загорается при включении дальнего света.

Индикатор включения режима «P»
Этот индикатор загорается при включении парковочного положения.

Индикатор неисправности
Включается при выявлении неисправностей в системе управления впрыском или при наличии записанных в ECU ранее и не стёртых кодов ошибок.

Индикатор включения режима «Override»
Этот индикатор загорается при нажатии на соответствующую клавишу.

Индикатор включения правого указателя поворотов
Этот индикатор загорается при перемещении рычага подрулевого переключателя вверх.

Электронные часы
Указывают время

1. Указатель падения давления масла
2. Индикатор замков ремней
3. Индикатор напоминания о необходимости смены масла.

Индикатор падения давления масла

Включается в тестовом режиме при включении зажигания и гаснет. Загорается, если при оборотах двигателя более 1000об/мин давление масла падает ниже нормы. Причиной может быть не правильно выбранное или загрязнённое масло, нехватка масла, износ насоса или компонентов силового агрегата и др. Если и уровень масла, и его состояние в норме, а датчик продолжает гореть (даже кратковременно) проверьте его исправность и исправность системы смазки. Прекратите эксплуатацию транспортного средства до выяснения причины индикации падения давления масла. Обратитесь к дилеру CFMOTO..

Индикатор замков ремней

Этот индикатор загорается, если во время езды не пристёгнуты ремни.

Индикатор напоминания о необходимости смены масла

Включается первый раз при пробеге 750км, второй раз - при пробеге 3000км. Далее, он включается через 3000км

ПРИМЕЧАНИЕ

Если индикатор на щитке приборов загорается «не вовремя» или не работает спидометр, обратитесь к дилеру CFMOTO.

ОБОРУДОВАНИЕ

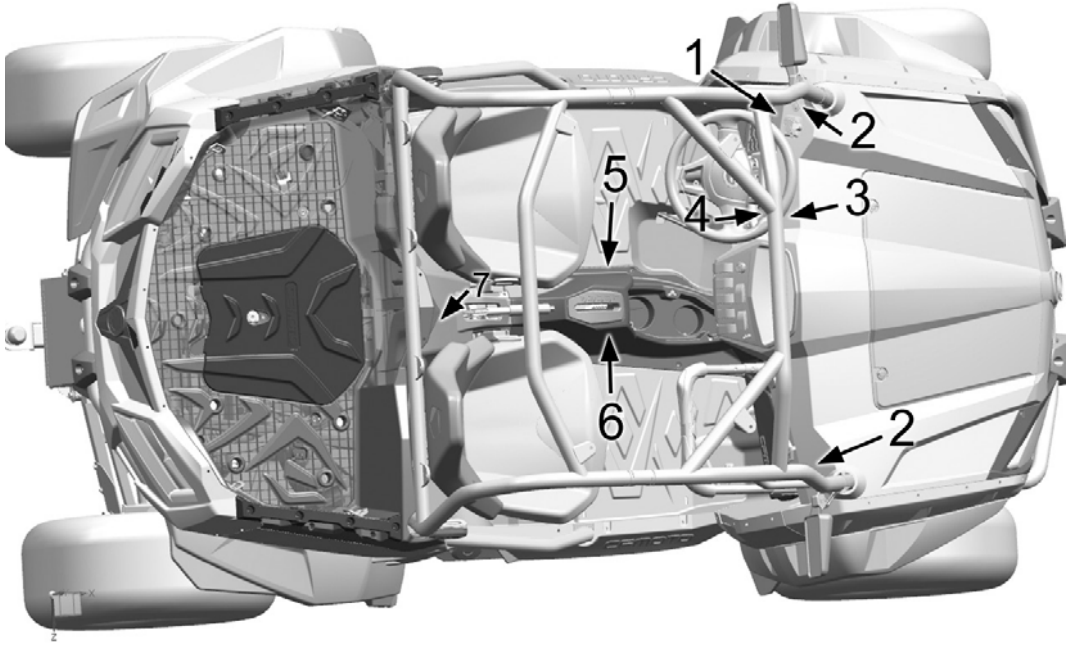

ОРГАНЫ УПРАВЛЕНИЯ И ОБОРУДОВАНИЕ

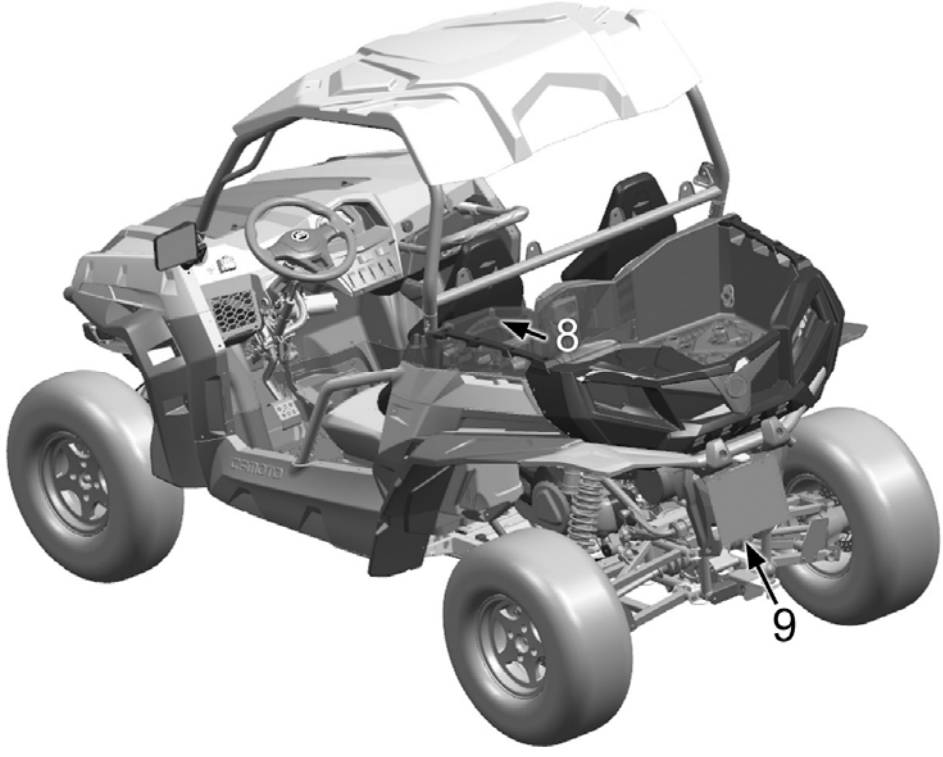
8
9

1. **Упоры для ног**
Мотовездеход оснащен подножками для водителя и пассажира, для того чтобы зафиксировать ноги на полу кабины, что помогает сохранять правильное положение тела при езде. Подножки помогают снизить риск травмы ног. Всегда обувайте удобную обувь

2. **Регулятор угла наклона рулевой колонки**
Позволяет изменить угол наклона руля для обеспечения максимально уверенного «хвата». Для регулировки:

- Потяните на себя рычаг регулятора.
- Передвиньте рулевую колонку в удобное для вас положение.
- Отпустите рычаг регулятора.

3. **Розетка для подключения ПДУ лебёдки**
Мотовездеход поставляется с дополнительным комплектом кабельного пульта дистанционного управления лебёдкой. Он предназначен для подмены беспроводного ПДУ, если последний, например, неисправен. Гнездо для его подключения находится в бардачке.

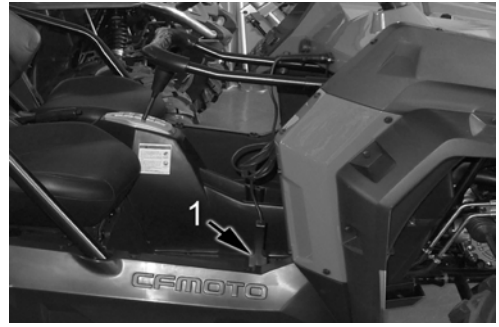

1. Гнездо для подключения кабельного ПДУ

4. **Набор инструментов**
В комплект поставки входит набор самого необходимого инструмента. Он находится в бардачке.

5. **Бардачок**
Бардачок имеет закрывающуюся крышку и предназначен для перевозки небольших грузов

6. **Поручни для пассажира**
Во время движения пассажиру следует крепко держаться за поручни. Ни руки, ни ноги, ни голова не должны находиться вне каркаса кабины.

⚠ ПРЕДОСТЕРЕЖЕНИЕ

Никогда не используйте в качестве поручней детали каркаса кабины. Руки могут быть повреждены внешними предметами или самим каркасом при опрокидывании.

7. **Сиденье для водителя**

1. Рукоятка салазок водительского сиденья

Водительское сиденье может регулироваться «вперёд/назад». Поверните ручку вверх и переместите сиденье в удобное положение, отпустите ручку. Убедитесь, что сиденье надёжно зафиксировано.

8. **Сиденье для пассажира**
Пассажирское сиденье регулировок не имеет.

9. **Ремни безопасности**
Места водителя и пассажира оборудованы «трёхточечными» ремнями безопасности. Их задача - защита водителя и пассажира, они позволяют удержать экипаж внутри каркаса кабины при возможных ДТП.
Индикатор замков ремней на щитке приборов будет моргать, если ремни не пристёгнуты во время езды.

⚠ ПРЕДОСТЕРЕЖЕНИЕ

Обязательно пристёгивайте ремни безопасности – они снижают риск получения травмы при ДТП, помогая удержать тело внутри каркаса кабины.

10.**Боковые защитные дуги**
Они способствуют тому, чтобы удерживать водителя и пассажира внутри каркаса кабины.

11.**Лебёдка**
Может управляться как кабельным, так и беспроводным ПДУ.
Правила пользования лебёдкой изложены в её Руководстве по эксплуатации.

12.**Боковые дверцы**
Они способствуют тому, чтобы удерживать водителя и пассажира внутри каркаса кабины, снижая риск получения травмы.

13.**Пробка бензобака**
Находится справа, на внешней стороне, за пассажирским сиденьем.

14.**Петли для крепления груза в кузове**
Внутри кузова имеются четыре петли, которые можно использовать для крепления груза.

15.**Кронштейн фаркопа**
Мотовездеход оборудован стандартным 51x51 мм кронштейном сцепного устройства.

16.**Кузов**
Информация по допустимой нагрузке на кузов приведена в этом Руководстве и на наклейке в кузове.

17.**Механизм замков подъёмного кузова**
Разблокировка замков может быть сделана с любой стороны кузова. Информация по безопасности при работе с кузовом приведена в соответствующем разделе этого Руководства и на наклейках.

ПОДВЕСКА

Руководство по регулировке

Настройка подвески зависит от нагрузки на мотовездеход, личных предпочтений водителя, скорости движения и дорожных условий. Стандартный амортизатор имеет пять позиций установки преднатяга пружин. На заводе устанавливается режим самой «мягкой» настройки. Она подходит для обычных ездовых условий. Учитывая, что мотовездеход имеет стабилизаторы поперечной устойчивости, в перенастройке подвески обычно нет необходимости. Только в случае необходимости решения специаль-

ных задач нужно изменить настройку. После выполнения этих задач следует вернуть исходные настройки.

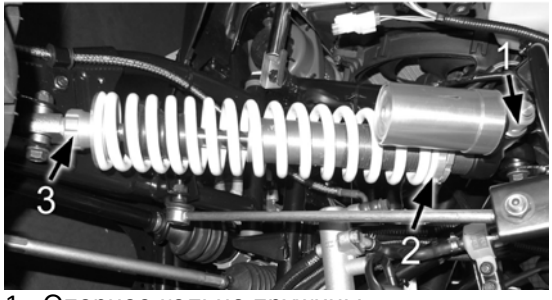

1. Опорное кольцо пружины
2. Позиция настройки «максимально жёсткая»
3. Позиция настройки «максимально мягкая»

Если у вас возникают проблемы с перенастройкой подвески, обратитесь к дилеру, поскольку для этого требуется специальный инструмент. Для упрощения регулировки следует «вывесить» мост мотовездехода и надёжно зафиксировать его в этом положении и снять колёса.

При проведении регулировок следует руководствоваться следующими правилами:

– После выполнения «специальных задач» следует вернуть заводские регулировки преднатяга
– Настройка преднатяга должна быть одинаковой справа и слева.

Не следует перенастраивать преднатяг пружин в позицию на ступень больше (тем более – в позицию максимального преднатяга), если предполагается езда с минимальной нагрузкой.

Не превышайте лимиты по нагрузке при эксплуатации мотовездехода.

ТОПЛИВО

Для заправки этого мотовездехода следует применять топливо Аи-95

Процедура заправки топливом

1. Заглушите двигатель.
2. Водитель и пассажир должны покинуть кабину.
3. Медленно открутите крышку бензобака и снимите её.

4. Вставьте заправочный пистолет в горловину бака.
5. Заправьте бензобак, стараясь не переливать и не допускать разбрызгивания бензина.
6. Прекратите заправку, как только уровень бензина достигнет начала (дна) горловины.
7. Установите и затяните надёжно пробку.

ПРЕДОСТЕРЕЖЕНИЕ

Бензин легко воспламеняем и взрывоопасен при определённых условиях.

- При работе с бензином всегда соблюдайте крайнюю осторожность.
- Заправку бензином всегда производите при выключенном двигателе, на открытом воздухе или в хорошо проветриваемом помещении.
- Никогда заполняйте бензином пластиковую ёмкость, находящуюся в кузове или внутри кабины. Появляющееся статическое электричество может вызвать искру, которая может привести к воспламенению паров топлива.
- Никогда не курите и не допускайте возникновения открытого огня и искр рядом с местом заправки или хранения бензина
- Не заливайте в бак слишком много топлива, не заполняйте горловину бака, особенно, если это происходит при высокой температуре окружающей среды.
- При попадании бензина на кожу или одежду немедленно промойте это место водой с мылом, одежду смените.
- Никогда не заводите двигатель и не оставляйте его работать в закрытом помещении. Выхлопные газы ядовиты и могут очень быстро привести к потере сознания или летальному исходу.

ПЕРИОД ОБКАТКИ

Процедура обкатки

Периодом обкатки данного мотовездехода считаются первые 500 км пробега.

Внимание:

Во время периода обкатки:

- Не эксплуатируйте мотовездеход с полной нагрузкой первые 500 км пробега.
- Избегайте движения с полностью открытой заслонкой дросселя. Нарушение этого требования может привести к повреждению двигателя или сокращению срока его службы.
- В первые 10 часов эксплуатации не нажимайте на педаль более, чем на ½ её хода.
- В период с 10 до 20 часов эксплуатации не нажимайте на педаль более, чем на ¾ её хода.

Использование иных масел, чем рекомендовано ниже, может привести к серьёзным повреждениям двигателя.

Мы рекомендуем использовать ***полусинтетические*** масла типа SAE15W/40, API –SG, (при эксплуатации при низких температурах могут применяться аналогичные масла с характеристиками SAE5W/30- SAE10W/30), ***которые разработаны специально для 4-тактных мотоциклетных двигателей, с «мокрым» сцеплением.***

Применение высококачественных автомобильных масел с дополнительными пакетами присадок не рекомендуется, т.к. они могут не обеспечить оптимальные условия для работы сцепления мотовездехода.

Произведите следующие процедуры перед эксплуатацией:

- Заполните топливный бак неэтилированным бензином с октановым числом Аи-95.
- Проверьте уровень масла по измерительному щупу.

Если необходимо долить масло до отметки между минимальной и максимальной, то залейте масло рекомендованного типа.

Проверяйте уровень масла, **не заворачивая** щуп.

- Сначала двигайтесь медленно. Выберите свободное пространство, чтобы ознакомиться с возможностями транспортного средства и особенностями управления им.
- Пробуйте двигаться с разным положением дроссельной заслонки. Не оставляйте двигатель надолго работать на холостом ходу.
- Регулярно проверяйте уровень жидкостей, элементы управления и зоны, выделенные в списке предпоездочных проверок.
- Загружайте только лёгкие грузы.

Произведите замену масла и фильтра после окончания периода обкатки - через 400-600 км пробега.

⚠ ПРЕДОСТЕРЕЖЕНИЕ
Бензин легко воспламеняем и взрывоопасен при определённых условиях.

Список предпоездочных проверок

ПОЗИЦИЯ	ЦЕЛЬ ПРОВЕРКИ
Тормозная система / ход педали	Убедиться, что работает правильно
Тормозная жидкость	Проверить уровень в бачках
Подвеска передняя	Проверить, в случае необходимости смазать
Подвеска задняя	Проверить, в случае необходимости смазать
Рулевое управление	Убедиться, что руль вращается свободно
Шины	Проверить состояние и давление

Список предпоездочных проверок (продолжение)

ПОЗИЦИЯ	ЦЕЛЬ ПРОВЕРКИ
Колёса / крепёж	Проверить, убедиться в надёжности затяжки
Гайки, болты, крепёж рамы	Проверить, убедиться в надёжности крепления
Топливо и масло	Убедиться в правильном уровне
Уровень охлаждающей жидкости	Убедиться в правильном уровне
Шланги охлаждающей жидкости	Проверить на отсутствие утечки
Дроссель	Убедиться, что работает правильно. Педаль свободно возвраща-ется в исходное положение
Чёткость переключения режимов трансмиссии	Убедиться, что механизм выбора режима трансмиссии работает правильно
Световые индикаторы/переключатели	Проверить работу
Воздушный фильтр, его корпус и отстойник	Проверить, очистить при необходимости
Фары, стоп-сигнал / габариты	Проверить работу
Одежда	Надеть шлем, очки, защитную одежду

ОСНОВНЫЕ ПРОЦЕДУРЫ

Запуск двигателя

ПРЕДОСТЕРЕЖЕНИЕ

Никогда не заводите двигатель и не оставляйте его работать в закрытом помещении. Выхлопные газы ядовиты и могут очень быстро привести к потере сознания или летальному исходу.

ПРЕДОСТЕРЕЖЕНИЕ

В зимнее время никогда не начинайте движение сразу после запуска двигателя. Прогрейте двигатель и ремень вариатора. Нарушение этого правила может привести к повреждению силового агрегата.

Холодный запуск двигателя

1. Нажмите на педаль тормоза.
2. Поверните ключ в замке зажигания в положение «◯».
3. Включите нейтраль.

ПРИМЕЧАНИЕ

Если индикатор «N» на щитке приборов не загорается при установке рычага селектора в положение «N» обратитесь к дилеру CFMOTO Двигатель может быть запущен на любой передаче при нажатой педали тормоза. Тем не менее, рекомендуется заводить мотор на нейтрали или в парковочном положении.

4. Убедитесь, что педаль газа отпущена.
5. Поверните ключ зажигания в положение «⚡» для запуска двигателя.

ОСТОРОЖНО

– Если двигатель не заводится после нескольких секунд работы стартера, не держите ключ в положении «⚡» более 10секунд.
– Если батарея разряжена, демонтируйте её и зарядите внешним зарядным устройством.

6. Прогрейте мотор до стабилизации оборотов холостого хода.

ОСТОРОЖНО

– Если двигатель заводится первый раз, то учтите рекомендации, приведённые в разделе «**Период обкатки**».

Выбор режима трансмиссии

Нажмите на педаль тормоза и включите нужный режим.

Отпустите педаль тормоза.

ОСТОРОЖНО

– Каждый раз перед переключением режима трансмиссии полностью остановите мотовездеход и, перед тем как перевести рычаг селектора в другое положение, нажмите на педаль тормоза. Нарушение этого требования может привести к повреждению трансмиссии.

Остановка двигателя и парковка мотовездехода

Остановите мотовездеход полностью. Переведите ключ зажигания в положение « ⊗ »

Переведите рычаг селектора в положение «P».

Затяните рычаг ручного тормоза в парковочное положение.

⚠ ПРЕДОСТЕРЕЖЕНИЕ

Избегайте парковки на крутом склоне.

Если мотовездеход остановлен или поставлен на стоянку, обязательно переводите рычаг селектора или рычаг ручного тормоза в парковочное положение – это предотвратит случайное смещение транспортного средства.

СПЕЦИАЛЬНЫЕ ПРОЦЕДУРЫ

Очистка воздухозаборника вентиляции вариатора

Если в воздухозаборник попала вода или грязь необходимо разобрать его и произвести очистку.

Что делать если вода попала в вариатор

Выкрутите дренажную пробку из корпуса вариатора и слейте воду.

ОСТОРОЖНО

После попадания воды в вариатор следует проверить мотовездеход у дилера, т.к. попавшая внутрь вода могла повредить компоненты силового агрегата.

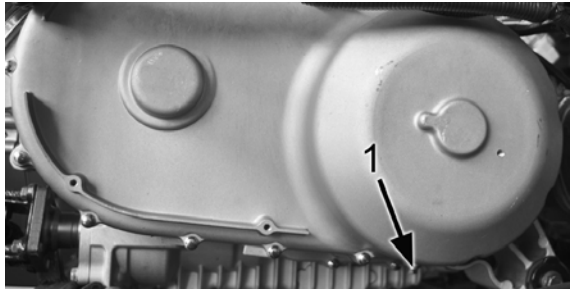

1. Сливная пробка корпуса вариатора

Что делать если мотовездеход был затоплен

⚠ ПРЕДОСТЕРЕЖЕНИЕ

Ни в коем случае не заводите мотовездеход после затопления, если перед этим не был проделан полный комплекс восстановительных процедур.

ОСТОРОЖНО

Если транспортное средство было затоплено в воде и после этого тщательно не проверено, то двигателю грозят серьёзные неполадки.

До запуска двигателя предоставьте транспортное средство официальному дилеру CFMOTO для обслуживания.

ПРИМЕЧАНИЕ:

За любую возможную неисправность, возникшую по причине затопления, ответственность несёт владелец транспортного средства.

Рекомендуем производить процедуру обслуживания мотовездехода в первые 8 часов после затопления. Промедление может привести к необходимости полной переборки агрегатов транспортного средства и необратимому коррозионному повреждению.

Если мотовездеход пробыл под водой непродолжительное (до 1часа) время и невозможно показать квадроцикл дилеру перед первым после затопления запуском двигателя, выполните следующие действия:

1. Транспортируйте квадроцикл на сухое место.
2. Убедитесь, что в бак не попала вода, в противном случае осушите бак и замените топливо.

3. Слейте воду из вариатора.
4. Убедитесь, что в масло силового агрегата не попала вода. В противном случае, при наличии следов эмульсии (молочного цвета), слейте его.
5. Проверьте корпус воздушного фильтра и фильтроэлемент, слейте воду, если таковая присутствует. Просушите основной фильтр и фильтр предварительной очистки воздуха.
6. Выкрутите свечи зажигания.
7. .Несколько раз проверните двигатель при помощи электрического стартера.
8. Залейте некоторое количество (примерно 2 столовых ложки) моторного масла в каждый цилиндр.
9. Залейте рекомендованное масло до уровня и проверните двигатель несколько раз.
10. Просушите свечи зажигания, и установите их на место, или замените.
11. Попытайтесь завести двигатель. Если двигатель запустился, прогрейте его до рабочей температуры и заглушите.

Внимание

Следите при этом за индикатором аварийного давления масла, находящимся на щитке приборов. Если давления нет или оно ниже нормы – индикатор должен загореться. Двигатель следует немедленно заглушить.

12. Проверьте состояние масла в силовом агрегате. При наличии следов эмульсии снова смените масло и фильтр.
13. Запустите двигатель и снова прогрейте его. Проверьте состояние масла. Проделайте процедуру замены масла столько раз, сколько потребуется для полного исчезновения эмульсии.
14. Обслужите (очистите и смажьте) тросики и корпус дросселя, убедитесь в их исправной работе.
15. Как можно быстрее доставьте квадроцикл дилеру на обслуживание, вне зависимости от того, удалось Вам завести двигатель или нет.

Транспортировка мотовездехода

Не перевозите мотовездеход в вертикальном положении.

При перевозке мотовездехода рычаг селектора трансмиссии ***не должен*** находиться в положении «P»

При необходимости транспортировки сделайте следующее:

1. Заглушите двигатель.
2. Установите рычаг селектора в положение «N».
3. Зафиксируйте перевозимый мотовездеход в транспортном положении таким образом, чтобы его колёса не могли смещаться при перевозке.
4. Убедитесь, что пробка бензобака, масляный щуп, сиденья, кузов установлены и закреплены.

РЕГЛАМЕНТ ОБСЛУЖИВАНИЯ

Тщательное периодическое техническое обслуживание позволит поддерживать транспортное средство в безопасном, наиболее работоспособном состоянии.
Регламент по проверке, настройке и смазке наиболее важных компонентов мотовездехода поясняется в таблице периодического технического обслуживания.
В ходе эксплуатации проверяйте, чистите, смазывайте, регулируйте и заменяйте детали по мере необходимости. Если в результате проверки выяснится, что необходимо заменить детали, используйте оригинальные запчасти, заказывая их через дилерскую сеть.

ПРИМЕЧАНИЕ:
Обслуживание и регулировка имеют крайне важное значение. Если ваши навыки безопасного и качественного технического обслуживания и настройки недостаточны, то доверьте выполнение обслуживания квалифицированному механику дилерского сервис - центра. Для проведения некоторых особо важных процедур обращение к услугам дилера обязательно.
Интервалы технического обслуживания, приведённые в следующей ниже таблице, рассчитаны на средние условия эксплуатации и среднюю скорость транспортного средства около 30км/ч. Если транспортное средство эксплуатируется в более суровых условиях, его необходимо проверять и обслуживать чаще.

Определение суровых условий эксплуатации

- Частое погружение в грязь, воду или песок.
- Гонки или езда «как на гонках», с большим количеством оборотов в минуту.
- Продолжительное движение на небольшой скорости с тяжёлым грузом.
- Продолжительное время эксплуатации на холостом ходу.
- Непродолжительная, периодическая эксплуатация в холодных погодных условиях.

Обращайте особое внимание на уровень масла. Повышение уровня масла при эксплуатации в холодных погодных условиях может говорить о том, что в маслоотстойнике или в картере накапливаются отложения. Если уровень масла начинает возрастать, немедленно замените его. Следите за уровнем масла. Если он продолжит повышаться, прекратите эксплуатацию транспортного средства, определите и устраните причину или обратитесь к официальному дилеру. Также важно не пропустить возможное падение уровня масла или падение давления в системе смазки. Проверяйте уровень масла перед каждой поездкой. Следите за состоянием всех узлов масляной системы: подтеканий быть не должно, хомуты и переходники должны быть надёжно закреплены, состояние шлангов не должно вызывать сомнений в их полной исправности.

Таблица периодического технического обслуживания, применяемые символы.

- ► Выполняйте эти процедуры чаще для транспортных средств, эксплуатируемых в суровых условиях.
- ■ Поддерживайте контакт с авторизованным дилером, выполняющим эти услуги.

⚠ ПРЕДОСТЕРЕЖЕНИЕ
Неквалифицированное выполнение процедур, обозначаемых знаком " ■ ", может привести к повреждению компонентов и серьёзной травме или летальному исходу. Позвольте авторизованному дилеру выполнить эти процедуры.

Таблица периодического технического обслуживания

Позиция		Регламент	
		календарь	
■	Рулевое колесо/управление	Перед поездкой	
▶	Передняя подвеска	Перед поездкой	
▶	Задняя подвеска	Перед поездкой	
	Шины	Перед поездкой	
▶	Уровень тормозной жидкости в бачках	Перед поездкой	
▶	Педаль тормоза	Перед поездкой	
	Система тормозов	Перед поездкой	
	Колёса/крепления	Перед поездкой	
	Крепления рамы	Перед поездкой	
▶	Уровень масла в двигателе	Перед поездкой	
▶	Воздухозаборник воздушного фильтра, отстойник		Проверить; чистить часто.
	Фары/ фонари	Перед поездкой	Проверить работу.
■ ▶	Ручной тормоз	Перед поездкой	Регулировать по необходимости

Таблица периодического технического обслуживания (продолжение)

	Охлаждающая жидкость	Перед поездкой	1500	Заменяйте охлаждающую жидкость через 6000 км или каждые 2 года. (первый раз проверить через 400-600 км)
	Впускной и выпускной патрубок вентиляции вариатора	-	400-600	По мере необходимости слить воду, проверять часто при эксплуатации во влажных условиях. (первый раз проверить через 400-600 км)
▶	Износ тормозных колодок	-	400-600	Проверить толщину накладок и равномерность износа
	Аккумулятор	1 мес.	1500	Проверить клеммы, чистить, проверять уровень заряда регулярно. (первый раз проверить через 400-600 км)
■ ▶	Масло в картере редуктора переднего моста	1 мес.	1500	Проверить уровень, заменить в случае необходимости. Заменять через 3000 км. (первый раз заменить через 400-600 км)
■ ▶	Масло в картере редуктора заднего моста	1 мес.	1500	Проверить уровень, заменить в случае необходимости. Заменять ежегодно. (первый раз заменить через 400-600 км)
■ ▶	Масло двигателя (обкатка)	12 мес.	3000	Первый раз заменить через 400-600 км
■	Замена масляного фильтра	12 мес.	1500	Заменить при замене масла. Первый раз заменить через 400-600 км

Таблица периодического технического обслуживания (продолжение)

▶	Сцепление	12 мес.	3000	Проверить
▶	Общая смазка	3 мес.	500	Смазать необходимые точки.
▶	Поворотные кулаки	6 мес.	500	Смазать.
■	Рулевое управление	6 мес.	500	Смазать.
▶	Передняя подвеска	6 мес.	500	Смазать.
▶	Задняя подвеска	6 мес.	500	Смазать.
	Механизм переключения передач	1 мес.	500	Проверить, смазать, отрегулировать в случае необходимости
■ ▶	Тросик дросселя	6 мес.	500	Проверить; отрегулировать, смазать, заменить, если необходимо.
■	Корпус дросселя		3000	Проверить, очистить от загрязнений, если необходимо (первый раз проверить через 400-600км)
■	Ремень вариатора	-	1500	Менять через 3000 км
▶	Воздухозаборники	6 мес.	500	Проверить на герметичность
■▶	Трубки топливной магистрали		1000	Проверить состояние, укладку, заменять трубки высокого давления каждые 4 года
■	Зазоры клапанов	12 мес.	3000	Проверить, отрегулировать. (первый раз проверить через 400-600 км)
■	Топливная система	12 мес.	3000	Проверить на отсутствие утечек у крышки горловины топливного бака, в топливной магистрали, топливный модуль, реле.

Таблица периодического технического обслуживания (продолжение)

■ ▶	Воздушный фильтр	12 мес.	1500	Первый раз проверить через 400-600 км, далее заменять через 1500 км
▶	Радиатор системы охлаждения, пробка радиатора, опрессовка системы	24 мес.	6000	Проверить, очистить, в случае необходимости заменить. Проверить герметичность системы. Первый раз проверить через 400-600 км
▶	Крепления двигателя	12 мес.	1000	Проверить. Первый раз через 400-600 км
▶	Шланги системы охлаждения	-	1000	Проверить на отсутствие утечек. Первый раз проверить через 400-600 км
	Система выпуска отработанных газов	12 мес.	3000	Проверить.
■	Катушки зажигания	12 мес.	1000	Проверить, заменить в случае необходимости
■	Электронный модуль управления (ECU)	12 мес.	1000	Проверить, в случае необходимости заменить.
▶	Провода и кабели	12 мес.	1000	Проверить прокладку, крепление, произвести обработку разъёмов спецсоставом.
■	Детали вариатора (ведущие и ведомые)	12 мес.	3000	Проверить; очистить; заменить изношенные детали.
■	Подшипники колёс	12 мес.	1500	Проверить, в случае необходимости заменить.
▶	Тормозная жидкость	24 мес.	2000	Первый раз проверить через 400-600 км Заменять каждые 2 года.

Таблица периодического технического обслуживания (продолжение)

	Свечи зажигания	12 мес.	3000	Первый раз проверить через 400-600 км, очистить; заменять каждые 6000 км.
	Обороты холостого хода			Проверить 1300±100 об/мин
■	Регулировка штока главного тормозного цилиндра			Проверять периодически, заменить в случае необходимости
■	Сходимость передних колёс			Проверять периодически, регулировать в случае замены деталей
■	Настройка направления светового луча фар.			Отрегулировать в случае необходимости.

Рекомендации по смазке

Необходимо проверять и смазывать все компоненты с периодичностью, указанной в Таблице периодического технического обслуживания, (см. начало на стр.73) или чаще, если эксплуатация происходит в суровых условиях, (вода, пыль или грязь). Позиции, не перечисленные в этой таблице, необходимо смазывать по необходимости.

Позиция	Смазка	Метод
Двигатель	SAE15W/40, API SG	Добавьте до правильного уровня по щупу.
Тормоза	Жидкость DOT3 или DOT4	Поддерживайте уровень между минимальной и максимальной отметками.
Передний мост	SAE80W/90, GL -4	
Задний мост	SAE80W/90, GL -4	
Шарнирные соединения	Консистентная смазка	

ТЕХНИЧЕСКОЕ ОБСЛУЖИВАНИЕ

Воздушный фильтр

ПРИМЕЧАНИЕ:
В корпусе воздушного фильтра предусмотрен отстойник. Если в нём обнаружены вода или грязь – очистите отстойник, корпус фильтра, фильтроэлемент. Если в корпусе воздушного фильтра (3) обнаружено большое количество воды, то обратитесь к дилеру, т.к. необходимо убедиться, что вода не попала в картер.

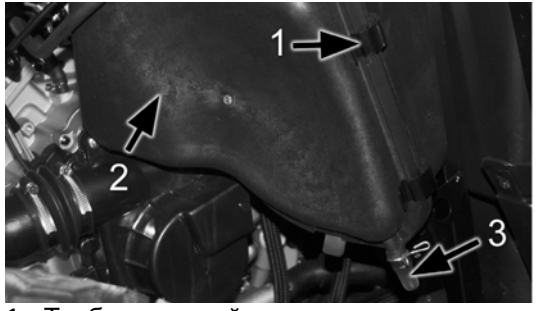

1. Трубка – отстойник
2. Защёлки крышки корпуса фильтра

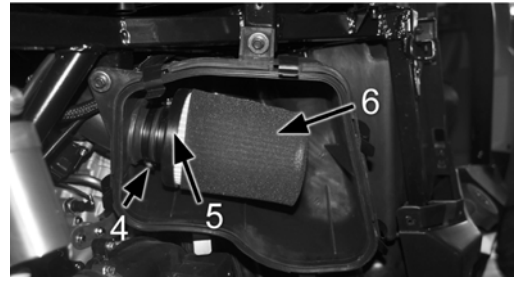

3. Фильтроэлемент

Очистка воздушного фильтра
Для очистки элемента сделайте следующее:

1. Демонтируйте кожух фильтра.
2. Демонтируйте крышку корпуса фильтра, отстегнув защёлки.
3. Выкрутите крепёж элемента.
4. Снимите фильтроэлемент.
5. Очистите губчатый фильтр в растворителе с высокой температурой вспышки (или в средстве для мытья посуды). Высушите его.
6. Аккуратно очистите бумажный картридж фильтроэлемента.
7. Замените фильтроэлемент в случае необходимости.

Внимание
Не используйте жидкости для очистки бумажного картриджа.

8. Установите фильтроэлемент на место. Убедитесь, что он плотно сел на посадочное место воздушного тракта. Закрепите его.
9. Установите на место крышку и её фиксаторы.

ПРИМЕЧАНИЕ:
Воздушный фильтр следует заменять через 1500 км
Может потребоваться более частая его замена, если эксплуатация происходит в суровых условиях: вода, пыль или грязь.
Убедитесь, что воздушные каналы не засорены посторонними предметами, что воздушный тракт, дроссель, впускной коллектор надёжно закреплены на штатных местах и обеспечивают отсутствие возможности подсоса нефильтрованного воздуха.

ОСТОРОЖНО
Не заводите двигатель без фильтра, т.к. попадание нефильтрованного воздуха непременно приведёт к преждевременному выходу двигателя из строя или сокращению ресурса его работы. Кроме того, это изменит режим формирования топливовоздушной смеси и может привести к изменению рабочих параметров двигателя в худшую сторону или к его перегреву.

Искрогаситель

Очистка искрогасителя

⚠ ПРЕДОСТЕРЕЖЕНИЕ

Перед началом работ убедитесь, что детали выхлопной системы остыли в достаточной степени, чтобы не причинить ожог.

Для очистки элемента сделайте следующее:

1. Удалите крепёж ① хвостовика.
2. Демонтируйте хвостовик ②.
3. Аккуратно простучите искрогаситель. Аккуратно очистите с него нагар металлической щёткой.
4. Установите искрогаситель на место, совместив установочные отверстия.
5. Затяните крепёж.

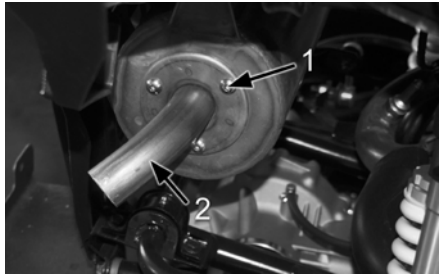

1. Крепеж искрогасителя
2. Хвостовик искрогасителя

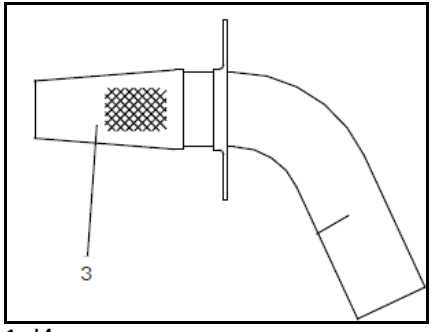

1. Искрогаситель

Масло для силового агрегата

Проверка состояния и уровня масла производятся согласно предписаниям регламента технического обслуживания.

Для проверки уровня масла сделайте следующее:

1. Установите мотовездеход на горизонтальную площадку.
2. Демонтируйте пассажирское сиденье.
3. Заведите двигатель и дайте ему поработать на холостом ходу примерно 20-30 секунд. Заглушите двигатель.
4. Подождите несколько минут, пока масло стечёт в картер со всех его внутренних поверхностей.
5. Выкрутите пробку-щуп и протрите её куском чистой, неворсистой ткани.
6. Вставьте пробку-щуп в горловину полностью и вытащите для проверки уровня масла.

ПРИМЕЧАНИЕ:

Не закручивайте пробку-щуп при замере масла. Уровень масла должен быть в середине мерной зоны щупа.

7. Если масла недостаточно, долейте до нормы.
8. Вставьте и закрутите пробку-щуп на место.
9. Установите пассажирское сиденье на место.

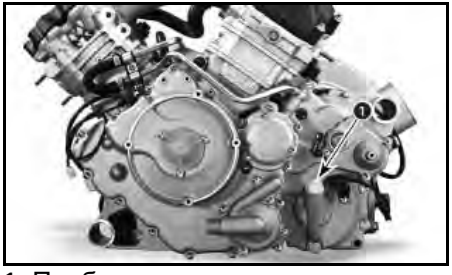

1. Пробка–щуп масла

Для замены масла сделайте следующее:

1. Установите мотовездеход на горизонтальную площадку
2. Заведите двигатель и дайте ему прогреться в течение 2-3 минут, заглушите двигатель.
3. Поставьте под двигатель (в зоне пробки слива масла) ёмкость для сбора отработанного масла.
4. Выкрутите пробку-щуп и пробку для слива масла.

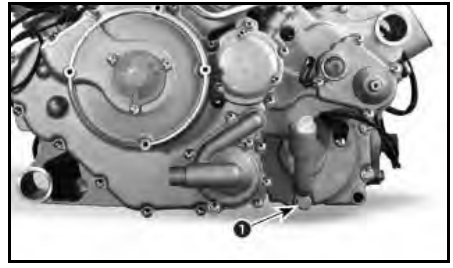

1. Пробка для слива масла

5. Дождитесь, пока масло полностью стечёт из картера.
6. Смените масляный фильтр.

Смена масляного фильтра

1) Выкрутите три болта ① (см. следующую страницу) крышки ② фильтра и снимите её.

2) Замените фильтр ③ новым.

ПРИМЕЧАНИЕ:
Убедитесь, что резиновое кольцо крышки не имеет повреждений и надёжно уложено в канавку.

3) Установите крышку на место и затяните 3 болта её крепления с надлежащим моментом.

ПРИМЕЧАНИЕ:
Момент затяжки болтов крышки 10 нм

7. Заверните на место сливную пробку, заменив медную шайбу.

ПРИМЕЧАНИЕ:
Момент затяжки сливной пробки 30Нм

8. Залейте свежее масло по уровню на щупе.

ПРИМЕЧАНИЕ:
- Объём масла при смене с заменой фильтра 4 л
- Объём масла в радиаторе 0,5 л
- При смене масла в двигателе может потребоваться добавить ещё 0,45 л (масло из радиатора и магистралей)

9. Заведите двигатель и дайте ему прогреться несколько минут. Убедитесь, что нет течей или заглушите двигатель немедленно, если течь обнаружена.
10. Проконтролируйте уровень масла в силовом агрегате по схеме, изложенной выше.

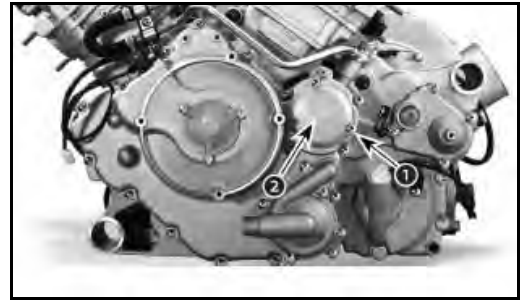

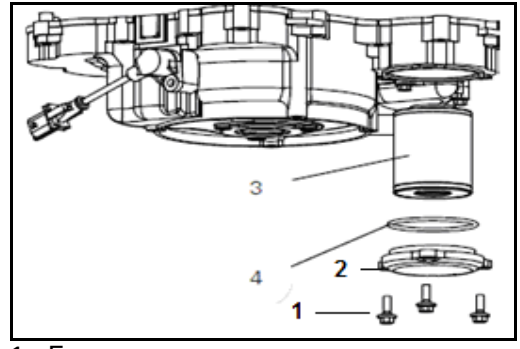

1. Болты крышки
2. Крышка
3. Масляный фильтр
4. Уплотнительное кольцо

Масло в редукторе заднего моста

Перед каждой поездкой убедитесь, что из редуктора моста нет течи масла. При её обнаружении обратитесь к дилеру CFMOTO для ремонта.

Проверка уровня масла в картере редуктора заднего моста

1. Расположите транспортное средство на горизонтальной поверхности.
2. Выкрутите пробку ① заливной горловины и проверьте уровень масла.

Уровень масла должен доходить до края отверстия. Если уровень масла ниже, то долейте необходимое количество, чтобы повысить уровень до необходимого.

Установите пробку маслоналивного отверстия на место и затяните её с требуемым усилием.

Для замены масла сделайте следующее:

1. Установите мотовездеход на горизонтальную площадку и выкрутите пробку ① заливной горловины.
2. Поставьте под редуктор (в зоне пробки слива масла) ёмкость для сбора отработанного масла.
3. Выкрутите пробку ② для слива масла. И дайте маслу стечь полностью.
4. Заверните на место сливную пробку.

ПРИМЕЧАНИЕ:
Момент затяжки сливной пробки 23 Нм

5. Залейте свежее масло по уровню.

ПРИМЕЧАНИЕ:
- Объём масла при смене 0,25 л
- Объём полный 0,3 л

6. Заверните заливную пробку и затяните её с надлежащим моментом.

ПРИМЕЧАНИЕ:
Момент затяжки заливной пробки 23 Нм

7. Убедитесь в отсутствии течи масла.

Внимание

Следите, чтобы при процедуре замены масла в редуктор не попали посторонние предметы и вода.

1. Заливная пробка
2. Сливная пробка

1. Заливная пробка
2. Сливная пробка

Масло в редукторе переднего моста

Перед каждой поездкой убедитесь, что из редуктора моста нет течи масла. При её обнаружении обратитесь к дилеру CFMOTO.

Проверка уровня масла в картере редуктора переднего моста

1. Расположите транспортное средство на горизонтальной поверхности.
2. Выкрутите пробку ① заливной горловины и проверьте уровень масла.

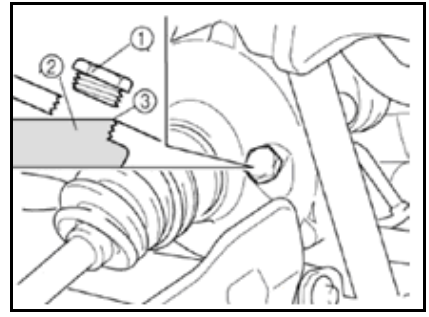

Уровень масла ② должен доходить до края отверстия ③.

3. Если уровень масла ниже, то долейте необходимое количество, чтобы повысить уровень до нормы.
4. Установите пробку ① заливной горловины на место и затяните её с требуемым усилием.

ПРИМЕЧАНИЕ:
Момент затяжки пробки заливной горловины: 23 Нм

Замена масла в картере редуктора переднего моста

1. Расположите транспортное средство на горизонтальной поверхности.
2. Чтобы собрать использованное масло, поместите контейнер под картер редуктора переднего моста.
3. Выкрутите пробку заливной горловины ①, сливную пробку ② и слейте масло.
4. Установите на место сливную пробку и затяните её с требуемым усилием.

ПРИМЕЧАНИЕ:
Момент затяжки сливной пробки: 10 Нм

5. Залейте масло в картер редуктора переднего моста.

ПРИМЕЧАНИЕ:

- Объём масла при периодической замене:0,28 л
- Общий объём масла: 0,33 л

6. Установите пробку заливной горловины на место и затяните её с требуемым усилием.
7. Проверьте отсутствие утечки масла. В случае обнаружения, установите причину утечки и устраните её.

Внимание
Убедитесь, что посторонние предметы или вода не попали в картер редуктора переднего моста.

СИСТЕМА ОХЛАЖДЕНИЯ

Проверка уровня антифриза

1. Расположите мотовездеход на горизонтальной поверхности.
2. Проверьте уровень охлаждающей жидкости в бачке при холодном двигателе, так как уро-

вень охлаждающей жидкости зависит от его температуры.

ПРИМЕЧАНИЕ:
Уровень охлаждающей жидкости должен находиться между отметками «LOW»③ и «FULL»②

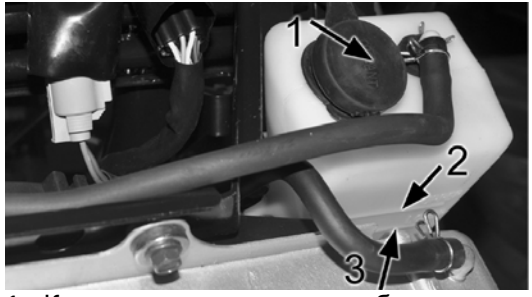

1. Крышка расширительного бачка
2. Отметка «FULL» (максимум)
3. Отметка «LOW» (минимум)

3. Если уровень охлаждающей жидкости доходит до минимальной отметки или ниже её, снимите крышку бачка ①, долейте охлаждающую жидкость до максимальной отметки, установите крышку резервуара на место.

ПРИМЕЧАНИЕ:
Ёмкость резервуара с охлаждающей жидкостью (до нижней отметки):0,23 л.

ОСТОРОЖНО
Жесткая или солёная вода наносит ущерб двигателю. Такая вода может использоваться в качестве охладителя только в крайнем случае и временно.

ПРИМЕЧАНИЕ:
Если в систему охлаждения была добавлена вода, то доверьте дилеру проверить состояние антифриза как можно скорее.

Замена охлаждающей жидкости

1. Расположите мотовездеход не горизонтальной поверхности.
2. Подставьте под силовой агрегат подходящую ёмкость и выкрутите сливную пробку ①
3. Снимите крышку радиатора.
4. Откройте крышку резервуара с охлаждающей жидкостью.

⚠ ПРЕДОСТЕРЕЖЕНИЕ

Не открывайте крышку радиатора сразу после остановки горячего двигателя! При открывании крышки произойдёт разгерметизация системы охлаждения, охлаждающая жидкость может закипеть, начать интенсивно выходить наружу и обжечь. Дождитесь, пока охлаждающая жидкость остынет, и только после этого открывайте крышку радиатора.

5. Отсоедините шланги от резервуара с охлаждающей жидкостью и слейте её из него.
6. После слива охлаждающей жидкости тщательно промойте систему охлаждения чистой водопроводной водой.
7. Установите на место шланги и резервуар.
8. Замените прокладку сливной пробки охлаждающей жидкости, если она повреждена, и затяните её с требуемым усилием.

ПРИМЕЧАНИЕ:
Момент затяжки сливной пробки: 10 Нм

9. Залейте свежий антифриз в радиатор.

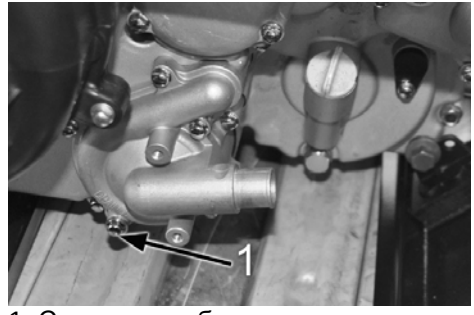

1. Сливная пробка.

1. Крышка радиатора.

ПРИМЕЧАНИЕ:
До заливки антифриза выкрутите продувочные клапана с крышек термостата и фланца второго цилиндра. Это позволит избежать создания воздушной пробки.

ПРИМЕЧАНИЕ:
Рекомендуемый антифриз:

Высококачественный антифриз для алюминиевых двигателей на основе этиленгликоля, содержащий ингибиторы коррозии.

Пропорция смешивания концентрата охлаждающей жидкости с дистиллированной водой:1:1
Общий объём:3,0 л.
При замене: 2,5 л
Объём резервуара: 0,68 л

10. Установите крышку радиатора на место.
11. Заведите двигатель и оставьте его работать на холостом ходу на несколько минут. Заглушите двигатель и затем проверьте уровень охлаждающей жидкости в радиаторе. Если уровень низкий, долейте жидкость до привалочной плоскости клапана крышки радиатора.
12. Заполните резервуар охлаждающей жидкостью до максимальной отметки.
13. Установите крышку резервуара с охлаждающей жидкостью и проверьте на отсутствие утечки.

ПРИМЕЧАНИЕ:
При обнаружении утечки обратитесь к дилеру для проверки системы охлаждения.

СВЕЧИ ЗАЖИГАНИЯ

Доступ к свечам

Демонтируйте кожух воздушного фильтра для доступа к свечам

Выкручивание свечей

1. Снимите свечные колпачки.
2. Продуйте сжатым воздухом свечные колодцы и головки цилиндров в зоне свечей- это позволит избежать попадания грязи в цилиндры.
3. Выкрутите свечи с помощью специального ключа.

Проверка свечи зажигания

Свеча зажигания является важным компонентом двигателя и её легко проверить. По состоянию свечи зажигания можно судить о состоянии двигателя. Для транспортного средства, работающего «нормально», идеальный цвет фарфорового изолятора вокруг центрального электрода – желто-коричневый (оттенки от среднего до светлого). Если это не так, то не пытайтесь диагностировать причину таких проблем самостоятельно. Предоставьте мотовездеход для диагностики официальному дилеру. Следует периодически извлекать и проверять свечи зажигания, поскольку отложения на них и высокая температура постепенно приводят к выходу их из строя и эрозии электродов. Если эрозия электродов становится слишком сильной или на свече имеется слишком много отложений, замените её на новую, требуемой марки.

ПРИМЕЧАНИЕ:
Рекомендованный тип свечи зажигания:
DCPR8E (NGK)

Установка свечи зажигания

1. Измерьте межэлектродный зазор измерительным щупом и, в случае необходимости, отрегулируйте зазор согласно рекомендации.

ПРИМЕЧАНИЕ:
Зазор между электродами свечи зажигания:0,8÷0,9 мм

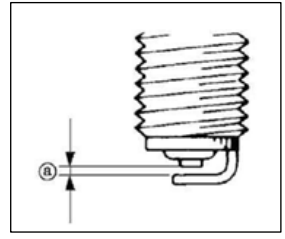

2. Очистите поверхность прокладки свечи. Вытрите грязь с резьбы.
3. Установите свечу/свечи зажигания и затяните с требуемым усилием.

ПРИМЕЧАНИЕ:
Момент затяжки свечи зажигания: 20 Нм

Если динамометрический ключ недоступен в тот момент, когда Вы устанавливаете свечу зажигания, то приблизительно оценить правильное усилие затяжки можно как ¼ - ½ поворота ключом, после затяжки «от руки».

Проверьте затяжку свечи зажигания динамометрическим ключом при первой же возможности.

4. Установите колпачок/колпачки свечи зажигания.
5. Установите снятые ранее детали.

АККУМУЛЯТОР

Аккумулятор находится под капотом.

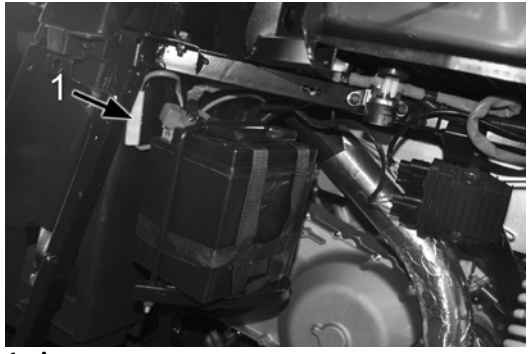

1. Аккумулятор

Этот мотовездеход укомплектован **необслуживаемым** (MF) свинцово-кислотным аккумулятором 12 в 30 А/ч типа AGM (со «связанным» в стекломатах электролитом) и системой VRLA

(система сброса чрезмерного давления из полости батареи). Батареи этого типа заправлены электролитом, заряжены и герметизированы дилером, при проведении предпродажной подготовки.

⚠ ПРЕДОСТЕРЕЖЕНИЕ

Не допускайте контакта аккумулятора с кожей, глазами или одеждой. Работая вблизи аккумулятора, надевайте защитные очки. Не допускайте к аккумулятору детей.

Меры неотложной помощи после контакта с электролитом.

ПРИ ПОПАДАНИИ ЭЛЕКТРОЛИТА НА КОЖУ: Промыть водой.
ПРИ ПОПАДАНИИ ВНУТРЬ: Выпейте большое количество воды или молока. После молока примите внутрь окись магния, сырые яйца или растительное масло. Немедленно обратитесь за медицинской помощью.
ПРИ ПОПАДАНИИ В ГЛАЗА: Промывайте глаза водой в течение 15 минут и немедленно обратитесь за помощью к врачу.

Поддержание аккумулятора в исправности и продление срока его службы

Если мотовездеход не планируется использовать больше месяца, то снимите батарею, зарядите её полностью, обработайте поверхности раствором соды, смажьте клеммы техническим вазелином и поставьте в прохладное, проветриваемое место. Если хранение происходит длительное время, то раз в месяц проверяйте напряжение на клеммах аккумулятора и подзаряжайте его до 100%

ПРЕДОСТЕРЕЖЕНИЕ

При зарядке батарея может выделять газы. При определённой концентрации они взрывоопасны. Храните и заряжайте аккумуляторы подальше от искр, пламени, сигарет или других источников возгорания. Во время зарядки аккумулятора или его использования в закрытом помещении проветривайте помещение.

Наиболее важная для пользователя информация, касающаяся необслуживаемых батарей – это то, что ***батарея должна быть всегда полностью заряжена*.**

Не полагайтесь целиком и полностью на бортовую систему зарядки батареи. Специфика использования мотовездехода (частые запуски, частое использование такого энергоёмкого аксессуара как лебёдка) может приводить к систематическому недозаряду батареи. Что, в конечном итоге, неминуемо приведёт к сокращению срока её службы.

Поскольку батарея герметизирована и защитные крышки снимать нельзя, то единственным способом оценить степень её заряда – это измерить вольтметром или мультиметром напряжение на её клеммах.

***Напряжение полностью заряженной батареи должно быть не менее 12.8 вольт*.**

Для зарядки таких аккумуляторов рекомендуем использовать специальные зарядные устройства для необслуживаемых батарей. Данные зарядные устройства реализуют двух- или трёхступенчатый цикл зарядки, имеют функцию поддержки заряда батареи при хранении. При

использовании автоматического зарядного устройства следуйте инструкциям его производителя.

ПРИМЕЧАНИЕ:
Если аккумулятор разряжается или не заряжается, обратитесь к дилеру за консультацией.

Оценить необходимость использования специального зарядного устройства можно, руководствуясь следующей информацией:

Уровень заряда АКБ	Напряжение	Вывод	Время зарядки
100%	12,8÷13,0 В	Батарея полностью заряжена.	Не требуется
75÷100%	12,5÷12,8 В	Рекомендуется подзарядить.	3÷6 часов
50÷75%	12,0÷12,5 В	Нуждается в зарядке	5÷11 часов
25÷50%	11,5÷12,0 В	Нуждается в зарядке	Мин. 13 часов.

ПРИМЕЧАНИЕ:
Проверяйте напряжение на клеммах батареи спустя 1 ÷2 часа после окончания цикла её зарядки.

ПРЕДОСТЕРЕЖЕНИЕ

Неправильное подключение или отключение проводов может привести к взрыву батареи и получению серьёзных травм, вплоть до летального исхода.

1. При установке аккумулятора в транспортное средство, убедитесь, что все контакты присоединены правильно.
***При снятии или отключении батареи**, сначала отключайте **минусовой** (чёрный) провод.*
***При подключении батареи** подключайте минусовой провод **последним**.*
2. Следите, чтобы терминалы (борны) батареи и контакты, подключенных к ним проводов не имели следов коррозии. Если следы её обнаружены, то удалите их с помощью кардощётки и промойте раствором соды (одна столовая ложка на стакан воды).

3. После этого промойте поверхность чистой водой и протрите насухо. После подключения проводов обработайте контакты специальной смазкой.

ПРЕДОСТЕРЕЖЕНИЕ

Хранение батареи в разряженном состоянии неизбежно приведёт к преждевременному выходу её из строя.

Использование новой батареи, которая предварительно не была полноценно заряжена, может привести к сокращению срока её службы и к ухудшению работы оборудования мотовездехода.

ПРЕДОХРАНИТЕЛИ

Замена плавкого предохранителя

1. Корпус блока плавких предохранителей и главный предохранитель расположены под капотом. Главный предохранитель находится на корпусе реле стартера.
2. Если предохранитель сгорел, то выключите зажигание.
3. Извлеките перегоревший предохранитель, и установите новый, требуемого номинала. Затем поверните ключ зажигания в положение «ON» и включите соответствующие переключатели. Если предохранитель сразу же перегорит снова, проконсультируйтесь с дилером.

ПРЕДОСТЕРЕЖЕНИЕ

Всегда используйте предохранители только требуемого номинала. Никогда не используйте какой-либо материал вместо настоящего предохранителя – это может вывести из строя оборудование или привести к пожару.

ОСТОРОЖНО

При замене предохранителя ключ в замке зажигания должен быть в положении «выключено»

1. Блок предохранителей

№	Цепь	Ном.
F1	Главный предохранитель	25 A
F2	Реле бензонасоса, зажигание, доп.реле стартера	15 A
F3	Реле поворотов, габаритный свет/щиток приборов, сигнал, реле сервопривода переднего моста	10 A
F4	Дополнительные розетки, доп. устройства (если установлены)	15 A
F5	ECU	5 A
F6	Реле вентилятора	15 A
F7	Фары	10 A

ОСВЕТИТЕЛЬНЫЕ ПРИБОРЫ

Обязательно проверяйте их работу перед каждой поездкой.

Замена лампы фары

Если сгорела лампа фары, то для её замены следует:

1. Демонтировать защитные крышки с корпуса фары, поворачивая их против часовой стрелки.
2. Вывести из зацепления фиксаторы ламп.
3. Вытащить лампу.

ПРЕДОСТЕРЕЖЕНИЕ

Лампа может быть горячей, дайте ей остыть перед заменой. При работе с лампами используйте перчатки. Следы от рук приводят к ухудшению светоотдачи ламп, перегреву и преждевременному выходу их из строя.

4. Вставьте новую лампу и установите фиксатор.
5. Установите на место защитные крышки.

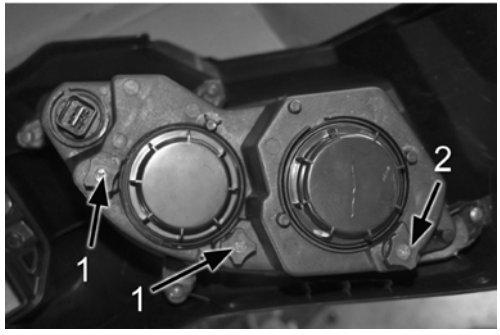

1. Винты регулировки фары дальнего света
2. Винт регулировки ближнего света

Регулировка светового луча фары Рекомендуем обратиться для регулировки к дилеру.

Для регулировки фары дальнего света вращайте винты ①
Для регулировки фары ближнего света вращайте винт ②**Замена лампы в задних фонарях**

В качестве источника света в габаритных фонарях, задних указателях поворота и стоп-сигнале используются светодиоды. В случае выхода их из строя следует обращаться к дилеру.

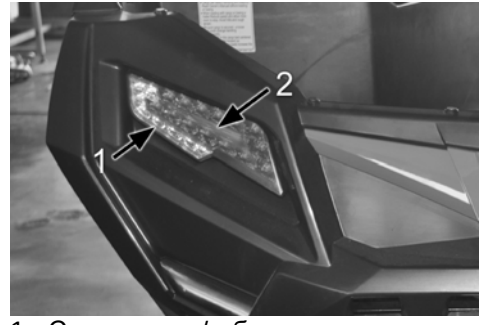

1. Стоп-сигнал/габарит
2. Указатель поворота

ЗАЩИТНЫЕ ПЫЛЬНИКИ ПРИВОДОВ

Проверка состояния защитных пыльников

Убедитесь в том, что пыльники не имеют порезов, разрывов, потёков смазки и хомуты установлены надёжно. Замените повреждённые пыльники.

1. Пыльник внутреннего ШРУСа
2. Пыльник наружного ШРУСа

ПОДШИПНИКИ СТУПИЦ КОЛЁС

Проверка состояния подшипников

Поднимите поочерёдно переднюю и заднюю часть мотовездехода и, покачав колёса, убедитесь в отсутствии люфтов.

Обратитесь к дилеру, если люфт имеется.

КОЛЁСА И ШИНЫ

Демонтаж колеса

1. Разместите мотовездеход на твёрдой ровной поверхности.
2. Ключом «строньте» гайки с места.
3. С помощью домкрата поднимите нужную сторону мотовездехода и установите под раму надёжную подставку.
4. Выкрутите гайки ①
5. Снимите колесо.

1. Гайка колеса

Монтаж колеса

1. Установите колесо и наживите гайки
2. Закручивая гайки, прокручивайте колесо, помогая конусам гаек совпасть с фасками крепёжных отверстий колёсного диска. Это позволит установить колесо строго соосно со ступицей.
3. Закрутите гайки ① с нужным моментом.

ПРИМЕЧАНИЕ:
Момент затяжки колёсных гаек: 55 Нм

ПОДВЕСКА

Смазка шарнирных соединений передней и задней подвесок

Периодически очищайте пресс-масленки и производите смазку подвижных соединений подвески консистентной смазкой.

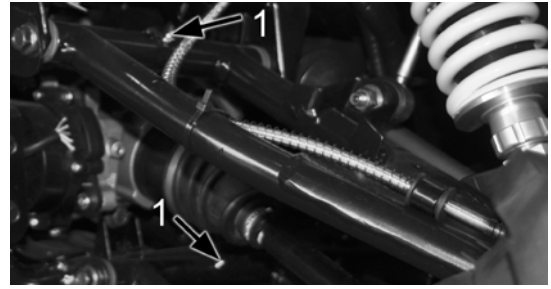

1. Пресс-масленка

ТОРМОЗНАЯ СИСТЕМА

Замена компонентов тормозной системы требует профессиональных знаний. Эти процедуры следует поручить специалистам дилера CFMOTO

Проверка передних и задних тормозных колодок

Если накладки тормозных колодок имеют остаточную толщину 1,5 мм – они подлежат замене комплектом.

Проверка уровня тормозной жидкости

При недостаточном уровне тормозной жидкости воздух может проникнуть в тормозную систему, а тормоза потерять эффективность. Перед началом поездки проверьте, чтобы уровень тормозной жидкости был выше минимальной отметки. В случае необходимости долейте тормозную жидкость. Резервуар для тормозной жидкости главного цилиндра расположен над ним.

1. Для проверки уровня тормозной жидкости установите мотовездеход на горизонтальную площадку.

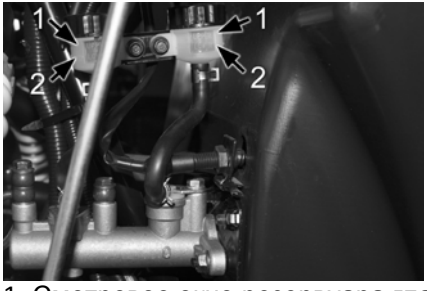

1. Смотровое окно резервуара главного тормозного цилиндра.

2. Используйте тормозную жидкость только требуемого качества. В противном случае резиновые манжеты могут выйти из строя, что приведет к утечкам и ухудшению тормозной способности.

ПРИМЕЧАНИЕ:
Рекомендуемая тормозная жидкость: DOT3 или DOT 4.

3. Долейте тормозную жидкость той же марки, что уже находится в резервуарах. При смешивании жидкостей разных марок может произойти нежелательная химическая реакция, и тормозная способность ухудшится.
4. Будьте осторожны, чтобы при доливке тормозной жидкости в резервуары не попадала вода. Вода существенно снижает точку кипения тормозной жидкости. После попадания в систему воды и при интенсивной работе тормозами, происходит нагревание жидкости и возможно образование паровой пробки, существенно снижающей эффективность тормозов.
5. Тормозная жидкость может повредить окрашенные поверхности и пластиковые детали.

6. Пролившуюся жидкость необходимо немедленно вытирать.
7. Если уровень тормозной жидкости снижается незначительно, то это свидетельствует о нормальном износе тормозных колодок или течи тормозной жидкости. Поэтому следует следить и за износом колодок, и за отсутствием течей. Если убыль тормозной жидкости происходит интенсивно, то до того как выезжать на мотовездеходе, предоставьте транспортное средство официальному дилеру CFMOTO для ремонта тормозной системы

ПРЕДОСТЕРЕЖЕНИЕ

Эксплуатация мотовездехода с «мягкими» тормозами означает езду с потерянной тормозной способностью, что может привести к аварии. Никогда не эксплуатируйте мотовездеход, если по ощущениям педаль тормоза недостаточно упруга. Перед началом поездки всегда проверяйте уровень жидкости в бачке тормозной системы и ход тормозной педали. При её нажатии должно ощущаться определенное усилие.

ДРОССЕЛЬ

Дроссель - это важный компонент двигателя, настройка которого требует специальных знаний и оборудования. Обслуживание этого узла следует поручить специалистам дилера CFMOTO

ОСТОРОЖНО

Настройка дросселя выполнена на заводе-изготовителе по результатам многочисленных тестов, поэтому неквалифицированное вмешательство в регулировку может привести к ухудшению работы двигателя и другим поломкам. Ограничительный винт привода дроссельной заслонки и система управления впрыском взаимно откалиброваны. Нарушение этой калибровки может оказаться необратимым. Если возникают сомнения по поводу стабильности оборотов холостого хода, обратитесь за консультацией к официальному дилеру CFMOTO

ХОЛОСТОЙ ХОД

Значение оборотов холостого хода задаётся электронным модулем управления (ECU). Нарушение настройки этого параметра может

негативно сказаться на работе самого двигателя и других систем силового агрегата (например, превышение значений оборотов холостого хода может привести к «ведению» сцепления).

Если возникают сомнения по поводу оборотов холостого хода, обратитесь за консультацией к официальному дилеру CFMOTO

ПРИМЕЧАНИЕ:
Обороты холостого хода: 1300±100 об/мин на прогретом двигателе.

Регулировка клапанных зазоров

Правильные клапанные зазоры в процессе эксплуатации изменяются, что выражается в нарушении своевременности подачи топливо - воздушной смеси, работы выпускной системы и шумах двигателя. Для предотвращения этого необходимо регулярно проверять и корректировать, если это нужно, клапанные зазоры. Эту процедуру должен осуществлять квалифицированный механик сервисного центра.

ИДЕНТИФИКАЦИОННЫЕ НОМЕРА

Запишите идентификационный (VIN) номер мотовездехода в предлагаемой ниже форме.
Запишите номер двигателя.
Не возите с собой оба комплекта ключей. Храните второй комплект в надёжном месте. В случае утери «рабочего» ключа это позволит восстановить ключ по образцу. В противном случае придётся заменить весь комплект замковых устройств мотовездехода.

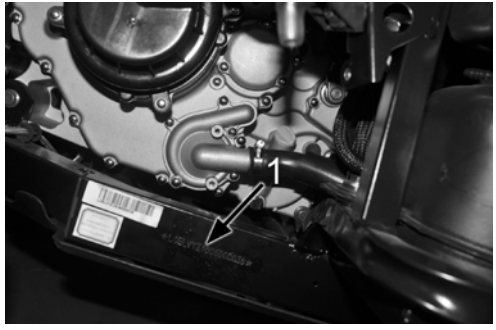

1. Номер двигателя

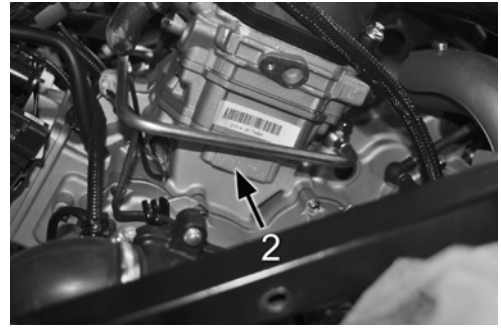

2. VIN мотовездехода

1. Номер двигателя _____

2. VIN _____

ТЕХНИЧЕСКИЕ ХАРАКТЕРИСТИКИ

ПОЗИЦИЯ	ТЕХНИЧЕСКИЕ ДАННЫЕ
Общая длина	2 870 мм
Общая ширина	1 510 мм
Общая высота	1 830 мм
Колёсная база	2 040 мм
Минимальный клиренс	300 мм
Внешний радиус разворота	4750 мм
Сухая масса	545 кг
Модель двигателя	2V91W
Тип двигателя	2 цилиндровый (V-Twin),4^{x} тактный, жидкостного охлаждения, 4 клапана на цилиндр, SOHC
Диаметр цилиндра / ход поршня	91x61,5 мм
Объём двигателя	800 см^{3}
Степень сжатия	10,3:1
Запуск	Электрический стартер
Система смазки	Комбинированная. Разбрызгиванием и давлением

ТЕХНИЧЕСКИЕ ХАРАКТЕРИСТИКИ

ПОЗИЦИЯ	ТЕХНИЧЕСКИЕ ДАННЫЕ
Масло для силового агрегата (двигателя)	
Тип масла	SAE15W-40; API- SG (не хуже)
Объёмы масла при замене	
Объём масла при замене масла и фильтра	3,5 л
Объём масла в системе	4,0 л
Объёмы масла в радиаторе	
Объём масла в радиаторе при его замене	0,5 л
Объём масла в радиаторе при общей замене масла	0,45 л
Масло для редукторов мостов	
Тип масла	SAE80W-90; GL-4
Объёмы масла в редукторах при замене	
Объём масла в заднем редукторе при замене	0,25 л
Объём масла в заднем редукторе общий	0,3 л
Объём масла в переднем редукторе при замене	0,3 л
Объём масла в переднем редукторе общий	0,33 л
Воздушный фильтр	Бумажный картридж
Топливо	Бензин Аи-95
Объём топливного бака	27±0,5 л
Резерв топлива	3,5 л
Модель дросселя	0800-173000

ТЕХНИЧЕСКИЕ ХАРАКТЕРИСТИКИ

ПОЗИЦИЯ			ТЕХНИЧЕСКИЕ ДАННЫЕ
Свеча зажигания			
Тип			DCPR8E (NGK)
Межэлектродный зазор			0,8÷0,9 мм
Трансмиссия	Сцепление		Центробежное, в масляной ванне.
	Тип трансмиссии		Вариатор (CVT) + КПП
	Управление рычагом селектора		Под правую руку. L/H/N/R/P
	Передаточное отношение вариатора		2.88÷0.70
	Коробка передач	L Пониженная передача	43/17=2,529
		H Повышенная передача	33/28=1,143
		R Задний ход	29/13=2,231
Шасси			
Тип рамы			Стальная, из труб и пластин
Шины			
Тип			Бескамерные
Передние:			Передние: AT 26 X 9 – 14
Задние:			Задние: AT 26 X 11 – 14
Давление в шинах	Передние:		0,45 бар (45 кПа)
	Задние:		0,55 бар (55 кПа)
Тормоза			
Передние/задние			Гидравлические, привод от педали.
Стояночный тормоз			Механический, автомобильного типа

ПОЗИЦИЯ	ТЕХНИЧЕСКИЕ ДАННЫЕ
Передняя подвеска	
Тип	Независимая, на двойных А-образных поперечных рычагах
Ход подвески	165 мм
Амортизаторы	Газогидравлические с выносным бачком.
Задняя подвеска	
Тип	Независимая, на двойных Н-образных поперечных рычагах
Ход подвески	185 мм
Амортизаторы	Газогидравлические с выносным бачком.
Система охлаждения	
Общий объём ОЖ	2,9 л
При смене	2,8 л
В расширительном бачке	0,3 л

ТЕХНИЧЕСКИЕ ХАРАКТЕРИСТИКИ

ПОЗИЦИЯ		ТЕХНИЧЕСКИЕ ДАННЫЕ
Электрооборудование		
Управление зажиганием	Электронный модуль управления ECU	
Генератор переменного тока	Магнето, переменный ток	
Аккумулятор		12 в/30 Ач
Осветительные приборы и индикаторы		
Ближний свет/ Дальний свет		H3, 12 в, 2x55 вт / H7, 12 в, 2x55 вт
Передние габаритные фонари		Светодиодные
Задние габаритные фонари, стоп-сигнал		Светодиодные
Указатели поворотов		Светодиодные
Индикаторы щитка приборов	Индикатор «нейтраль» и индикаторы поворота	Зелёный LED
	Индикатор заднего хода	Красный LED
	Индикатор парковочного положения субтрансмиссии	Красный LED
	Индикатор повышающей передачи	Жёлтый LED
	Индикатор пониженной передачи	Жёлтый LED
	Подсветка щитка приборов	LCD
	Индикатор включения дальнего света фар	Синий LED
	Индикатор активации режима «OVERRIDE»	Красный LED
	Индикатор состояния блокировки дифференциала	LCD
	Указатель температуры двигателя (ОЖ)	LCD
	Указатель уровня топлива	LCD
	Индикатор неисправности	LCD

Проблемы с приводным ремнём

Возможная причина	Решение
Погрузка квадроцикла на пикап или высокий прицеп на повышенной передаче (Н)	Во время погрузки квадроцикла переключитесь на пониженную передачу, чтобы предотвратить пережигание ремня.
Начало движения на крутом склоне.	При начале движения на склоне используйте пониженную передачу
Движение на повышенной передаче при низких оборотах двигателя или с низкой скоростью (5-10 км/час).	Двигайтесь на более высокой скорости или используйте пониженную передачу при движении с низкой скоростью. Эксплуатация на низкой передаче настоятельно рекомендуется для лучшего охлаждения вариатора и более длительной службы агрегатов.
Недостаточно прогретый ремень при эксплуатации в низких температурах окружающей среды.	Прогрейте двигатель и ремень перед началом движения. Ремень станет более эластичным и это позволит избежать его пережигания. Для этого поработайте педалью газа на нейтрали.
Медленное и неполное включение сцепления.	Для эффективного включения сцепления используйте педаль газа аккуратно, но «резче».
Буксировка на высокой передаче при низких оборотах двигателя или низкой скорости.	Используйте только пониженную передачу.
Использование в хозяйственных целях, например, для уборки снега, грязи и т.д.	Используйте только пониженную передачу.

Проблемы с приводным ремнём

Возможная причина	Решение
Мотовездеход застрял в грязи или снегу	Переключитесь на пониженную передачу и аккуратно, но быстро и агрессивно задействуйте дроссель для включения сцепления с минимальной пробуксовкой. **ПРЕДУПРЕЖДЕНИЕ:** Чрезмерное открытие дросселя может привести к потере контроля над транспортным средством или к его перевороту.
Из неподвижного положения мотовездеход начинает преодолевать крупные препятствия.	Переключитесь на пониженную передачу и аккуратно, но быстро и агрессивно задействуйте дроссель для включения сцепления с минимальной пробуксовкой. **ПРЕДУПРЕЖДЕНИЕ:** Чрезмерное открытие дросселя может привести к потере контроля над транспортным средством или его перевороту.
Из-за попадания воды или снега в систему вариатора ремень проскальзывает.	Слейте из него воду через пробку и просушите вариатор и ремень. Для этого поработайте педалью газа на нейтрали.
Муфта сцепления неисправна.	Свяжитесь с официальным дилером для проверки деталей сцепления.

УСТРАНЕНИЕ НЕИСПРАВНОСТЕЙ

Двигатель не крутится

Возможная причина	Решение
Нарушена электрическая цепь реле стартера	Восстановить цепь.
Низкий заряд аккумулятора	Зарядите аккумулятор до 12,8 В.
Ослаблены соединения аккумулятора или реле	Проверьте и затяните все соединения.
Ослаблены соединения стартера	Проверьте и затяните все соединения.

Двигатель крутится, заводится плохо

Возможная причина	Решение
Нет топлива	Заправьте топливом.
Засорён фильтр топливного модуля	Проверьте, очистите или замените.
В топливе содержится вода	Слейте топливо и заправьте чистым.
Топливный насос не работает	Замените.
Старое топливо или топливо не рекомендованной марки	Залейте свежее топливо.
Загрязнённая или неисправная свеча зажигания	Проверить свечу, в случае необходимости заменить.
Картер двигателя заполнен водой или топливом	Немедленно свяжитесь с дилером.
Не работает форсунка/форсунки	Проверить, промыть

Обрыв минусовой шины «Рама/силовой агрегат»	Проверить
Засорёны форсунки	Проверьте, замените при необходимости.
Низкий заряд аккумулятора	Зарядите аккумулятор до 12,8 В
Механическое повреждение	Свяжитесь с дилером.
Нет или плохой сигнал с датчика положения коленвала	Проверить

Обратная вспышка в двигателе

Возможная причина	Решение
Слабая искра от свечи зажигания	Проверьте, очистите или замените свечу/свечи зажигания.
Неправильный зазор свечи зажигания или её калильное число	Установите зазор согласно рекомендации или замените свечу.
Старое топливо или не рекомендованная марка топлива	Залейте свежее топливо.
Неправильно установлен провод/провода свечи зажигания	Свяжитесь с дилером.
Сбой в установке статического угла зажигания	Свяжитесь с дилером.
Механическая неисправность	Свяжитесь с дилером.

УСТРАНЕНИЕ НЕИСПРАВНОСТЕЙ

Двигатель гудит или стучит

Возможная причина	Решение
Плохое качество или низкооктановое топливо	Замените топливом, рекомендуемого типа
Сбой в установке статического угла зажигания	Свяжитесь с дилером.
Неправильный зазор свечей зажигания или их калильное число	Установите зазор согласно рекомендации или замените свечу/свечи.

Двигатель работает нестабильно, глохнет или возникают перебои

Возможная причина слабой искры	Решение
Загрязнена или неисправна свеча зажигания	Проверьте, очистите или замените свечу.
Износ или неисправность провода свечи зажигания	Свяжитесь с дилером.
Неправильный зазор свечи зажигания или её калильное число	Установите зазор согласно рекомендации или замените свечу.
Слабые соединения в цепи зажигания	Проверьте и затяните все соединения.
В топливе присутствует вода	Залейте свежее топливо.
Плохое качество или низкооктановое топливо	Замените топливом, рекомендуемого типа
Низкий заряд аккумулятора	Зарядите аккумулятор до 12,8 В.
Нарушена вентиляция бензобака	Проверьте, очистите вентиляционный канал
Засорён воздушный фильтр	Проверьте, очистите, замените при необходимости
Механическая неисправность	Свяжитесь с дилером.

Возможная причина - бедная топливная смесь	Решение
Недостаточное количество топлива или загрязненное топливо	Добавьте или замените топливо, очистите топливную систему.
Топливо с низким октановым числом	Замените топливом рекомендуемого типа.
Забит топливный фильтр или фильтр топливного модуля	Замените фильтр.
Низкое давление на впрыск топлива	Замените топливный насос
Возможная причина - богатая топливная смесь	**Решение**
Топливо с очень высоким октановым числом	Замените топливом с более низким октановым числом.
Неправильное впрыскивание	Свяжитесь с дилером.

Двигатель останавливается или теряет мощность

Возможная причина	Решение
Нет топлива	Заправьте топливом.
Перекручена или засорена топливная магистраль	Проверьте и замените.
В топливе присутствует вода	Залейте свежее топливо.
Загрязнена или неисправна свеча зажигания	Проверьте, очистите или замените свечу зажигания.
Износ или неисправность провода свечи зажигания	Свяжитесь с дилером.
Неправильный зазор свечи зажигания или её калильное число.	Установите зазор согласно рекомендации или замените свечу.

УСТРАНЕНИЕ НЕИСПРАВНОСТЕЙ

Слабые соединения в цепи зажигания	Проверьте и затяните все соединения.
Низкий заряд аккумулятора	Зарядите аккумулятор до12.8 В.
Неправильное топливо	Замените топливом рекомендуемого типа.
Забит воздушный фильтр	Проверьте и очистите или замените.
Срабатывание «отсечки»	Свяжитесь с дилером.
Неисправность электронного модуля управления	Свяжитесь с дилером.
Прочее механическое повреждение	Свяжитесь с дилером.
Перегрев двигателя	Прочистите решётку радиатора, радиаторы. Очистите внешнюю поверхность двигателя. Свяжитесь с дилером.

БОРТОВАЯ САМОДИАГНОСТИКА

1. **Поверните ключ зажигания в положение «Включено», но не заводите двигатель. Если в системе управления впрыском ошибок не зафиксировано:**
   - Индикатор неисправности «Check engine» будет гореть постоянно.

2. **Поверните ключ зажигания в положение «Включено», но не заводите двигатель. Если в системе управления впрыском зафиксирована ошибка:**
   - Индикатор неисправности «Check engine» начнёт «промаргивать» коды ошибок в очерёдности их регистрации до тех пор, пока ключ зажигания не будет повёрнут в положение «Выключено» или двигатель не будет запущен.
   - Интервал между пакетом цифр (вспышек) первого и следующего кода 3,2 секунды.
   - Интервал между «промаргиванием» двух цифр в одном коде 1,2 секунды.
   - Длительность одной вспышки 0,4 секунды и интервал между вспышками тоже 0,4 секунды.
   - Если индикатор неисправности «Check engine» «моргнул» 10 раз подряд-это означает цифру 0 в коде. Соответственно, один сигнал означает -1, два сигнала-2 и так далее, до 9.

3. **Поверните ключ зажигания в положение «Включено» и заведите двигатель. Если в системе управления впрыском зафиксирована ошибка:**
   - Индикатор неисправности «Check engine» будет гореть постоянно.

Например, в системе зарегистрированы две ошибки P0117 и P0232

Индикатор неисправности «Check engine» загорится и погаснет через 5 секунд, затем: → моргнёт 10раз → пауза 1,2 секунды →моргнёт один раз→ пауза 1,2 секунды → моргнёт один раз→ пауза 1,2 секунды → моргнёт семь раз→ пауза 3,2 секунды → моргнёт 10раз → пауза 1,2 секунды → моргнёт два раза→ пауза 1,2 секунды → моргнёт три раза→ пауза 1,2 секунды → моргнёт два раза.

ПРИНЦИПИАЛЬНАЯ СХЕМА ЭЛЕКТРООБОРУДОВАНИЯ

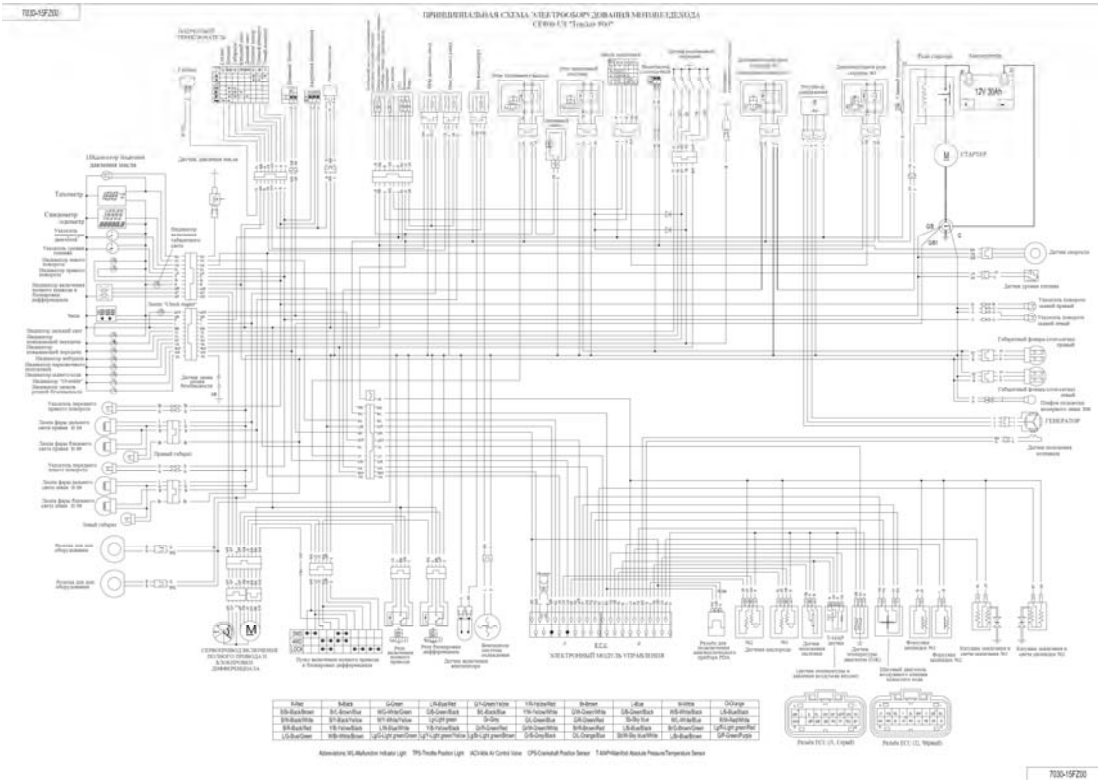

№	КОД ОШИБКИ	ОПИСАНИЕ	ПРИМЕЧАНИЯ
1	P0107	Низкий уровень выходного сигнала датчика давления воздуха	
2	P0108	Высокий уровень выходного сигнала датчика давления воздуха	
3	P0112	Низкое напряжение на датчике температуры воздуха на впуске	
7	P0113	Высокое напряжение на датчике температуры воздуха на впуске	
9	P0117	Нижний предел напряжения на датчике температуры двигателя.	
10	P0118	Верхний предел напряжения на датчике температуры двигателя	
11	P0122	Слишком низкое напряжение на датчике положения заслонки	
12	P0123	Слишком высокое напряжение на датчике положения заслонки.	
13	P0131	Слишком низкое напряжение на датчике кислорода.	
14	P0132	Напряжение в сигнальной цепи датчика кислорода слишком высокое	
15	P0032	Перемычка в цепи контроля температуры датчика кислорода	
16	P0031	Замыкание на массу в цепи контроля температуры датчика кислорода.	
17	P0201	Обрыв в цепи инжектора 1-го цилиндра	
18	P0202	Обрыв в цепи инжектора 2-го цилиндра	

19	P0230	Неисправность первичной цепи управления бензонасосом (упр. реле бензонасоса)
20	P0232	Неисправность первичной цепи управления бензонасосом (упр. реле бензонасоса)
21	P0336	Ошибка ДПКВ "А" (пропуск одного зуба)
22	P0337	Низкий уровень или замыкание на массу ДПКВ
23	P0351	Неисправность первичной / вторичной цепи катушки зажигания первого цилиндра
24	P0352	Неисправность первичной / вторичной цепи катушки зажигания второго цилиндра
29	P0505	Неисправность регулятора холостого хода
30	P0562	Низкое напряжение питания системы
31	P0563	Высокое напряжение питания системы
32	P0650	Неисправность в цепи индикаторной лампы неисправностей.
33	P1693	Низкое напряжение в цепи тахометра
36	P1694	Высокое напряжение в цепи тахометра
37	P0137	Низкий уровень выходного сигнала датчика кислорода первого цилиндра
38	P0138	Высокий уровень выходного сигнала датчика кислорода первого цилиндра
39	P0038	Высокий уровень выходного сигнала датчика кислорода первого цилиндра.
51	P0037	Низкий уровень выходного сигнала датчика кислорода первого цилиндра
52	P0500	Нет сигнала датчика скорости